CATALOGO GENERALE 2024

SISTEMI DI FISSAGGIO E COMPONENTI PER LA CLIMATIZZAZIONE

gia®

a DIVERSITECH® company


gia
a DIVERSITECH company



LEADER ITALIANA NEI SISTEMI DI FISSAGGIO

Da oltre quarant'anni lavoriamo a fianco dei nostri clienti ed installatori, cercando l'eccellenza nell'innovazione. GIA è sempre più attenta a sviluppare sistemi di fissaggio che aiutino i nostri partner a lavorare meglio e a risparmiare tempo in cantiere.
Le nostre proposte nascono, infatti, dall'ascolto delle esigenze dell'installatore.

Fondata nel 1978 a Trecate, in provincia di Novara, GIA è oggi presente su tutto il territorio nazionale ed è riconosciuta come leader nel settore degli staffaggi civili ed industriali.

Da oltre quarant'anni GIA brevetta soluzioni innovative, studiate per migliorare la qualità e l'efficienza del lavoro in cantiere. Per GIA "Made in Italy" rappresenta una vera e propria *mission*, oltre che una caratteristica imprescindibile dell'offerta. L'intero processo, dalla ricerca e sviluppo alla produzione, fino al servizio post-vendita, è interamente svolto in Italia.

Ogni nuovo prodotto è concepito sulla base delle esigenze captate dal cantiere, attraverso i tecnici impegnati da anni sul territorio.

Il fatto di essere un'azienda produttiva permette da sempre la puntuale e minuziosa verifica delle caratteristiche qualitative, strutturali e tecniche del prodotto in tutte le fasi della lavorazione: dall'arrivo della materia prima alle trasformazioni successive, taglio, piega, saldature, zincature, stampaggi, oltre che l'abbattimento delle emissioni legate al trasporto dei semilavorati da una lavorazione a un'altra.

SEMPRE AL FIANCO DEGLI INSTALLATORI

La sinergia con il cliente è, per Gia, sempre più importante per crescere con reciproca soddisfazione. Per questo GIA garantisce ai propri clienti, installatori professionali, la disponibilità immediata dei propri prodotti attraverso una capillare rete di distributori su tutto il territorio nazionale.

In funzione di una programmazione della produzione flessibile ed efficace, GIA mantiene costante la disponibilità presso il proprio magazzino di tutti gli articoli presenti sul listino prezzi e si impegna ad evadere gli ordini entro 48 ore dalla ricezione (franco sede).

Il contatto diretto con il cliente è, inoltre, garantito non solo dall'assistenza telefonica sempre disponibile, ma anche dal portale online www.gia.it, costantemente aggiornato e completo di tutta la documentazione tecnica e commerciale utile all'installatore, relativa all'intera gamma di prodotti GIA.

SERVIZIO TECNICO SEMPRE DISPONIBILE

Con il nostro team di tecnici distribuiti sul territorio italiano, siamo sempre pronti ad aiutarti dove ce n'è bisogno.
Contattaci per richiedere una visita gratuita direttamente in cantiere o presso la Tua azienda.
Ti aiuteremo a selezionare le migliori soluzioni di fissaggio.

Il servizio tecnico in sede è a disposizione per verifiche antisismiche e relazioni di calcolo. Assistenza telefonica gratuita.

Assistenza tecnica
assistenza@gia.it

Supporto tecnico
0321.77.71.42




NICHIYU
SFC03
AC 15

CORSI DI FORMAZIONE SU MISURA

Sosteniamo i nostri distributori con affiancamenti tecnici alla loro forza vendita e una formazione mirata sulle problematiche di fissaggio.

La formazione è rivolta:
- Ai BANCONISTI dei nostri partner rivenditori, ai quali offriamo corsi formativi orientati alle varie tematiche di fissaggio, ancoranti e staffaggi con lo scopo di renderli preparati e professionali nei confronti delle imprese installatrici.

- Ai CLIENTI dei nostri rivenditori, ovvero INSTALLATORI e PROGETTISTI, ai quali vengono erogati corsi incentrati su tematiche scelte con il rivenditore, che possono variare dagli staffaggi antisismici a tematiche legate ad esempio a punti fissi e dilatazione.

Per maggiori informazioni scrivi all'indirizzo: info@gia.it



PRODOTTI BREVETTATI E CERTIFICATI

L'affidabilità e il valore dei prodotti GIA sono garantiti dall'uso di materie prime di qualità e sistemi innovativi, entrambi certificati a livello nazionale e conformi alle normative europee.

L'impegno di GIA si riconosce inoltre nella volontà di sviluppare prodotti innovativi e sistemi brevettati in grado di rispondere alle mutevoli esigenze dell'installatore in cantiere.

PATENTED BREVETTATO PATENTED

ETA CE

GEV-EMICODE EC 1 PLUS very low emission

FM UL

PRODUCT SAFETY ISEGA WITH LETTER AND SEAL

Regolamento CE 1935/2004 per contatto con alimenti

R30-R120

VOC CLASSIFICATION A+ A+ A B C

UNI EN 997 400kg COMPLIANT

ISTITUTO GIORDANO
Rapporto di Prova nr. 276986 del 14/12/2010 su legno

DM 174 acqua sanitaria COMPLIANT

NA CORROSION TEST ISO 9227:2017

Tested for LEED compliancy

eco Styrene Free

TÜV SUD Production monitored Safety tested

TÜVRheinland® Precisely Right.





INDICE

SISTEMI DI FISSAGGIO

8 FISSAGGI PER RADIATORI

28 FISSAGGI PER SANITARI
- Fissaggi per muratura
- Fissaggi per cartongesso

74 COLLARI E FISSAGGI PER TUBAZIONI

146 ACCESSORI DI FISSAGGIO

168 ANCORANTI E SIGILLANTI

218 SISTEMI DI STAFFAGGIO INDUSTRIALE
- Sistema leggero GRIP
- Sistema pesante G-STRUT
- Sistema antisismico SEISMIC-STRUT
- Scorrevoli e accessori

320 FISSAGGI INOX

354 FISSAGGI PER IL SOLARE

COMPONENTI PER LA CLIMATIZZAZIONE

372 SCATOLE PREDISPOSIZIONE INCASSO
380 SISTEMA PER LO SCARICO CONDENSA
416 STAFFE ED ACCESSORI PER UNITÀ ESTERNE
430 SUPPORTI A PAVIMENTO
442 BASI ANTIVIBRANTI SUMO

INDICE PER CODICE PRODOTTO

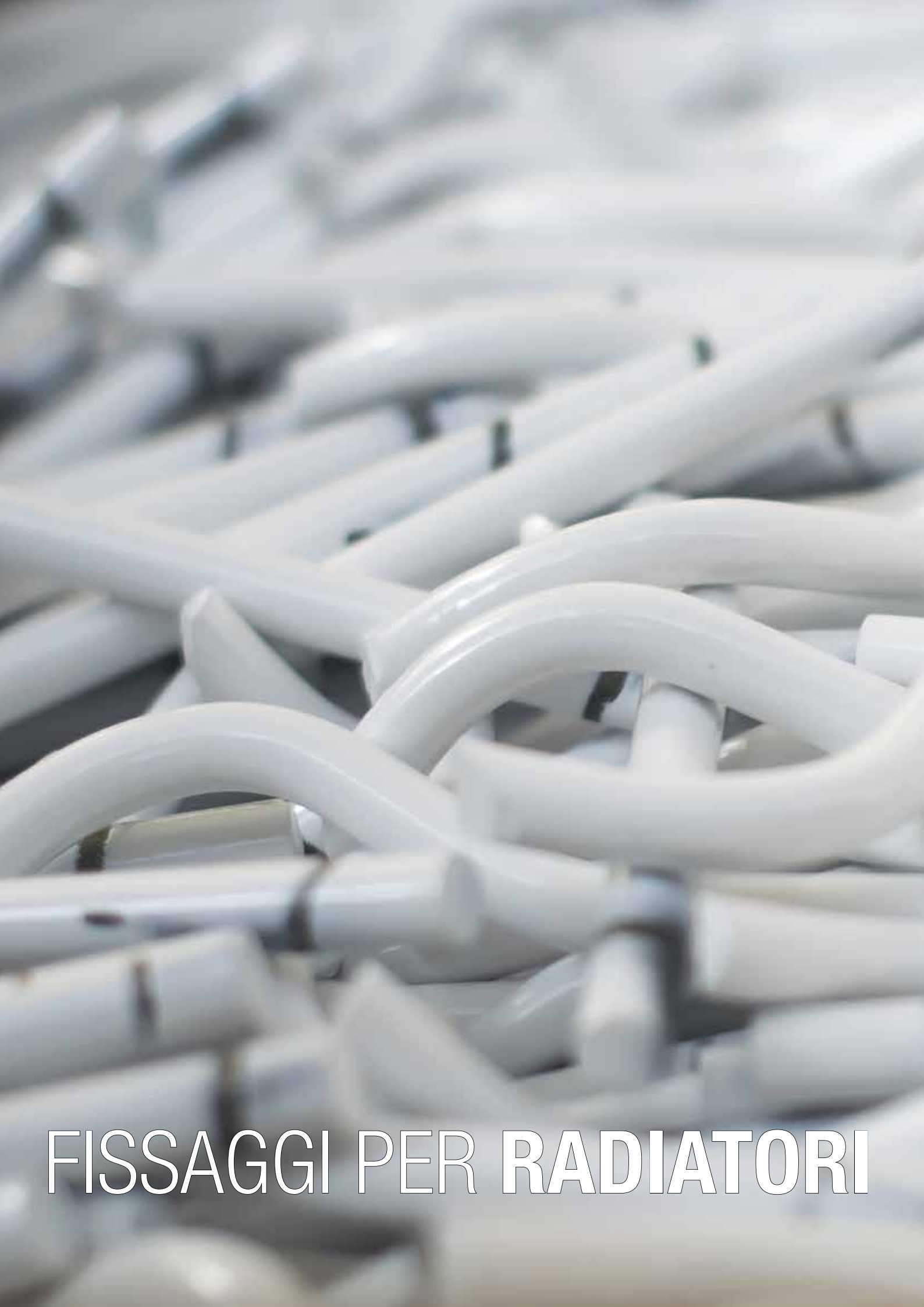

FISSAGGI PER **RADIATORI**

FISSAGGI PER **RADIATORI**

MENSOLA TELESCOPICA..... 10
- Mens. tel. per radiatori in ghisa e tubolari
- Mens. tel. per radiatori in ghisa 2 colonne
- Mens. tel. per radiatori tubolari
- Mens. tel. per radiatori in alluminio
- Mens. tel. per radiatori lamellari
- Mens. piatta per radiatori in alluminio
- Mens. smussata per radiatori tubolari

MENSOLA PER PARETI IN CARTONGESSO..... 17
- G-MAGIC - Mensola per pareti in cartongesso

MENSOLA PER PARETI ISOLATE..... 18
- ISOMEN
- Mens. per pareti in muratura con isolante o cartongesso

PIEDINO PER RADIATORI E ACCESSORI..... 20
- Piedino per radiatori in ghisa e acciaio
- Piedino per radiatori in ghisa o tubolari
- Piedino per radiatori in alluminio
- Scocca di copertura piedini

ELEMENTI DI FINITURA..... 24
- Ranella copriforo per mensola telescopica

ATTREZZI..... 25
- Gambo e sega a tazza
- Dima universale per attacchi radiatori
- Kit con dima universale per attacchi radiatori

L/M/C
Mensola telescopica smussata per radiatori in ghisa e tubolari

APPLICAZIONE

Fissaggio di radiatori in **ghisa** e **tubolari.**

CARATTERISTICHE E VANTAGGI

> **Velocizza** l'installazione dei radiatori a parete.
> Garantisce la **regolazione millimetrica** della distanza dal muro.
> Assicura il **miglior risultato estetico** grazie all'esclusiva smussatura di testa.

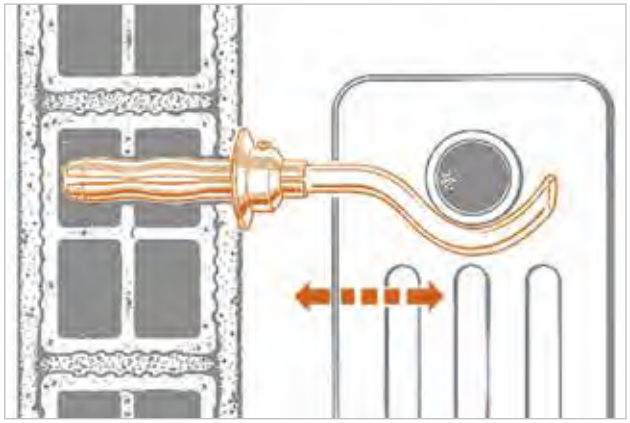



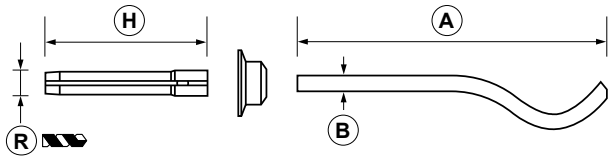

COD	TIPO	Applicazione	Finitura	A	B	H	R	Note
010101	**L2 BIANCA**	ghisa e tubolari - oltre 6 colonne	verniciata bianca	332	12	111	15	*
010000	**L**	ghisa e tubolari - 5 / 6 colonne	zincata	254	12	111	15	
010001	**L BIANCA**	ghisa e tubolari - 5 / 6 colonne	verniciata bianca	254	12	111	15	
011000	**M**	ghisa e tubolari - 4 colonne	zincata	223	12	111	15	
011001	**M BIANCA**	ghisa e tubolari - 4 colonne	verniciata bianca	223	12	111	15	
012000	**C**	ghisa e tubolari - 3 colonne	zincata	201	12	111	15	
012001	**C BIANCA**	ghisa e tubolari - 3 colonne	verniciata bianca	201	12	111	15	

* Modello senza smusso in punta.

CARICHI AMMISSIBILI

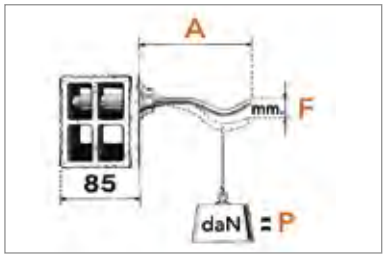

	A	F	P
L2	235	3,5	20
L	170	3,5	40
M	150	3,5	70
C	126	3,5	100

I carichi ammissibili sono riferiti alla singola mensola. La portata indica la tenuta della mensola metallica e non del supporto in muratura. Per carico ammissibile si intende la resistenza ultima media a cui è stato applicato un coefficiente di sicurezza.
1daN=1 kg.

DATI TECNICI MATERIALI

MENSOLA = Acciaio al carbonio S235JR - EN10027 | **ANCORANTE E RANELLA COPRIFORO** = PE Polietilene bianco

C2 BIANCA
Mensola telescopica smussata per radiatori in ghisa 2 colonne

APPLICAZIONE

Fissaggio di radiatori in **ghisa** e **piastra.**

CARATTERISTICHE E VANTAGGI

> **Velocizza** l'installazione dei radiatori a parete.
> Garantisce la **regolazione millimetrica** della distanza dal muro.
> L'esclusiva **sagomatura** si adatta perfettamente ai radiatori in ghisa due colonne e a piastra.

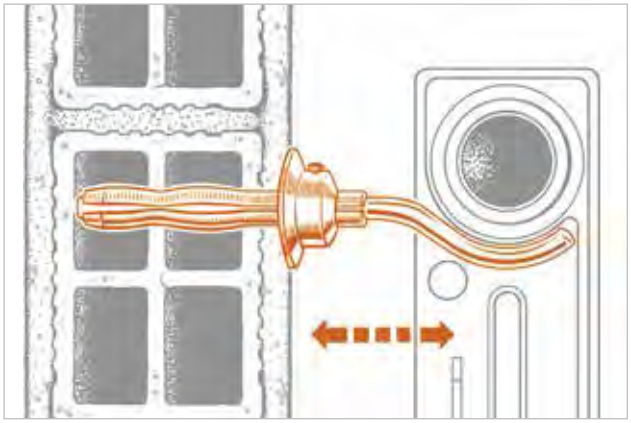



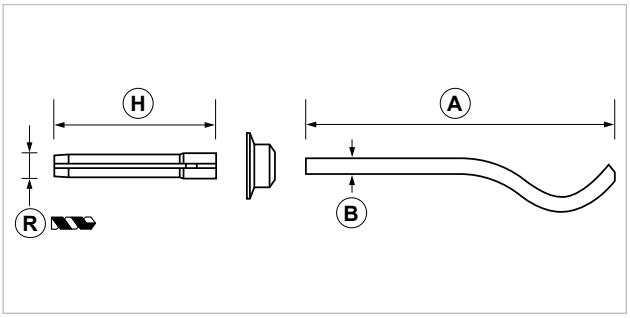

COD	TIPO	Applicazione	Finitura	A	B	H	R
012101	**C2 BIANCA**	ghisa e piastra - 2 colonne	verniciata bianca	163	7	101	10

CARICHI AMMISSIBILI

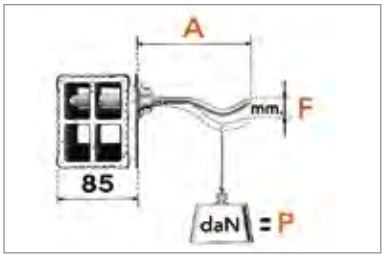

	A	F	P
C2	76	3,5	40

I carichi ammissibili sono riferiti alla singola mensola. La portata indica la tenuta della mensola metallica e non del supporto in muratura. Per carico ammissibile si intende la resistenza ultima media a cui è stato applicato un coefficiente di sicurezza.
1daN=1 kg.

DATI TECNICI MATERIALI

MENSOLA = Acciaio al carbonio S235JR - EN10027 | **ANCORANTE E RANELLA COPRIFORO** = PE Polietilene bianco

C3 / C4 BIANCA
Mensola telescopica smussata per radiatori tubolari

APPLICAZIONE

Fissaggio di radiatori **tubolari.**

CARATTERISTICHE E VANTAGGI

> **Velocizza** l'installazione dei radiatori a parete.
> Garantisce la **regolazione millimetrica** della distanza dal muro.
> Assicura il **miglior risultato estetico** grazie all'esclusiva smussatura di testa.
> L'esclusiva **sagomatura** si adatta perfettamente ai coduli dei radiatori tubolari.

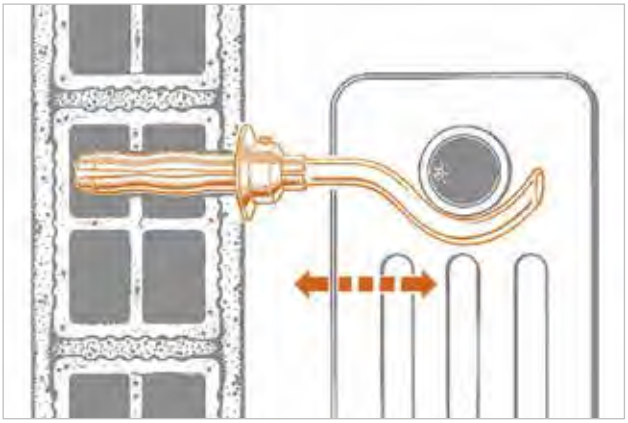



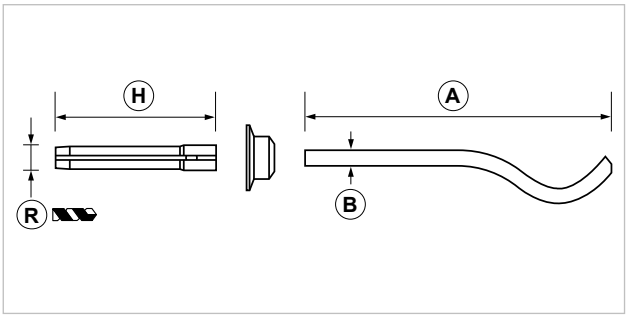

COD	TIPO	Applicazione	Finitura	A	B	H	R
012201	**C3 BIANCA**	tubolari - 2 / 3 colonne	verniciata bianca	179	9	100	12
012301	**C4 BIANCA**	tubolari - 3 / 4 colonne	verniciata bianca	207	9	100	12

CARICHI AMMISSIBILI

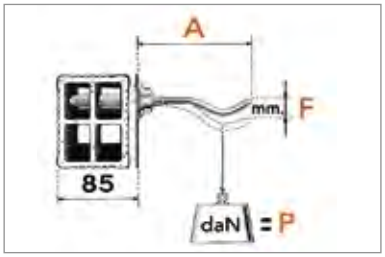

	A	F	P
C3	90	3,5	60
C4	122	3,5	40

I carichi ammissibili sono riferiti alla singola mensola. La portata indica la tenuta della mensola metallica e non del supporto in muratura. Per carico ammissibile si intende la resistenza ultima media a cui è stato applicato un coefficiente di sicurezza.
1daN=1 kg.

DATI TECNICI MATERIALI

MENSOLA = Acciaio al carbonio S235JR - EN10027 | **ANCORANTE E RANELLA COPRIFORO** = PE Polietilene bianco

A / A1
Mensola telescopica smussata per radiatori in alluminio

APPLICAZIONE

Fissaggio di radiatori in **alluminio.**

CARATTERISTICHE E VANTAGGI

> **Velocizza** l'installazione dei radiatori a parete.
> Garantisce la **regolazione millimetrica** della distanza dal muro.
> Assicura il **miglior risultato estetico** grazie all'esclusiva smussatura di testa.
> L'esclusiva **sagomatura** si adatta perfettamente ai radiatori in alluminio.

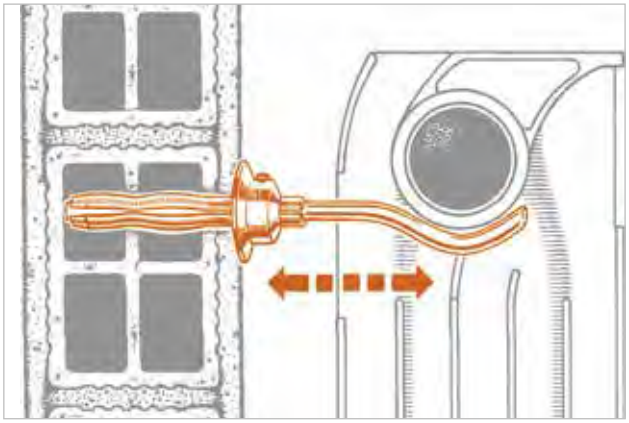



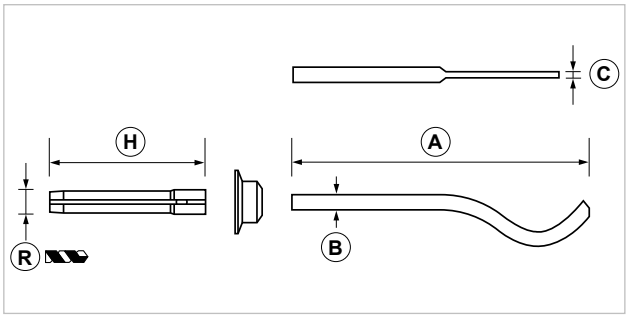

COD	TIPO	Applicazione	Finitura	A	B	C	H	R
013000	**A**	alluminio	zincata	179	7	*	101	10
013001	**A BIANCA**	alluminio	verniciata bianca	179	7	*	101	10
013100	**A1**	alluminio a coduli stretti	zincata	183	7	3,5	101	10
013101	**A1 BIANCA**	alluminio a coduli stretti	verniciata bianca	183	7	3,5	101	10

* Mensola standard a sezione circolare.

CARICHI AMMISSIBILI

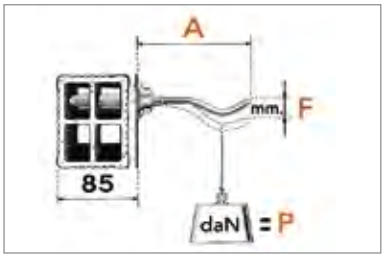

	A	F	P
A/A1	100	3,5	25
A/A1	110	3,5	18
A/A1	120	3,5	15

I carichi ammissibili sono riferiti alla singola mensola. La portata indica la tenuta della mensola metallica e non del supporto in muratura. Per carico ammissibile si intende la resistenza ultima media a cui è stato applicato un coefficiente di sicurezza.
1daN=1 kg.

DATI TECNICI MATERIALI

MENSOLA = Acciaio al carbonio S235JR - EN10027 | **ANCORANTE E RANELLA COPRIFORO** = PE Polietilene bianco

AC1 / AC2
Mensola telescopica per radiatori lamellari

APPLICAZIONE

Fissaggio di radiatori **lamellari.**

CARATTERISTICHE E VANTAGGI

> **Velocizza** l'installazione dei radiatori a parete.
> Garantisce la **regolazione millimetrica** della distanza dal muro.
> L'esclusiva **sagomatura** si adatta perfettamente all'aggancio dei radiatori lamellari.

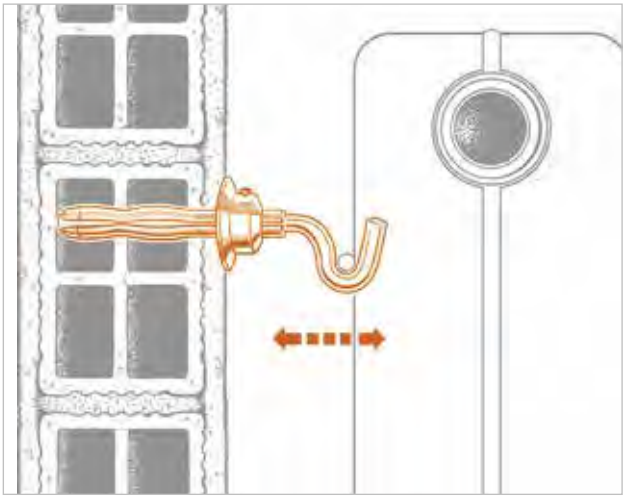



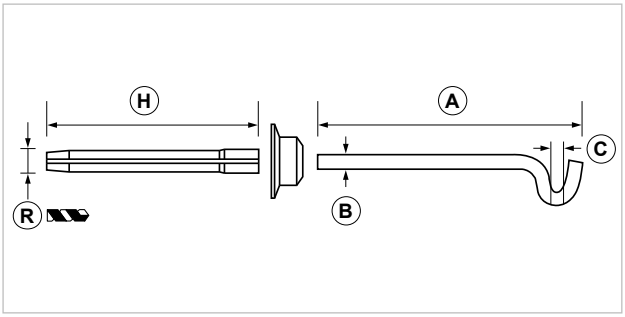

COD	TIPO	Applicazione	Finitura	A	B	C	H	R
015000	**AC1**	lamellari acciaio	zincata	129	7	5	101	10
015100	**AC2**	lamellari acciaio	zincata	205	7	5	101	10

CARICHI AMMISSIBILI

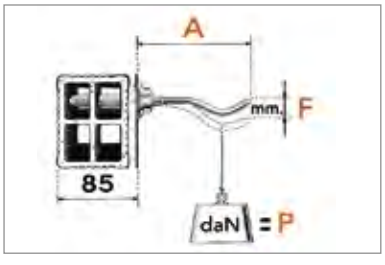

	A	F	P
AC1	45	1,5	50
AC2	120	3,5	10

I carichi ammissibili sono riferiti alla singola mensola. La portata indica la tenuta della mensola metallica e non del supporto in muratura. Per carico ammissibile si intende la resistenza ultima media a cui è stato applicato un coefficiente di sicurezza.
1daN=1 kg.

DATI TECNICI MATERIALI

MENSOLA = Acciaio al carbonio S235JR - EN10027 | **ANCORANTE E RANELLA COPRIFORO** = PE Polietilene bianco

MR-A1 BIANCA
Mensola piatta per radiatori in alluminio

APPLICAZIONE

Fissaggio di radiatori in **alluminio.**

CARATTERISTICHE E VANTAGGI

> **Velocizza l'installazione** di radiatori a parete.
> Il **nuovo ancorante a battuta** garantisce il corretto posizionamento prima della fase di installazione.
> L'installazione della **mensola** può essere effettuata **sia in avvitamento che in percussione** con martello in resina.
> L'**ampia rosetta dell'ancorante** permette di coprire eventuali imperfezioni del foro, garantendo così un **ottimo risultato estetico**.

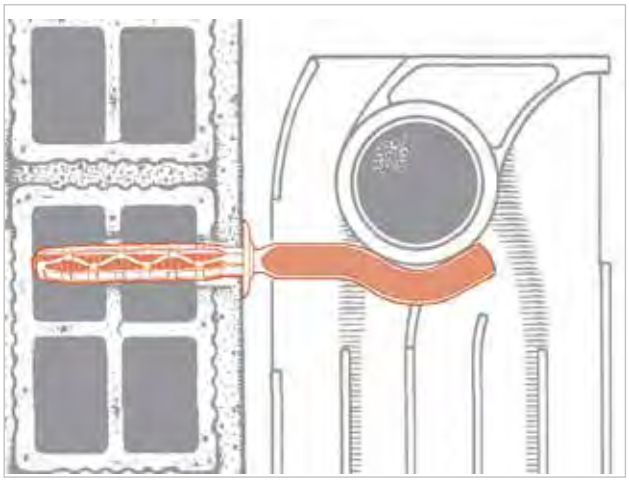



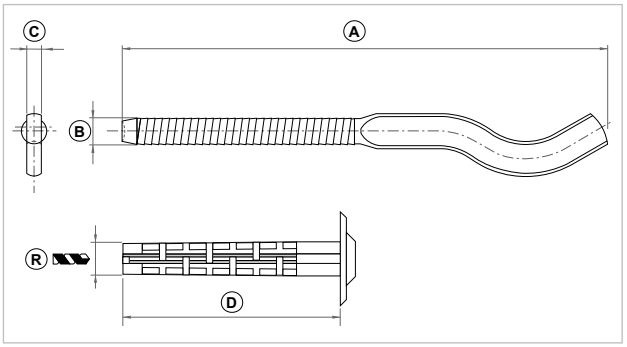

COD	TIPO	Applicazione	Finitura	A	B	C	D	E	R
013106	**MR-A1 BIANCA**	Alluminio Piatta	Zincata e verniciata	190	7	4	72	77	10

CARICHI AMMISSIBILI

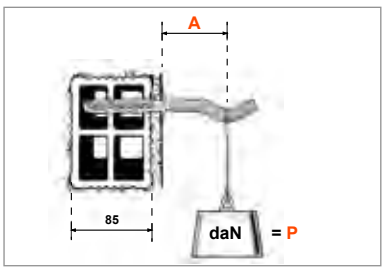

	A	P
MR-A1	90	25

I carichi ammissibili sono riferiti alla singola mensola. La portata indica la tenuta della mensola metallica e non del supporto in muratura.
Per carico ammissibile si intende la resistenza ultima media a cui è stato applicato un coefficiente di sicurezza.
1daN=1 kg.

DATI TECNICI MATERIALI

MENSOLA = Acciaio S235JR - EN10025, verniciata bianca | **ANCORANTE** = PE Polietilene bianco

MR-T / MR-GT BIANCA
Mensola smussata per radiatori tubolari

APPLICAZIONE

Fissaggio di radiatori **tubolari in acciaio e ghisa.**

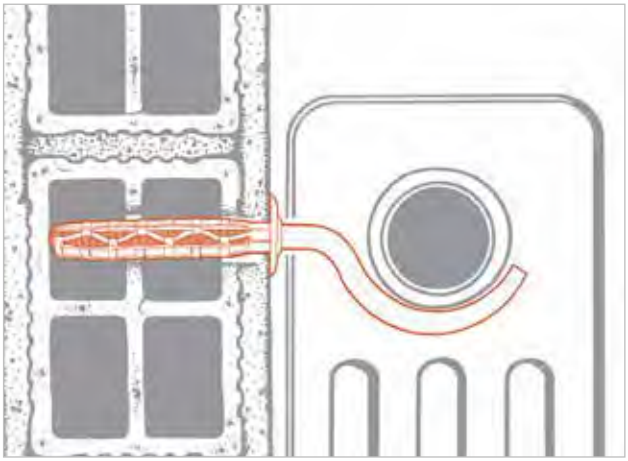

CARATTERISTICHE E VANTAGGI

> **Velocizza l'installazione** di radiatori a parete.
> Il **nuovo ancorante a battuta** garantisce il corretto posizionamento prima della fase di installazione.
> L'installazione della **mensola** può essere effettuata **sia in avvitamento che in percussione** con martello in resina.
> L'**ampia rosetta dell'ancorante** permette di coprire eventuali imperfezioni del foro, garantendo così un **ottimo risultato estetico**.



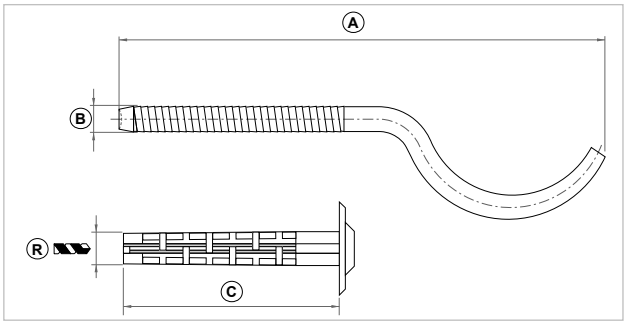

COD	TIPO	Applicazione	Finitura	A	B	C	D	R
012206	**MR-T3 BIANCA**	Tubolari - 2 / 3 colonne	verniciata bianca	160	8,5	72	77	12
012306	**MR-T4 BIANCA**	Tubolari - 3 / 4 colonne	verniciata bianca	190	8,5	72	77	12
012406	**MR-T5 BIANCA**	Tubolari - 4 / 5 colonne	verniciata bianca	230	8,5	72	77	12
010006	**MR-GT6 BIANCA**	Tubolari e ghisa 5 / 6 colonne	verniciata bianca	260	11,5	87	93	16

CARICHI AMMISSIBILI

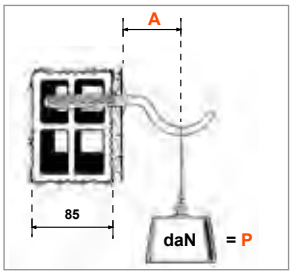

	A	P
MR-T3	55	60
MR-T4	85	60
MR-T5	125	40
MR-GT6	140	40

I carichi ammissibili sono riferiti alla singola mensola. La portata indica la tenuta della mensola metallica e non del supporto in muratura.
Per carico ammissibile si intende la resistenza ultima media a cui è stato applicato un coefficiente di sicurezza.
1daN=1 kg.

DATI TECNICI MATERIALI

MENSOLA = Acciaio al carbonio S235JR - EN10025, verniciata bianca
ANCORANTE = PE Polietilene bianco

G-MAGIC
Mensola per pareti in cartongesso

APPLICAZIONE

Fissaggio di radiatori in alluminio e tubolari in acciaio fino a 4 colonne per pareti in cartongesso.

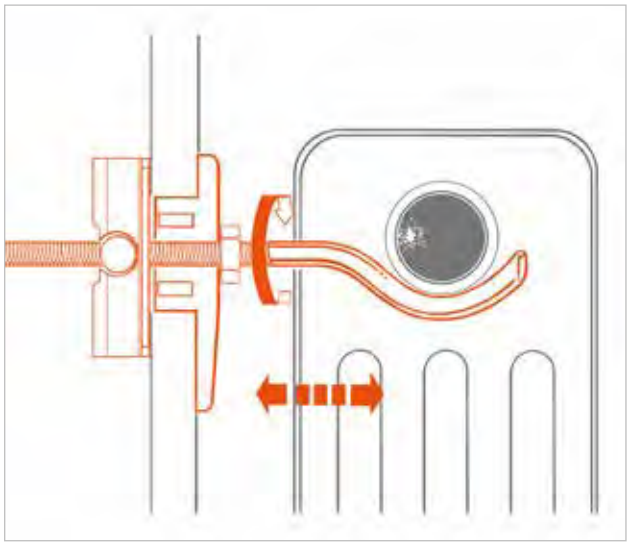

CARATTERISTICHE E VANTAGGI

> L'esclusiva **tecnologia brevettata** permette l'installazione di radiatori su pareti in cartongesso sia da ultimare che finite.
> Gli **elevati dati di portata** sono garantiti dalla presenza della **solida piastra restrostante,** comodamente inseribile nel foro anche a parete ultimata.
> Permette la **regolazione millimetrica** della distanza dal muro.
> Assicura il **migliori risultato estetico** grazie alla cover frontale in nylon bianco e all'esclusiva smussatura di testa.



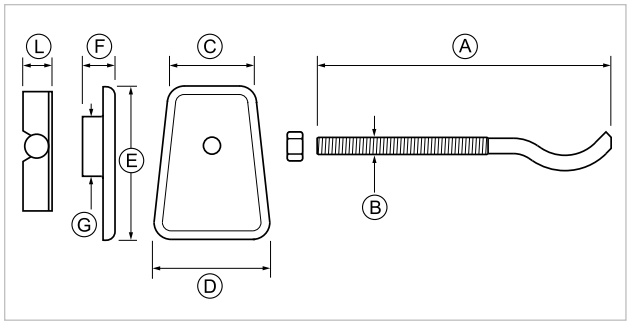

COD	TIPO	A	B	C	D	E	F	G	L
016020	**G-MAGIC**	172	M10	60	75	90	19	35	17,5

CARICHI AMMISSIBILI

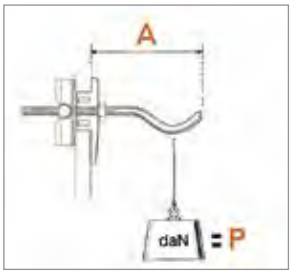

G-MAGIC	A	P
Cartongesso lastra singola 12,5 mm	97 127	18 12
Cartongesso lastra doppia 25 mm	97 127	26 20

I carichi ammissibili sono riferiti alla singola mensola considerando anche il materiale base.
La capacità di carico è fortemente influenzata dalla densità della lastra in cartongesso.
1daN=1kg

DATI TECNICI MATERIALI

MENSOLA = Acciaio al carbonio S235JR - EN10027 | **SCOCCA DI COPERTURA** = Nylon bianco
CONTROPIASTRA BASCULANTE = Acciaio DX51 Z100 EN 10142 zincatura sendzimir

ISOMEN
Mensola per pareti in muratura con isolante o cartongesso

APPLICAZIONE

Fissaggio di radiatori su **pareti con isolamento o cartongesso,** compresi tra 60 e 87 mm.
Adatto a **radiatori in alluminio** (esclusi coduli stretti), **acciaio e ghisa** da 2 a 4 colonne.

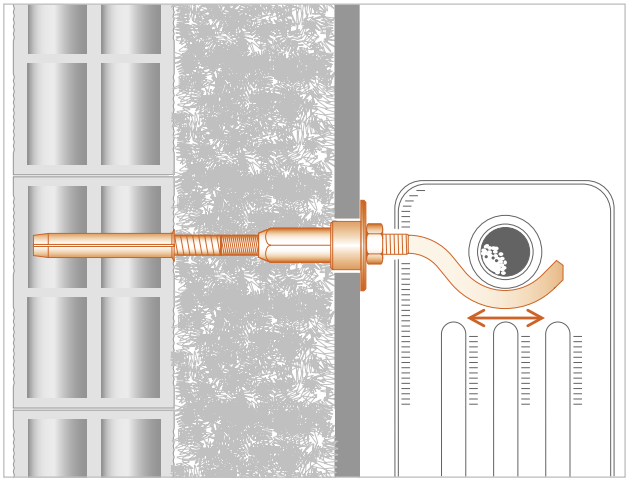

CARATTERISTICHE E VANTAGGI

> L'esclusivo **brevetto** permette di fissare radiatori sulle pareti di cartongesso addossate a muri perimetrali ed usate come isolante.
> Assicura la **massima solidità** grazie ai robusti componenti.
> Garantisce la **regolazione millimetrica** della distanza dal muro.
> Assicura il **migliori risultato estetico** grazie all'esclusiva smussatura di testa.
> Massima affidabilità su ogni tipo di muratura grazie all'**ancorante Giolli**.

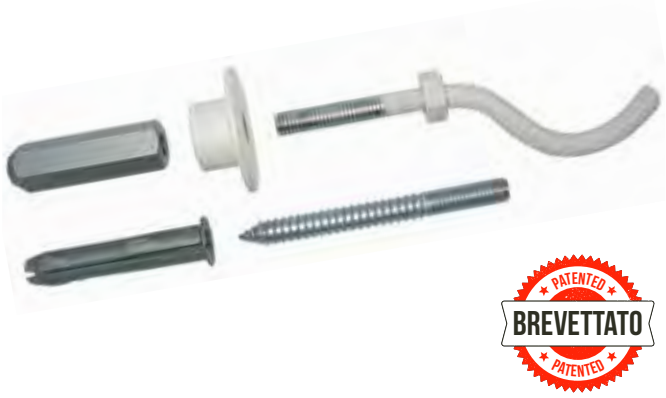

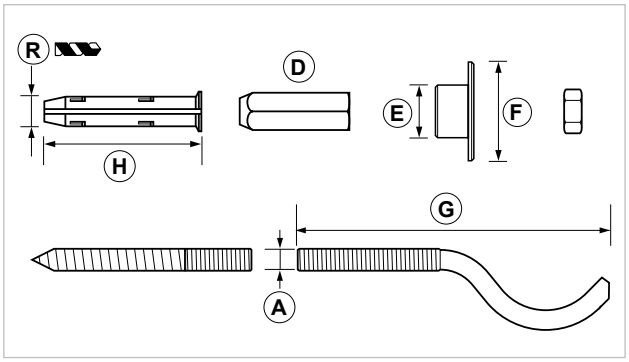

COD	TIPO	Applicazione	Finitura	Per isolamenti (mm)	Prof. min. foratura (mm)	A	D	E	F	G	H	R
122201	**ISOMEN**	alluminio, acciaio e ghisa - 2/4 colonne	verniciata bianca	60 - 87	180	M10	sw 17	24,5	45	142	70	12

CARICHI AMMISSIBILI

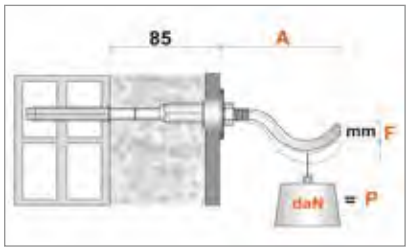

	A	F	P
ISOMEN	100	3,5	40
	130	3,5	25

I carichi ammissibili sono riferiti alla singola mensola. La portata indica la tenuta della mensola metallica e non del supporto in muratura. Per carico ammissibile si intende la resistenza ultima media a cui è stato applicato un coefficiente di sicurezza.
1daN=1 kg.

DATI TECNICI MATERIALI

MENSOLA = Acciaio al carbonio S235JR - EN10027 | **RANELLA COPRIFORO** = Acciaio verniciato bianco
ANCORANTE = PP Polipropilene | **VITE** = M10x100 Acciaio 4.8 EN ISO 898.1 zincato
ADATTATORE = M10x60 Acciaio 4.8 EN ISO 898.1 zincato

INSTALLAZIONE

1 - SEGNARE

Segnare sulla parete di cartongesso con fresa Ø25 il punto dove installare la mensola



2 - FORARE

Forare con punta Ø12 la parete di cartongesso, l'isolante e la muratura, iniziando dal segno precedente. La profondità di foratura è: ancorante 70mm + mm isolante + mm di cartongesso.

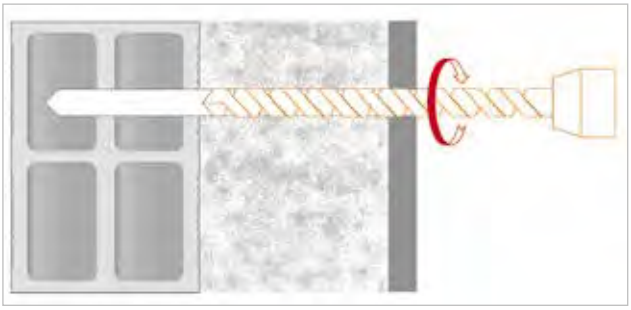

3 - FRESARE

Fresare la parete di cartongesso e ultimare il foro.

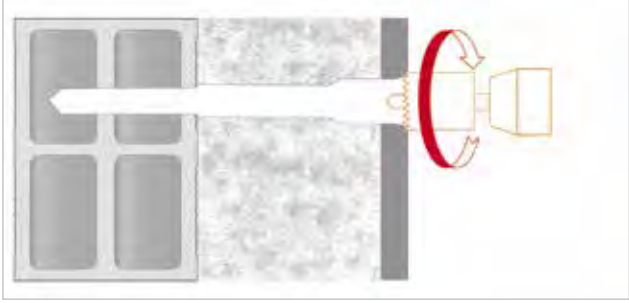

4 - INTRODURRE

Introdurre l'ancorante 12TN utilizzando l'apposito attrezzo PTN 12 (Cod. 120012).

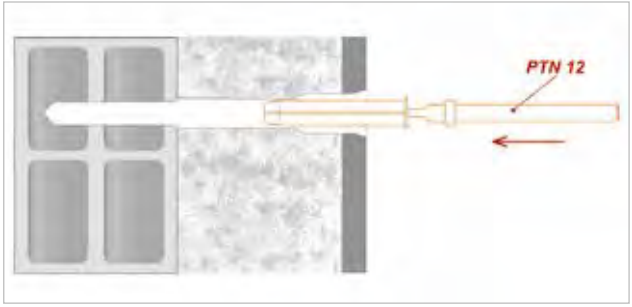

5 - COLLEGARE

Collegare la vite al manicotto serrandolo energicamente ed avvitare con bussola da 17 fino a filo parete.

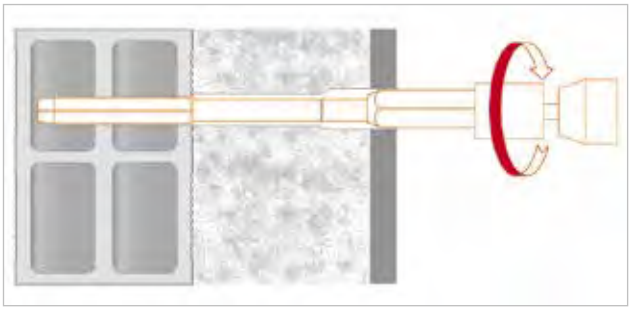

6 - CALZARE

Calzare la ranella sulla parete a copertura del foro.

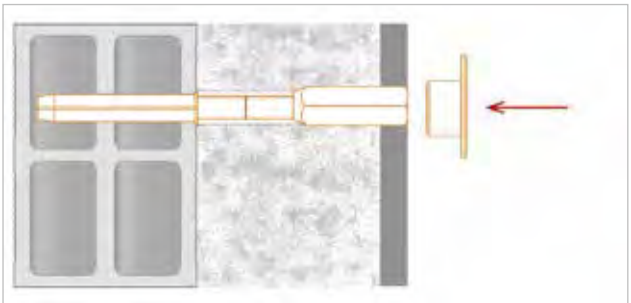

7 - AVVITARE

Avvitare la mensola alla misura desiderata e stringere il dado.

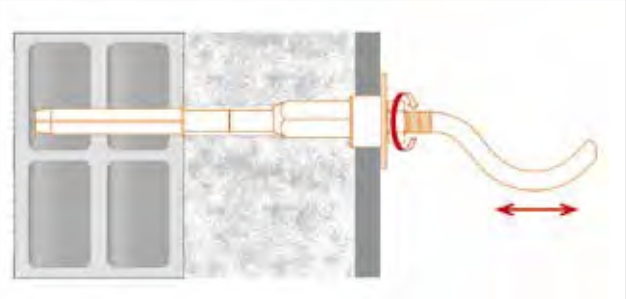

8 - INSTALLARE

Installare il radiatore.

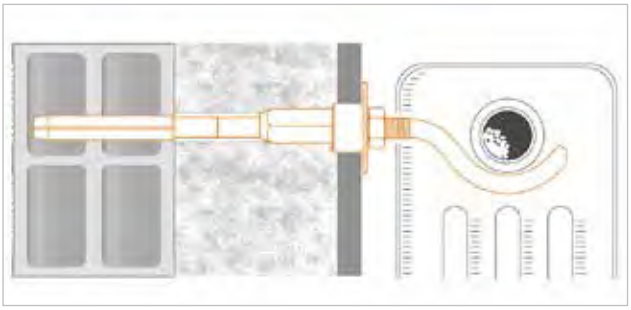

MP - MP PIÙ
Piedino per radiatori in ghisa e acciaio

APPLICAZIONE
Sostegno a pavimento per radiatori in ghisa e acciaio.

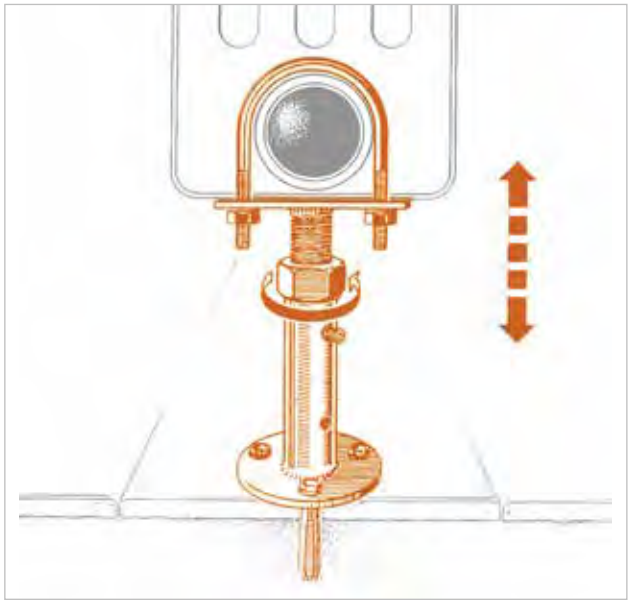

CARATTERISTICHE E VANTAGGI
> Sostiene **saldamente** il radiatore laddove non sia possibile il fissaggio a parete.
> Garantisce la **regolazione in altezza** anche con radiatore già posato.
> Assicura un **solido bloccaggio** del radiatore e scongiura il rischio di ribaltamento.



MP più

EXTRA STRONG

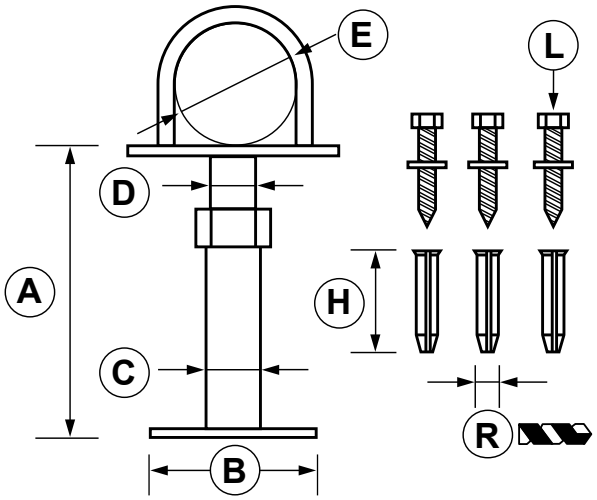

COD	TIPO	Applicazione	Finitura	A	B	C	D	E	H	L	R	Note
018000	**MP**	ghisa e acciaio	zincata	125-180	70	28	M22	61	40	TE 6x38	8	
018001	**MP più**	ghisa e acciaio	zincata con scocca di copertura bianca	125-180	70	28	M22	61	40	TE 6x38	8	*

*Articolo completo di scocca di copertura bianca cod. 018011 “SCO1”.

DATI TECNICI MATERIALI
PIEDINO = Acciaio DD11 EN 10111 zincato | **VITE** = Acciaio 4.8 EN ISO 898.1 zincato
ANCORANTE = PP Polipropilene

MP1
Piedino per radiatori in ghisa e tubolari

APPLICAZIONE

Sostegno a pavimento per radiatori in ghisa o tubolari.

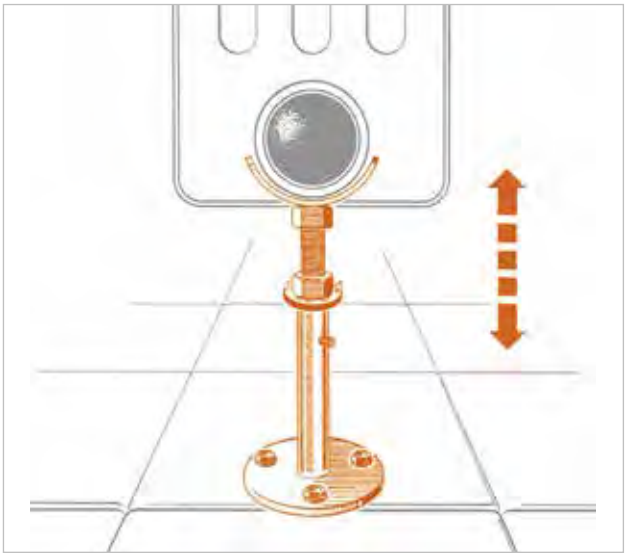

CARATTERISTICHE E VANTAGGI

> Sostiene **saldamente** il radiatore laddove non sia possibile il fissaggio a parete o il carico per la mensola fosse eccessivo.
> **Regolazione in altezza** millimetrica, utilizzabile anche in opera.
> La base verniciata garantisce una **gradevole resa estetica.**



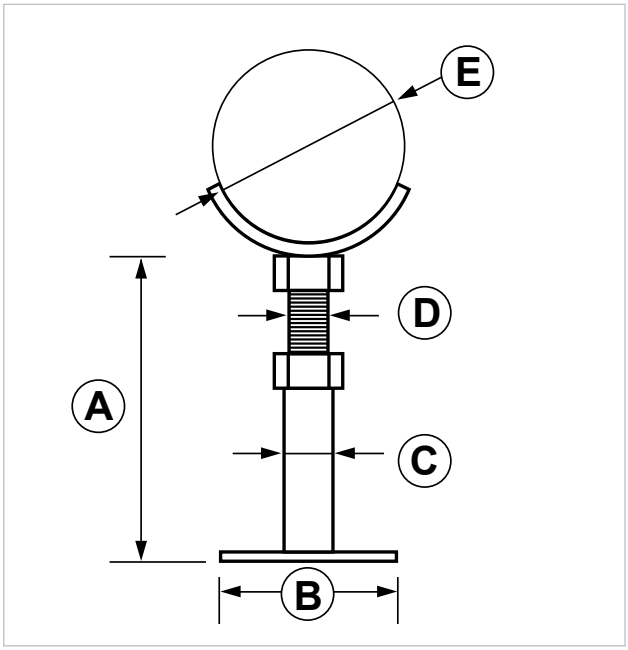

COD	TIPO	Applicazione	Finitura	A	B	C	D	E
018006	**MP1**	ghisa e tubolari	base verniciata bianca	125-190	70	17	M12	70

DATI TECNICI MATERIALI

PIEDINO = Acciaio DD11 EN 10111 zincato con base di appoggio verniciata bianca

MP2
Piedino per radiatori in alluminio

APPLICAZIONE

Sostegno a pavimento per radiatori in alluminio.

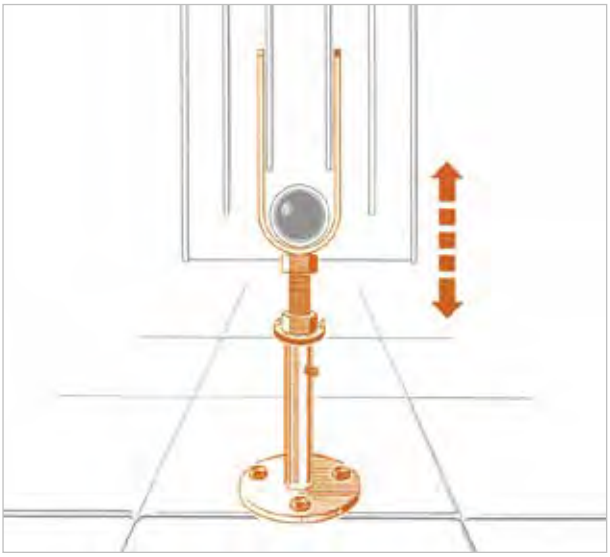

CARATTERISTICHE E VANTAGGI

> Sostiene **saldamente** il radiatore laddove non sia possibile il fissaggio a parete o il carico per la mensola fosse eccessivo.
> **Regolazione in altezza** millimetrica, utilizzabile anche in opera.
> La base verniciata garantisce una **gradevole resa estetica.**



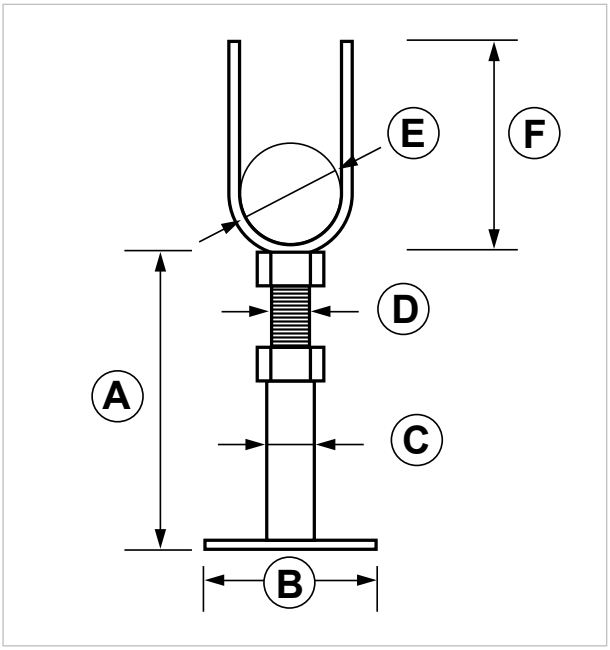

COD	TIPO	Applicazione	Finitura	A	B	C	D	E	F
018008	**MP2**	alluminio	base verniciata bianca	125-190	70	17	M12	41,5	120

DATI TECNICI MATERIALI

PIEDINO = Acciaio DD11 EN 10111 zincato con base di appoggio verniciata bianca

Scocca di copertura piedini

APPLICAZIONE

Finitura piedino MP, MP1, MP2.

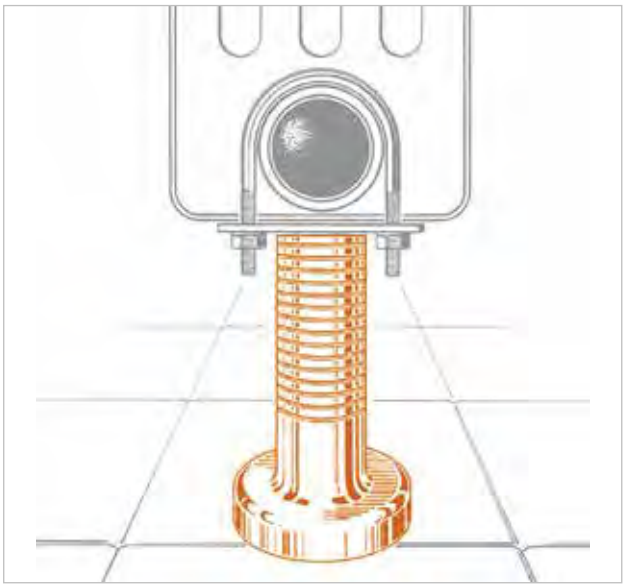

CARATTERISTICHE E VANTAGGI

> Garantisce la **migliore resa estetica.**
> Gli anelli sul gambo ne facilitano un **taglio a misura** per adattarla all'altezza del piedino installato.
> Composta da **due semigusci** di materiale plastico da assemblare fra loro.
> Fornita **bianca,** verniciabile.



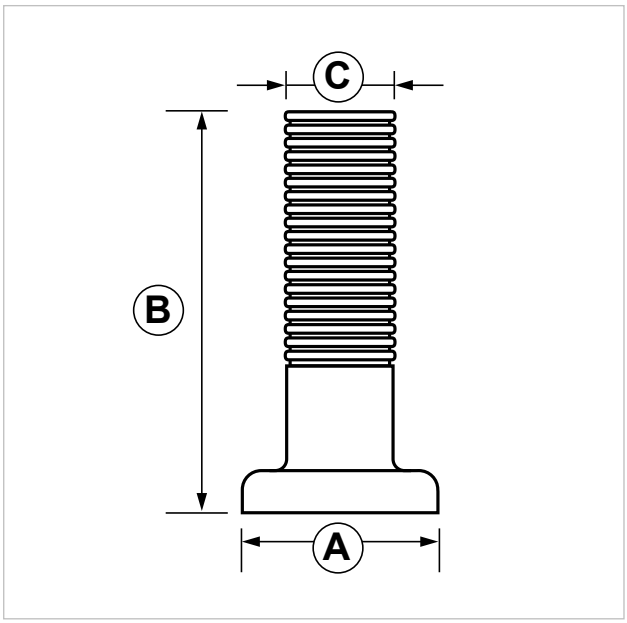

COD	TIPO	Applicazione	Finitura	A	B	C
018011	**SCO 1**	Per piedini MP / MP1 / MP2	bianca	84	175	48

DATI TECNICI MATERIALI

SCOCCA = Materiale plastico (ABS)

Ranella copriforo per mensola telescopica

APPLICAZIONE

Ricambio mensola telescopica.

CARATTERISTICHE E VANTAGGI

> Offre una **gradevole resa estetica** coprendo le imperfezioni del foro a parete.

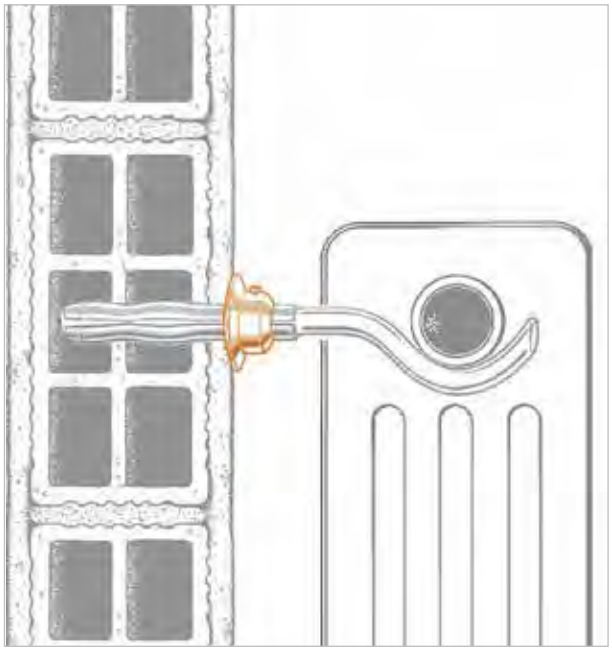



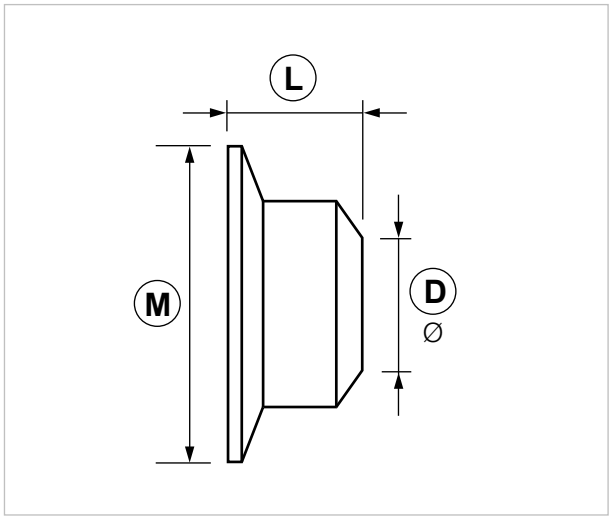

COD	TIPO	Applicazione	L	M	D
269000	**RAN 10 A**	Per mensole Ø 7 mm	13	34	10
269001	**RAN 12 G**	Per mensole Ø 9 mm	14	38	12
269002	**RAN 15 G**	Per mensole Ø 12 mm	18	44	15

DATI TECNICI MATERIALI

RANELLA COPRIFORO = PE Polietilene bianco

GST - ST 35
Gambo e sega a tazza

APPLICAZIONE

Foratura precisa delle pareti in cartongesso.

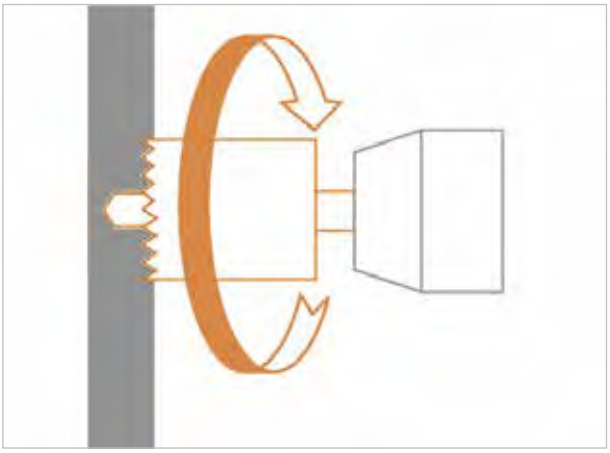

CARATTERISTICHE E VANTAGGI

> Permette l'**esecuzione precisa** del foro sulle lastre delle pareti a secco.
> Sega a tazza **bimetallica HSS** a dentatura variabile.
> Gambo con attacco standard **per tazze Ø32-210.**
> Punta di centraggio **intercambiabile.**
> Trasmissione sforzo di taglio su perni in acciaio e non sulla filettatura di aggancio della tazza.



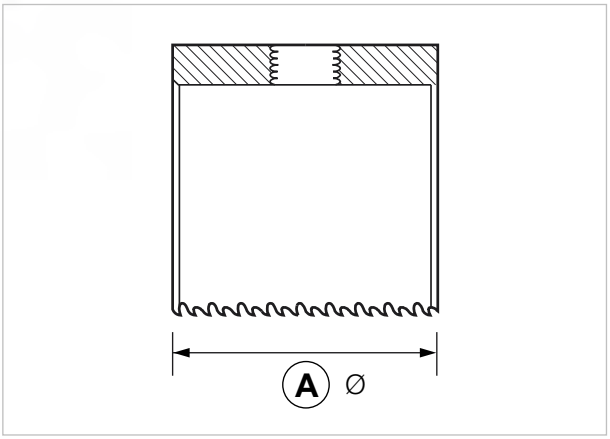

COD	TIPO	Descrizione	A
230000	**GST**	Gambo per sega a tazza	
230010	**ST 35**	Sega a tazza 35mm	35

Dima universale per attacchi radiatori

APPLICAZIONE

Messa in dima dei tubi di mandata e ritorno dei radiatori.

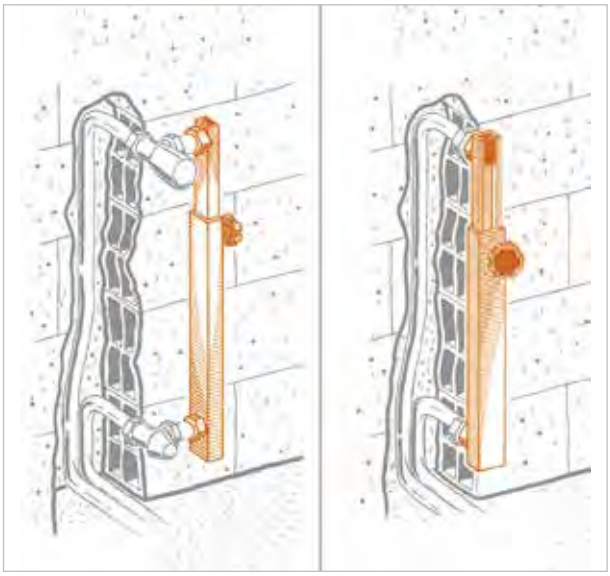

CARATTERISTICHE E VANTAGGI

> Definisce in maniera **affidabile** la posizione del radiatore, simulandone l'ingombro.
> Indispensabile attrezzo per la **pratica e veloce messa in dima** dei tubi di mandata e ritorno.
> Garantisce il fissaggio alla misura-interasse desiderata.
> Completi di **scala graduata tarata** e di facile lettura.



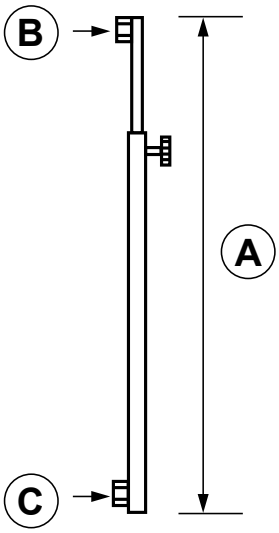

COD	TIPO	A	B	C
260010	**DIMA**	500-900	1/2"F	1/2"F
260015	**DIMA 140**	800-1450	1/2"F	1/2"F
260016	**DIMA 260**	1400-2600	1/2"F	1/2"F

DATI TECNICI MATERIALI

DIMA = Alluminio anodizzato EN 573.2 - EN 755.2

Kit con dima universale per attacchi radiatori

APPLICAZIONE

Messa in dima dei tubi di mandata e ritorno dei radiatori.

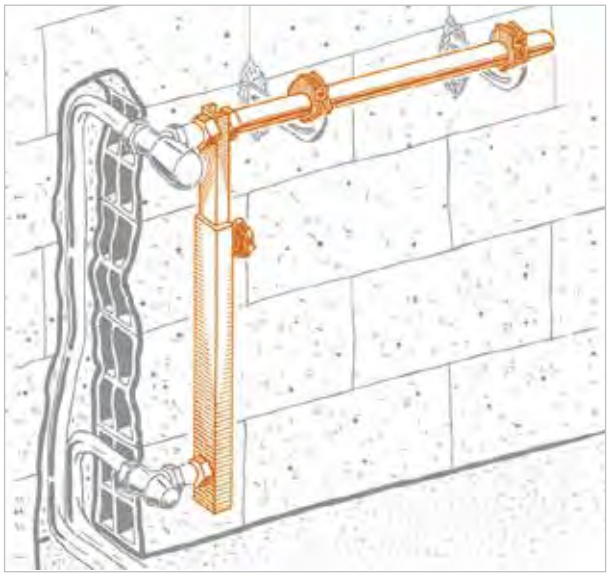

CARATTERISTICHE E VANTAGGI

> Definisce in maniera **affidabile** la posizione del radiatore, simulandone l'ingombro **su eventuali sostegni già installati**.
> Indispensabile per la **pratica e veloce messa in dima** dei tubi di mandata e ritorno.
> Garantisce il fissaggio alla misura-interasse desiderata.
> Completi di **scala graduata tarata** e di facile lettura.
> **Tubi verniciati e ranelle eccentriche incluse** per una simulazione completa.



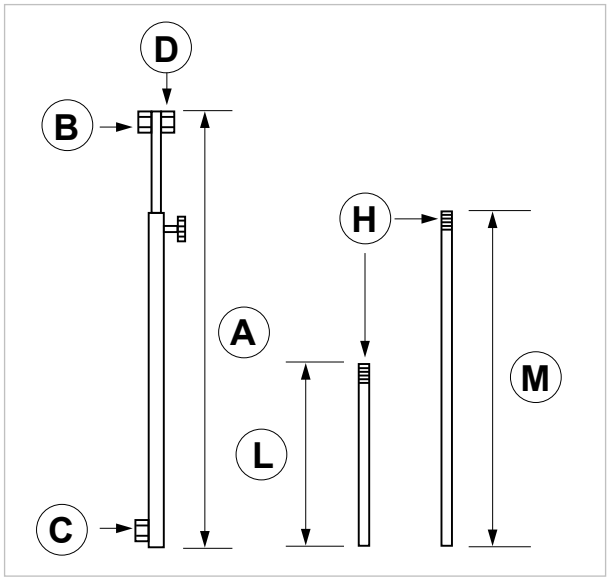

COD	TIPO	A	B	C	D	H	L	M
260030	**KIT DIMA**	500-900	1/2"F	1/2"F	1/2"F	1/2"G	300	600

DATI TECNICI MATERIALI

DIMA = Alluminio anodizzato EN 573.2 - EN 755.2



FISSAGGI PER **SANITARI**



FISSAGGI PER **SANITARI**

FISSAGGIO VASI E BIDET A PAVIMENTO..... 31

WB INOX - Fissaggio a pavimento di vasi e bidet
WB TECH INOX - Fissaggio a pavimento di vasi e bidet
WB 2 INOX - Supporto lat. per fiss. a pav. di vasi e bidet
WB 2 TECH INOX - Supp. lat. per fiss. a pav. di vasi e bidet
CP - Fissaggio cassette di scarico a muro

FISSAGGIO LAVABI E LAVATOI..... 35

LR - Fissaggio regolabile lavabi a muro
LR 14 - Fissaggio lavabi a muro
LC/LA - Supporto regolabile per fissaggio a muro di lavelli

FISSAGGIO CALDAIE E SCALDABAGNI..... 38

BL2 - Fissaggio a muro di scaldabagni e caldaie
BLR - Fissaggio a muro regolabile di scaldabagni e caldaie
BL14 - Fissaggio a muro di scaldabagni e caldaie

FISSAGGIO VASI E BIDET SOSPESI..... 41

SVELTA EVO - Sostegno per vasi e bidet sospesi
BIANCA - Unica premontata per vasi e bidet sospesi
ROSSA - Staffa premontata universale per vasi sospesi
AZZURRA - Staffa premontata universale per bidet sospesi
PSS - Piedino di rinforzo per staffe Rossa, Azzurra e Bianca
SIN 180-230 - Kit doppio interasse
G80 - Supp. univ. cassette incasso con staffa vasi sospesi

ACCESSORI..... 48

CAP - Kit di fissaggio sanitari sospesi alle staffe
PO - Kit prolunga ottone ½”
SAP - Sagoma univ. protettiva appoggio vasi e bidet sosp.
SIP - Striscia protettiva per appoggio sanitari e ceramiche

WB INOX
Fissaggio a pavimento di vasi e bidet

APPLICAZIONE
Fissaggio a pavimento di sanitari.

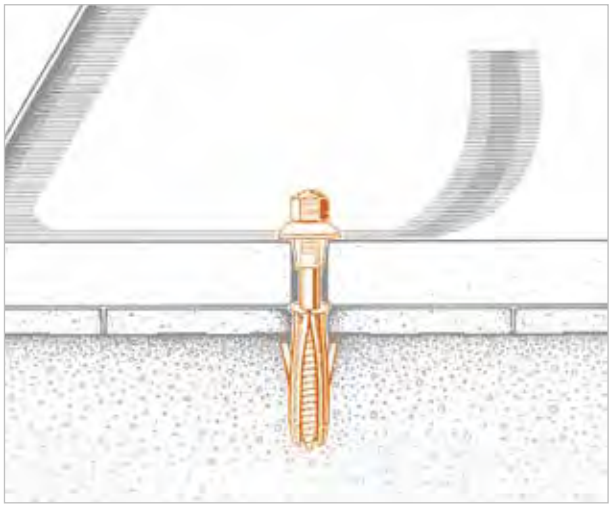

CARATTERISTICHE E VANTAGGI
> Garantisce un bloccaggio **stabile e sicuro** di sanitari con fori verticali.
> Assicura **prestazioni impeccabili nel tempo** grazie ai materiali solidi ed anticorrosione.



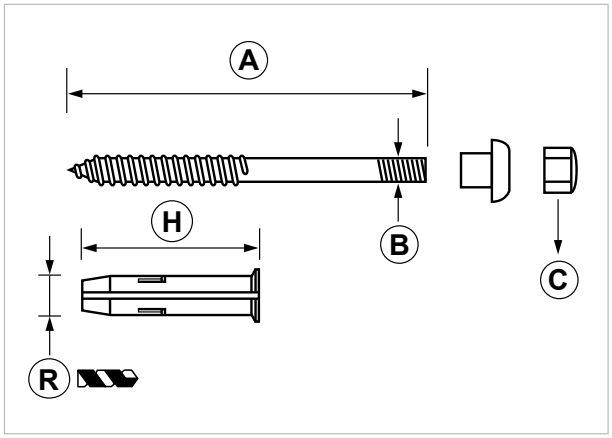

COD	TIPO	VITE	A	B	C	H	R
020400	**WB INOX**	inox AISI 430	80	M6	M6 cieco	40	8
020410	**WBL INOX**	inox AISI 430	100	M6	M6 cieco	40	8

CARICHI AMMISSIBILI



Per la sua originale forma l'ancorante Giolli blocca saldamente la vite e il sanitario in modo definitivo scongiurando il sollevamento dello stesso.
Adatto a pavimenti con sottofondo in materiale friabile o magrone.
1daN=1kg.

DATI TECNICI MATERIALI
ANCORANTE = PP Polipropilene | **VITE DOPPIO FILETTO** = Ottone EN 12164 o acciaio inox AISI 430 EN 1.4016
BUSSOLA = Nylon PA6 | **DADO DI BLOCCAGGIO** = Ottone nichelato

WB TECH INOX
Fissaggio a pavimento di vasi e bidet

APPLICAZIONE
Fissaggio a pavimento di sanitari.

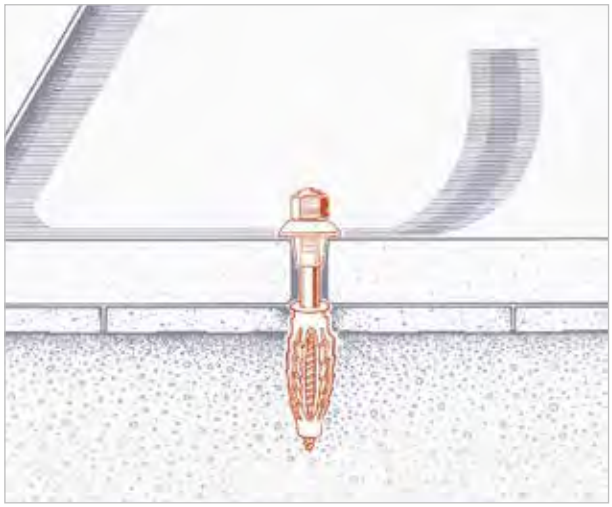

CARATTERISTICHE E VANTAGGI
> Garantisce un bloccaggio **stabile e sicuro** di sanitari con fori verticali.
> Assicura **prestazioni impeccabili nel tempo** grazie ai materiali solidi ed anticorrosione.



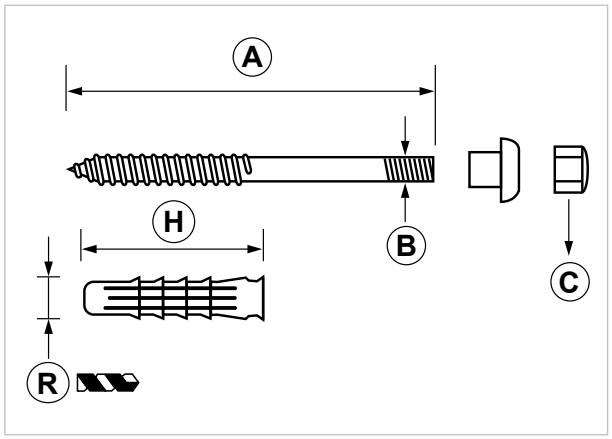

COD	TIPO	VITE	A	B	C	H	R
020405	**WB TECH INOX**	inox AISI 304	80	M6	M6 cieco	40	8
020415	**WBL TECH INOX**	inox AISI 304	100	M6	M6 cieco	40	8

CARICHI AMMISSIBILI



L'ancorante G-Tech blocca saldamente la vite e il sanitario in modo definitivo scongiurando il sollevamento dello stesso.
Adatto a pavimenti con sottofondo in materiale friabile o magrone.
1daN=1kg.

DATI TECNICI MATERIALI
ANCORANTE = PP Polipropilene | **VITE DOPPIO FILETTO** = Ottone EN 12164 o acciaio inox AISI 430 EN 1.4016
BUSSOLA = Nylon PA6 | **DADO DI BLOCCAGGIO** = Ottone nichelato

WB 2 INOX
Supporto laterale per il fissaggio a pavimento di vasi e bidet

APPLICAZIONE
Fissaggio a pavimento di sanitari.

CARATTERISTICHE E VANTAGGI
> Garantisce un **bloccaggio stabile e sicuro** di sanitari con fori laterali.
> L'esclusivo **angolare brevettato** accoglie la vite in qualsiasi posizione e inclinazione.
> Assicura **prestazioni impeccabili nel tempo** grazie ai materiali solidi e anticorrosione e alla **viteria in acciaio inox**.
> Completo di cappellotto plastico cromato per una **gradevole resa estetica**.

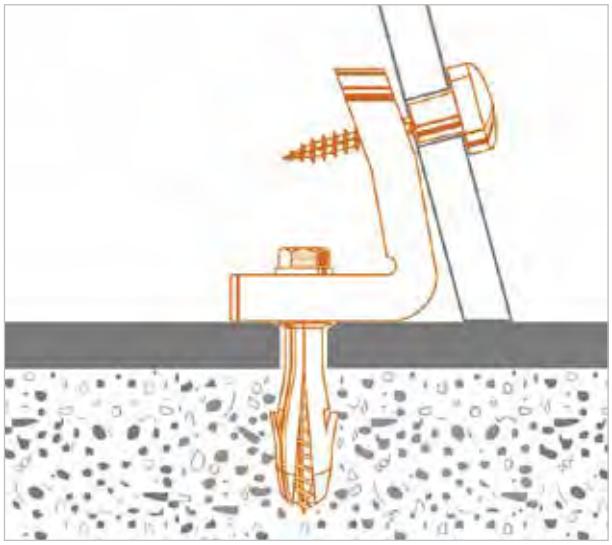

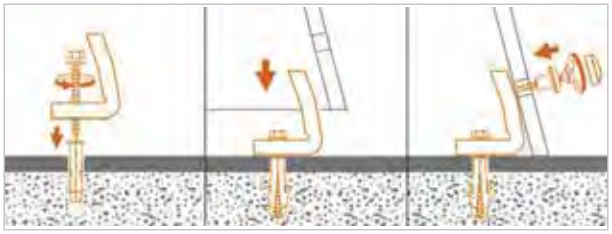



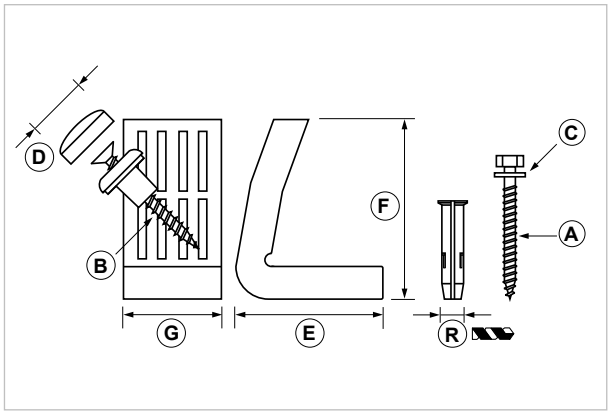

COD	TIPO	VITI	A	B	C	D	E	F	G	R
020201	**WB 2 INOX**	inox AISI 304	TE 6x50	TS 5x70	6,4x12x1,6	19,6	45	55	30	8

DATI TECNICI MATERIALI
ANCORANTE = PP Polipropilene | **VITE** = Acciaio INOX AISI 304 - EN 10088
ANGOLARE E BUSSOLA = Nylon PA6 | **CAPPELLOTTO** = Plastica ABS cromato

WB 2 TECH INOX
Supporto laterale per il fissaggio a pavimento di vasi e bidet

APPLICAZIONE
Fissaggio a pavimento di sanitari.

CARATTERISTICHE E VANTAGGI
> Garantisce un **bloccaggio stabile e sicuro** di sanitari con fori laterali.
> L'esclusivo **angolare brevettato** accoglie la vite in qualsiasi posizione e inclinazione.
> Assicura **prestazioni impeccabili nel tempo** grazie ai materiali solidi e anticorrosione e alla **viteria in acciaio inox**.
> Completo di cappellotto plastico cromato per una **gradevole resa estetica**.
> Semplicità di posa grazie alle **asole laterali allungate** che ne facilitano l'inserimento della vite.



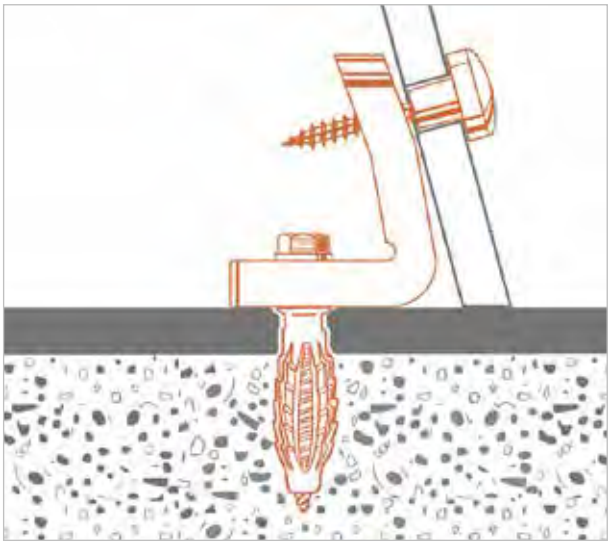

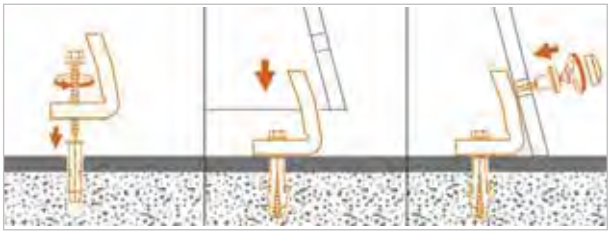

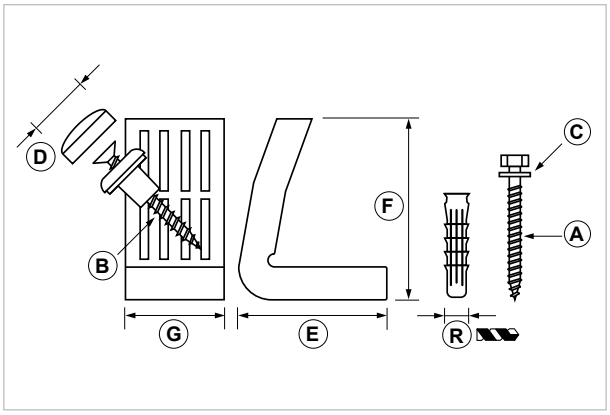

COD	TIPO	VITI	A	B	C	D	E	F	G	R
020205	**WB 2 TECH INOX**	inox AISI 304	TE 6x50	TS 5x70	6,4x12x1,6	19,6	45	55	30	8

DATI TECNICI MATERIALI
ANCORANTE = PP Polipropilene | **VITE** = Acciaio INOX AISI 304 - EN 10088
ANGOLARE E BUSSOLA = Nylon PA6 | **CAPPELLOTTO** = Plastica ABS cromato

CP
Fissaggio cassette di scarico a muro

APPLICAZIONE
Fissaggio a parete di cassette di scarico.

CARATTERISTICHE E VANTAGGI
> Bussola e dado in nylon garantiscono la massima **protezione della ceramica** nel fissaggio.



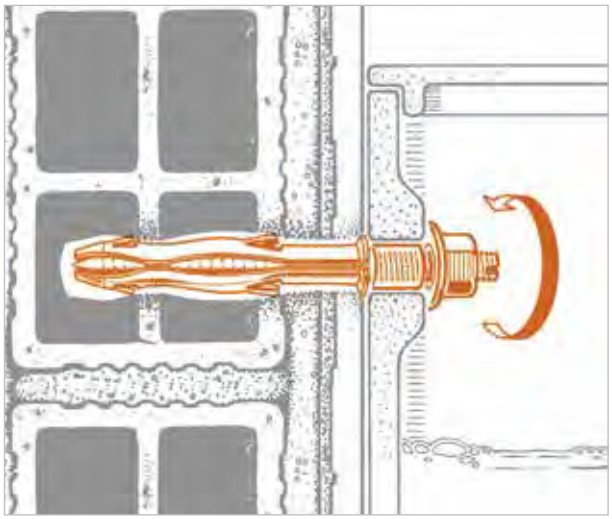

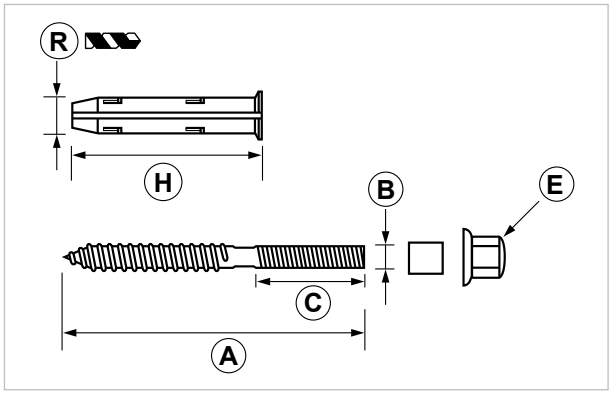

COD	TIPO	A	B	C	E	H	R
031900	**CP**	100	M8	30	M8	70	10

DATI TECNICI MATERIALI

ANCORANTE = PP Polipropilene | **VITE** = Acciaio 4.8 EN ISO 898.1 con zincatura elettrolitica 7-8 µm
RANELLA E DADO = Nylon PA6

LR
Fissaggio regolabile lavabi a muro

APPLICAZIONE

Fissaggio di lavabi su muratura.

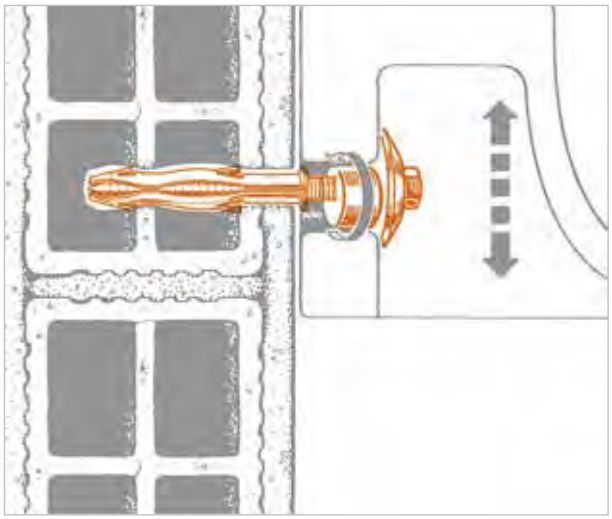

CARATTERISTICHE E VANTAGGI

> Consente la **messa in bolla del lavabo in opera** grazie all'esclusiva ranella eccentrica.
> La ranella in nylon **protegge la ceramica** nel serraggio.
> **Affidabile su ogni tipo di muratura** grazie all'ancorante Giolli incluso nella confezione.



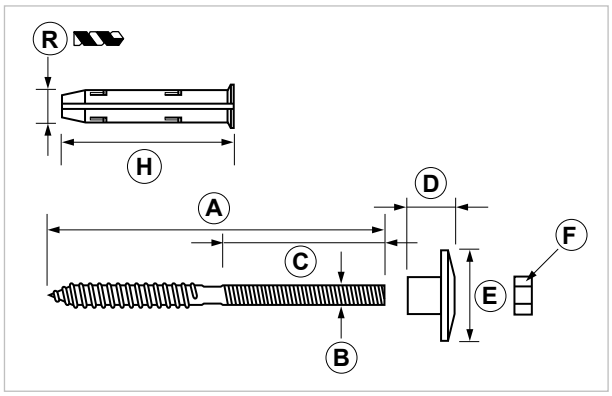

COD	TIPO	A	B	C	D	E	F	H	R
030200	**LR 3**	120	M10	35	21	40	M10	70	12
030300	**LR 4**	180	M10	90	21	40	M10	70	12
030400	**LR 5**	220	M10	90	21	40	M10	70	12

CARICHI AMMISSIBILI



	A	B
LR 3	50	100
LR 4	-	100
LR 5	-	100

A = Valore di portata in daN con carico a sbalzo di mm 600.
B = Valore di portata assiale in daN.
Parete di mattoni forati e piastrelle.
1daN=1kg

DATI TECNICI MATERIALI

ANCORANTE = PP Polipropilene | **VITE** = Acciaio 4.8 EN ISO 898.1 con zincatura elettrolitica 7-8 µm
RANELLA ECCENTRICA = Nylon PA6

LR 14
Fissaggio lavabo a muro

APPLICAZIONE

Fissaggio di lavabi su muratura.

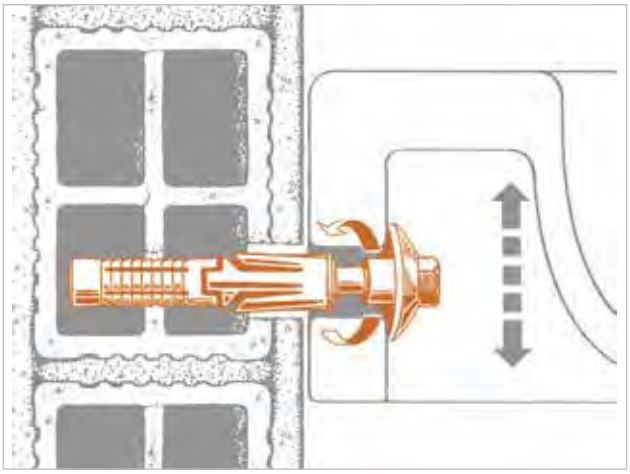

CARATTERISTICHE E VANTAGGI

> Ancoraggio efficace e con un'**elevata resistenza** anche su murature forate o alleggerite.



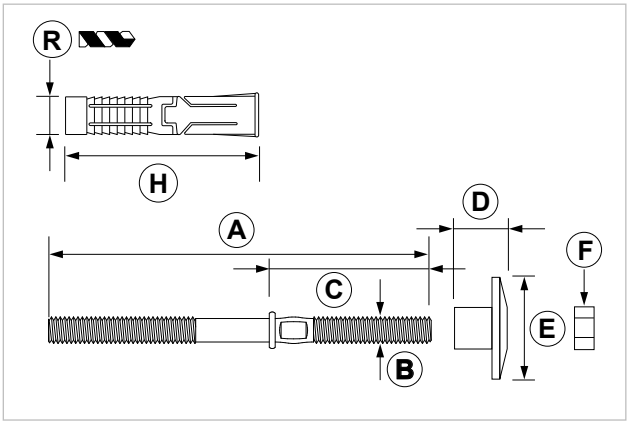

COD	TIPO	A	B	C	D	E	F	H	R	Prof. min. foratura	Spess. max. fissabile
030205	**LR 14**	130	M10	55	21	40	M10	75	14	75	14

CARICHI AMMISSIBILI



	A	B
LR 14	100	44

A = Valore di portata in daN con carico a sbalzo di mm 600.
B = Valore di portata assiale in daN.
Parete di mattoni forati e piastrelle.
1daN=1kg

DATI TECNICI MATERIALI

ANCORANTE= Poliammide 6 RAL 7035 con cono metallico
VITE = Acciaio 4.8 EN ISO 898.1 con zincatura elettrolitica 7-8 µm
RANELLA ECCENTRICA = Nylon PA6

Supporto regolabile per il fissaggio a muro di lavelli

APPLICAZIONE

Fissaggio di lavelli su muratura.

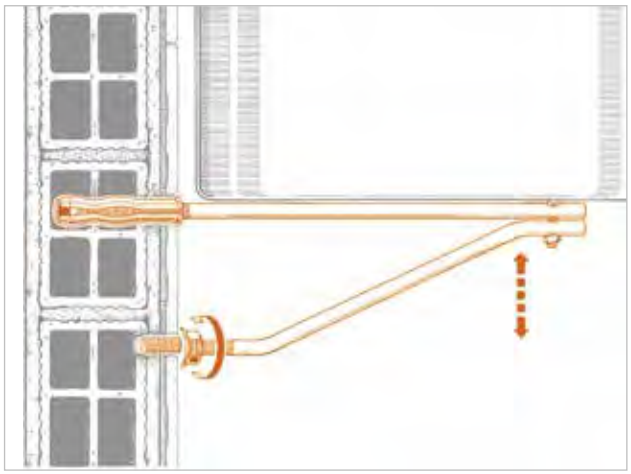

CARATTERISTICHE E VANTAGGI

> **Facile e veloce** da installare.
> Consente la **messa in bolla del lavello** in opera grazie alla regolazione del dado inferiore.
> La mensola portante combinata al puntone di rinforzo assicurano un **fissaggio incredibilmente robusto**.

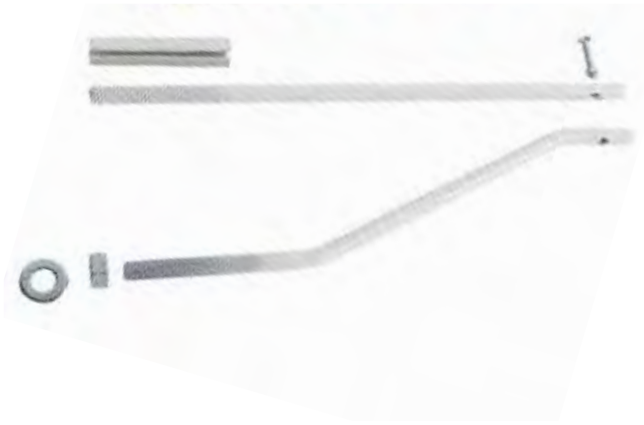

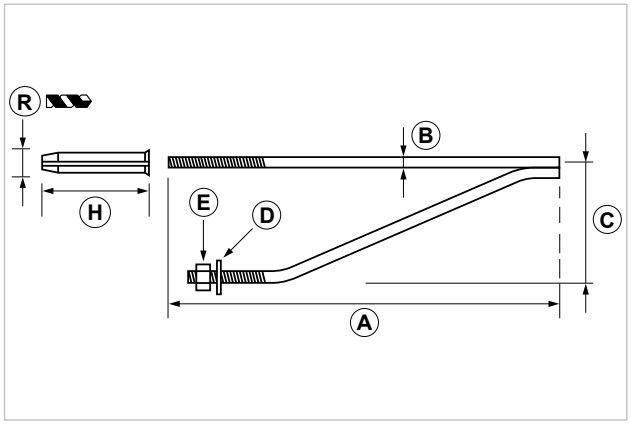

COD	TIPO	A	B	C	D	E	H	R
021000	LC	460	11	155	13x27x3	M12	82	15
022000	LA	340	11	90	13x27x3	M12	82	15

CARICHI AMMISSIBILI

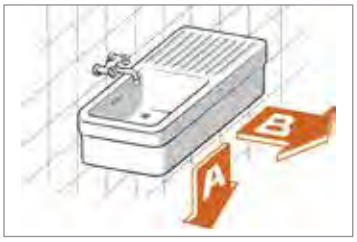

	A	B
LA	80	130
LC	70	130

A = Valore di portata in daN con carico a sbalzo di mm 600.
B = Valore di portata assiale in daN.
Parete di mattoni forati e piastrelle.
1daN=1kg

DATI TECNICI MATERIALI

ANCORANTE = PE Polietilene
VITE E DADI = Acciaio 4.8 EN ISO 898.1 con zincatura elettrolitica 7-8 µm
MENSOLA = Acciaio S235JR EN 10027 verniciato bianco

BL 2
Cancano per il fissaggio a muro di scaldabagni e caldaie

APPLICAZIONE
Fissaggio di scaldabagni e caldaie su muratura.

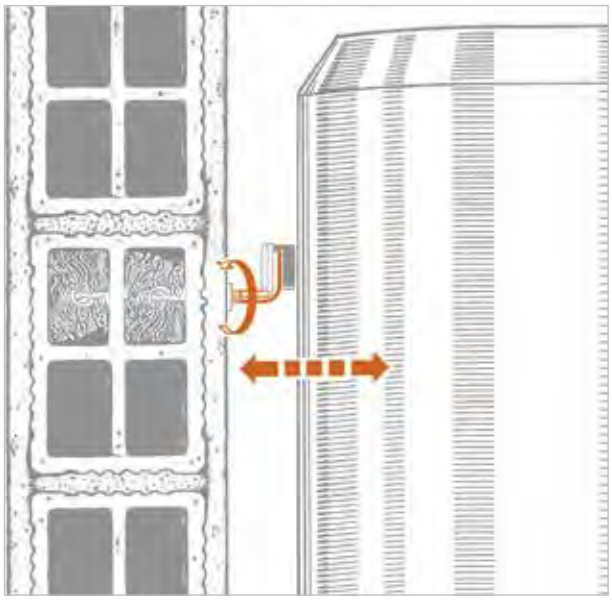

CARATTERISTICHE E VANTAGGI
> Consente la **regolazione assiale della sporgenza** grazie al gancio con gambo parzialmente filettato.
> **Tenuta garantita su ogni tipo di muratura** grazie all'ancorante Giolli incluso.



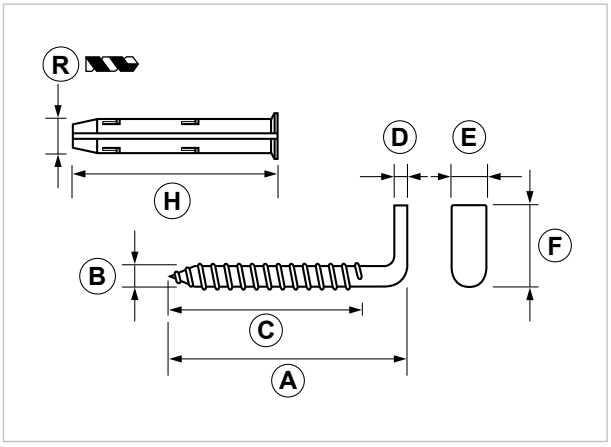

COD	TIPO	A	B	C	D	E	F	H	R
032150	**BL 2**	94	10	60	4	13,5	30	70	12

CARICHI AMMISSIBILI



	A	B
BL 2	100	80

A = Valore di portata in daN.
B = Valore di portata assiale in daN.
Dati riferiti all'installazione dello scaldabagno con 2 pezzi.
1daN=1kg

DATI TECNICI MATERIALI
ANCORANTE = PP Polipropilene
VITE = Acciaio 4.8 EN ISO 898.1 con zincatura elettrolitica 7-8 µm

BLR
Supporto regolabile per il fissaggio a muro di scaldabagni e caldaie

APPLICAZIONE
Fissaggio di scaldabagni e caldaie su muratura.

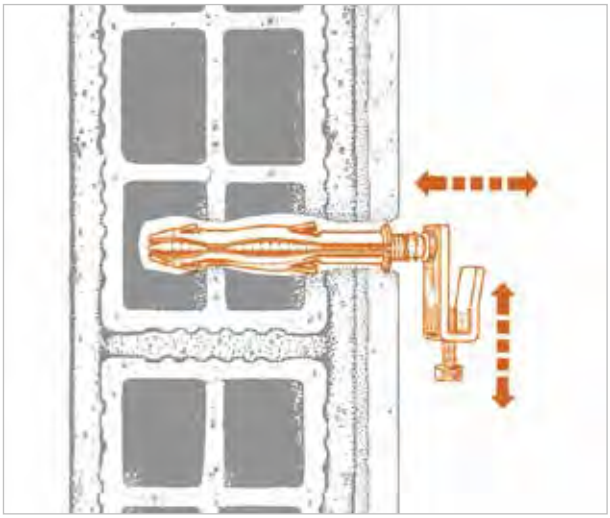

CARATTERISTICHE E VANTAGGI
> Consente la **doppia regolazione dell'altezza e della distanza dal muro**.
> **Robustezza garantita** dalla saldatura del gancio a filo continuo al vitone.
> **Tenuta garantita su ogni tipo di muratura** grazie all'ancorante Giolli incluso.



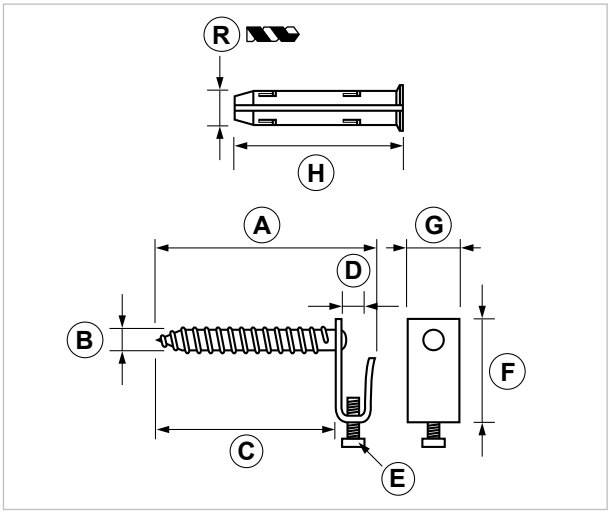

COD	TIPO	A	B	C	D	E	F	G	H	R
032200	**BLR**	83	10	70	7	TC M5x14	40	20	70	12

CARICHI AMMISSIBILI



	A	B
BLR	100	50

A = Valore di portata in daN.
B = Valore di portata assiale in daN.
1daN=1kg

DATI TECNICI MATERIALI
ANCORANTE = PP Polipropilene
VITE = Acciaio 4.8 EN ISO 898.1 con zincatura elettrolitica 7-8 µm

BL 14
Fissaggio a muro di scaldabagni e caldaie

APPLICAZIONE
Fissaggio di scaldabagni e caldaie su muratura.

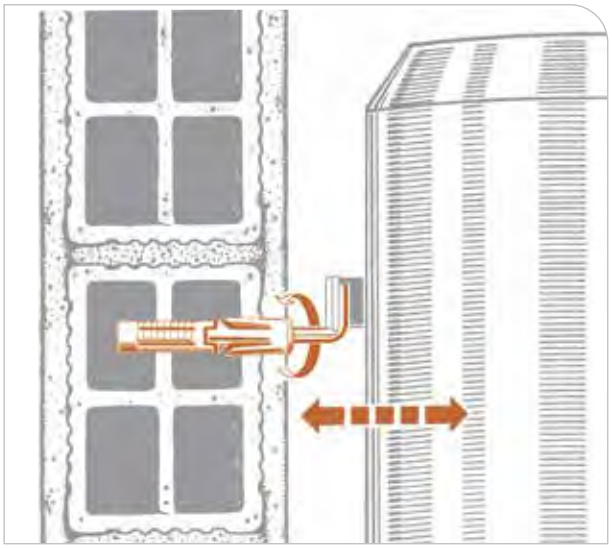

CARATTERISTICHE E VANTAGGI
> Ancoraggio efficace e con un'**elevata resistenza** anche su murature forate o alleggerite.



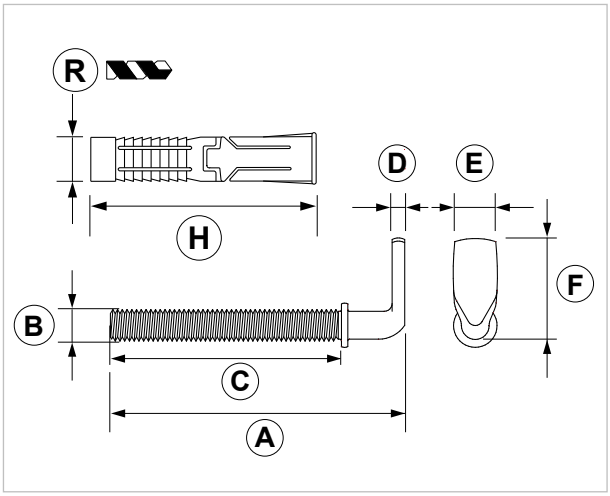

COD	TIPO	A	B	C	D	E	F	H	R	Prof. min. foratura	Spess. max. fissabile
032155	**BL 14**	93	M10	75	4	14	32	75	14	75	14

CARICHI AMMISSIBILI



	A	B
BL 14	100	44

A = Valore di portata in daN.
B = Valore di portata assiale in daN.
1daN=1kg

DATI TECNICI MATERIALI
VITE = Acciaio 4.8 EN ISO 898.1 con zincatura elettrolitica 7-8 µm
ANCORANTE = PP Polipropilene

SVELTA EVO
Sostegno per vasi e bidet sospesi

APPLICAZIONE

Fissaggio di sanitari sospesi su muratura.

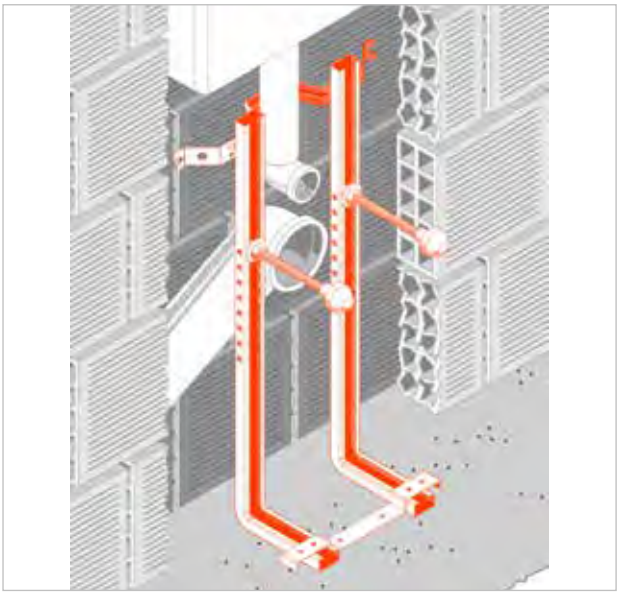

CARATTERISTICHE E VANTAGGI

> Il sistema di collegamento con traverse nervate consente un montaggio **robusto, stabile e veloce.**
> **Rapida regolazione degli interassi** tra 180 e 230 mm grazie alle forature predisposte sulle traverse.
> Rispetta le norme **UNI EN 997 e UNI 14528**, che stabiliscono i metodi di prova sulle ceramiche per vasi e bidet, applicando un **carico di 400 kg**.
> Grazie alla sua **altezza di 660 mm** è particolarmente adatta all'installazione con pavimenti radianti.
> Traversa alta dotata di **zanche laterali** appositamente studiate per essere facilmente murate.
> **Forature laterali sui longheroni** per eventuale fissaggio di adduzioni acqua (caso bidet).
> Corredata da cappellotti di finitura per un **impeccabile risultato estetico**.
> Completa di dettagliate i**struzioni di montaggio**.

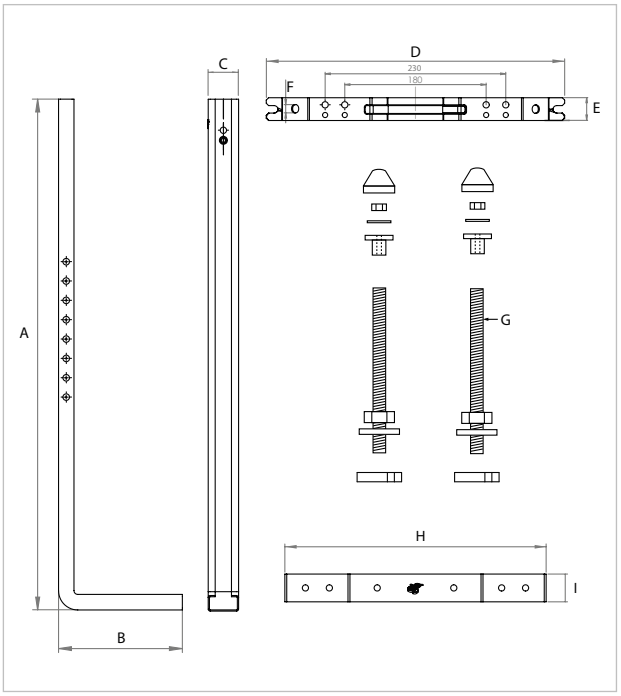







COD	TIPO		A	B	C	D	E	F	G	H	I
020533	**SVELTA EVO 180**	Staffa montata a 180 mm	660	160	39	380	29	10,5	M12x180	273	29
020537	**SVELTA EVO**	Staffa singola in scatola	660	160	39	380	29	10,5	M12x180	273	29

DATI TECNICI MATERIALI

STAFFA = Acciaio DX51 D Z200 EN 10142 zincatura sendzimir
COMPONENTI = Acciaio 4.8 EN ISO 898.1 con zincatura elettrolitica 7-8 µm
ANCORANTE = PP Polipropilene | **ROSONI** = Nylon PA6 bianco | **CAPPELLOTTI** = PE Polietilene

BIANCA
Unica premontata per vasi e bidet sospesi

APPLICAZIONE
Fissaggio e installazione di sanitari sospesi su muratura.

CARATTERISTICHE E VANTAGGI
> **Unica staffa** per l'installazione di vasi e bidet sospesi.
> **Preassemblata**, per un'installazione velocissima.
> **Universale**: si adatta ai sanitari delle maggiori case produttrici.
> L'esclusiva **piastra brevettata** e i suoi accessori consentono il bloccaggio delle curve di scarico da 110 e 90 mm, dello scarico del bidet e il posizionamento del carico acqua fredda e calda.
> Adattabile a **interassi da 180 mm e 230 mm**.

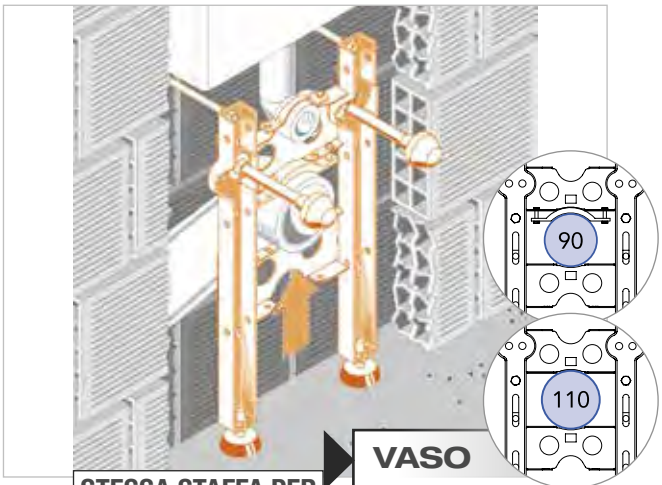



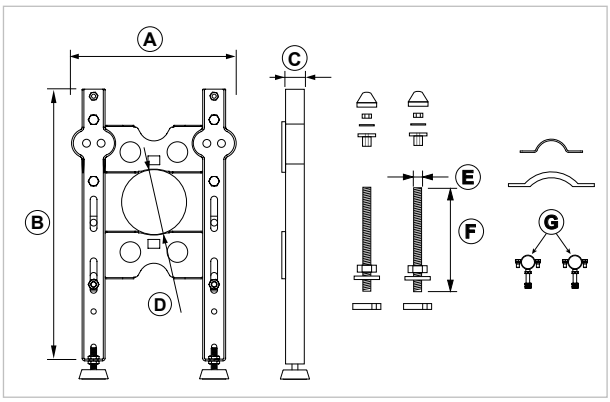

COD	TIPO	A	B	C	D	E	F	G
020515	**BIANCA**	280	462	33,5	90-110	M12	180	25

DATI TECNICI MATERIALI

STAFFA = Acciaio DD11 EN 10111 verniciato bianco
COMPONENTI = Acciaio 4.8 EN ISO 898.1 con zincatura elettrolitica 7-8 µm
ROSONI = Nylon PA6 bianco | **CAPPELLOTTI** = PE Polietilene

ROSSA
Staffa premontata universale per vasi sospesi

APPLICAZIONE
Fissaggio e installazione di vasi sospesi su muratura.

CARATTERISTICHE E VANTAGGI
> **Velocissima**: struttura e accessori premontati e pronti all'uso.
> Adatta ad **interassi di sostegno di 180 mm e 230 mm.**
> Completa di **supporto sagomato per scarichi da 90 mm e 110 mm.**
> Le **istruzioni di montaggio**, inserite in ogni confezione, sono sempre aggiornate e riportano le **quote di installazione per oltre 200 modelli di ceramica.**



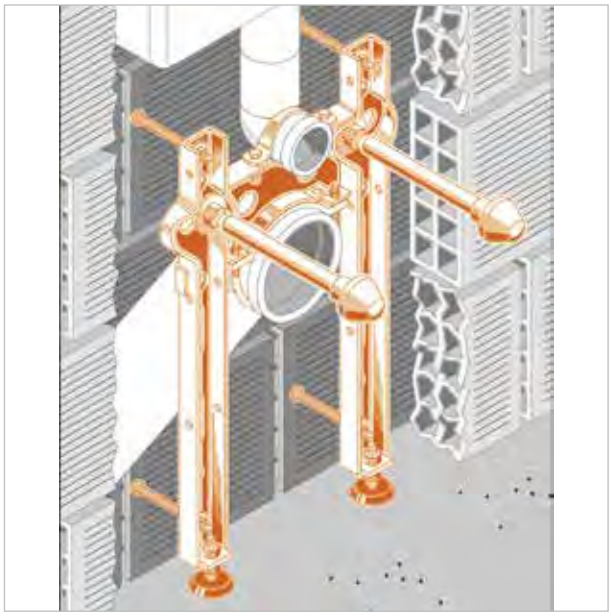



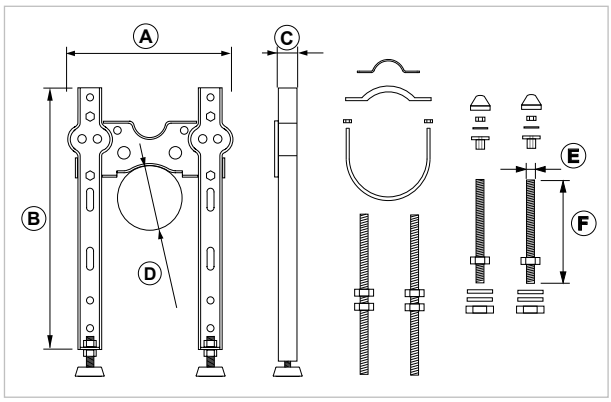

COD	TIPO	A	B	C	D	E	F
020502	**ROSSA**	280	462	33,5	90-110	M12	180

DATI TECNICI MATERIALI

STAFFA = Acciaio DD11 EN 10111 verniciato rosso
COMPONENTI = Acciaio 4.8 EN ISO 898.1 con zincatura elettrolitica 7-8 µm
ANCORANTE = PP Polipropilene | **ROSONI** = Nylon PA6 bianco | **CAPPELLOTTI** = PE Polietilene

AZZURRA
Staffa premontata per bidet sospesi

APPLICAZIONE

Fissaggio e installazione di bidet sospesi su muratura.

CARATTERISTICHE E VANTAGGI

> **Brevetto esclusivo:** ideale per il fissaggio di qualsiasi tipo di raccordo, compresi quelli flangiati.
> **Preassemblata**, per un'installazione velocissima.
> **La piastra, regolabile in altezza,** é fissata alla posizione ottimale per la maggior parte delle ceramiche.
> **Compatta:** ingombra solo 33,5 mm ed è installabile in tramezze da 8 cm, senza spaccare entrambe le pareti.
> **Robusta:** doppia piastra trasversale e rinforzi strategici per maggiore affidabilità.
> **Molteplici possibilità di applicazione** di gomiti e manicotti.
> Provvista di **collare insonorizzato.**
> **Verniciatura epossidica,** che garantisce un'elevata resistenza alle temperature. alle componenti chimiche e alla corrosione.

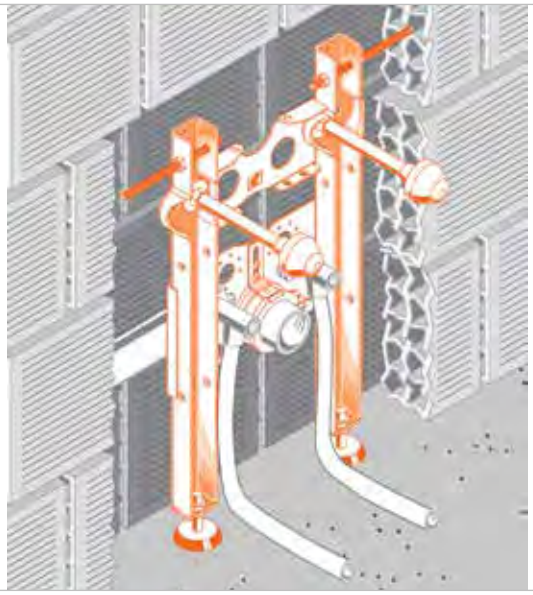





PATENTED BREVETTATO PATENTED

UNI EN 14528 400kg COMPLIANT

EXTRA STRONG

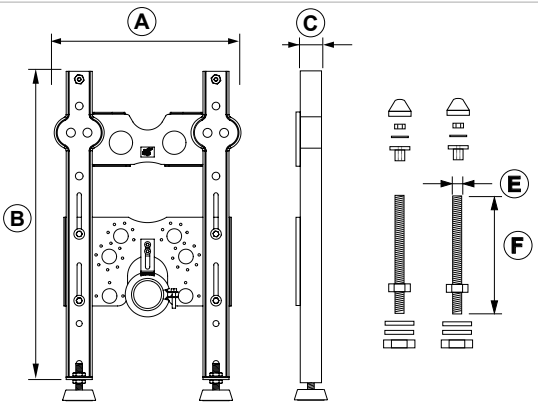

COD	TIPO	A	B	C	D	E	F
020513	**AZZURRA**	280	462	33,5	50	M12	180

DATI TECNICI MATERIALI

STAFFA = Acciaio DD11 EN 10111 verniciatura epossidica, colore azzurro
COMPONENTI = Acciaio 4.8 EN ISO 898.1 con zincatura elettrolitica 7-8 µm
ROSONI = Nylon PA6 bianco | **CAPPELLOTTI** = PE Polietilene

PSS
Piedino di rinforzo per staffe ROSSA, AZZURRA e BIANCA

APPLICAZIONE

Supporto a pavimento per staffe ROSSA cod. 020502, AZZURRA cod. 020513, BIANCA cod. 020515.



CARATTERISTICHE E VANTAGGI

> Indispensabili per garantire **solidità aggiunta** laddove il muro non fosse sufficiente.
> **Regolabili** grazie al piedino aggiuntivo in materiale plastico.



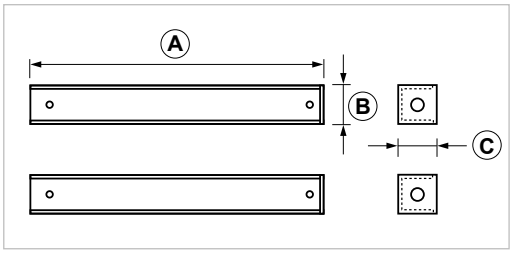

COD	TIPO	A	B	C
020520	**PSS**	350	46	42,5

PRO
Prolunga per staffe ROSSA, AZZURRA e BIANCA

APPLICAZIONE

Prolunga in altezza per staffe ROSSA cod. 020502, AZZURRA cod. 020513, BIANCA cod. 020515.

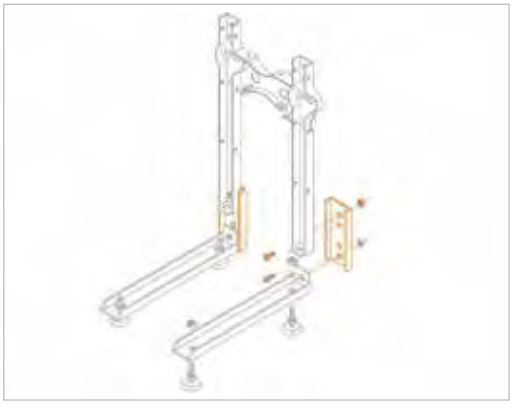

CARATTERISTICHE E VANTAGGI

> Necessari per l'installazione di sanitari sospesi con **altezza bordo superiore a 400mm** dal pavimento.
> **Completi di bulloneria** per il montaggio.



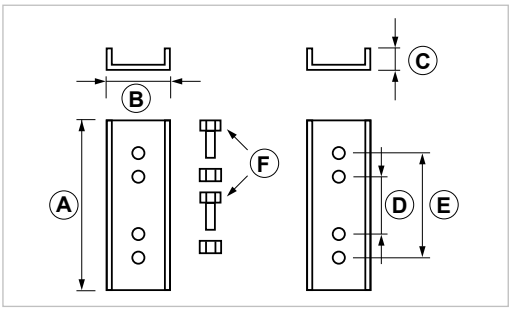

COD	TIPO	A	B	C	D	E	F
020550	**PRO**	150	56	19	60	100	TE M8x14

DATI TECNICI MATERIALI

MATERIALE = Acciaio DD11 EN 10111 verniciato | **COMPONENTI** = Acciaio 4.8 EN ISO 898.1 con zincatura elettrolitica 7-8 µm

SIN 180-230
Kit doppio interasse per staffe ROSSA, AZZURRA E BIANCA

APPLICAZIONE

Sdoppiatore di interasse per staffe ROSSA cod. 020502, AZZURRA cod. 020513, BIANCA cod. 020515.

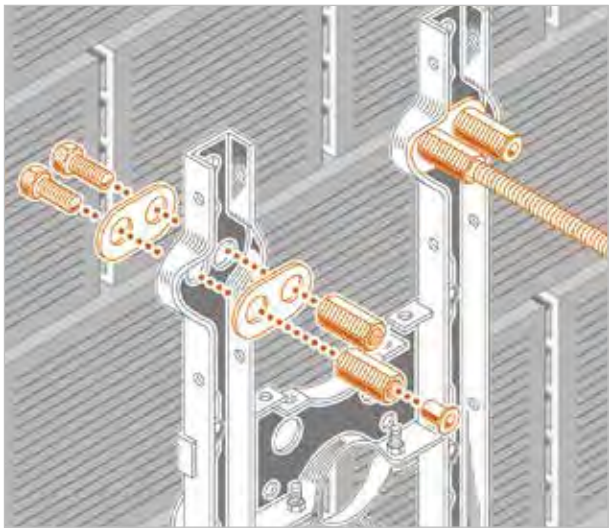

CARATTERISTICHE E VANTAGGI

> **Estremamente versatile:** rende possibile l'utilizzo del doppio interasse 180mm o 230mm anche ad impianto ultimato.
> Si rende indispensabile quando non si conosce ancora l'interasse del sanitario da installare.
> Si compone di una **bulloneria** speciale **in acciaio zincato** e tappi in plastica per la protezione dei filetti di sostegno non utilizzati.
> Da inserire **in fase di montaggio**.



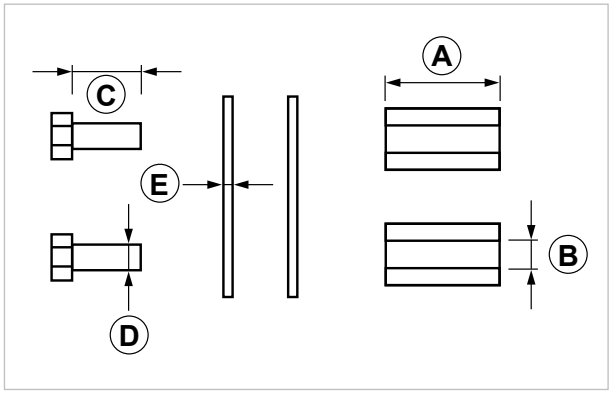

COD	TIPO	A	B	C	D	E
020507	**SIN 180-230**	36	M12	25	M12	3

DATI TECNICI MATERIALI

TAPPI DI PROTEZIONE = PE Polietilene
COMPONENTI = Acciaio 4.8 EN ISO 898.1 con zincatura elettrolitica 7-8 µm

G80
Supporto universale cassette ad incasso con staffa per vasi sospesi

APPLICAZIONE

Fissaggio di cassette ad incasso con staffa per vasi sospesi, per pareti da 80mm.

CARATTERISTICHE E VANTAGGI

> **Solido e premontato,** è adatto all'**installazione veloce e sicura** di vasi sospesi con cassetta ad incasso.
> **Universale**: adattabile ad ogni tipo di cassetta da incasso di spessore 70-80mm.
> **Estremamente versatile**, l'interasse da 180mm o 230mm, può essere variato anche a muro finito.
> Aggancio speciale per il fissaggio di **scarichi da 90mm e 110mm.**
> Ogni confezione è corredata da **pratiche istruzioni di montaggio.**
> Si precisa che la staffa **non è autoportante**.

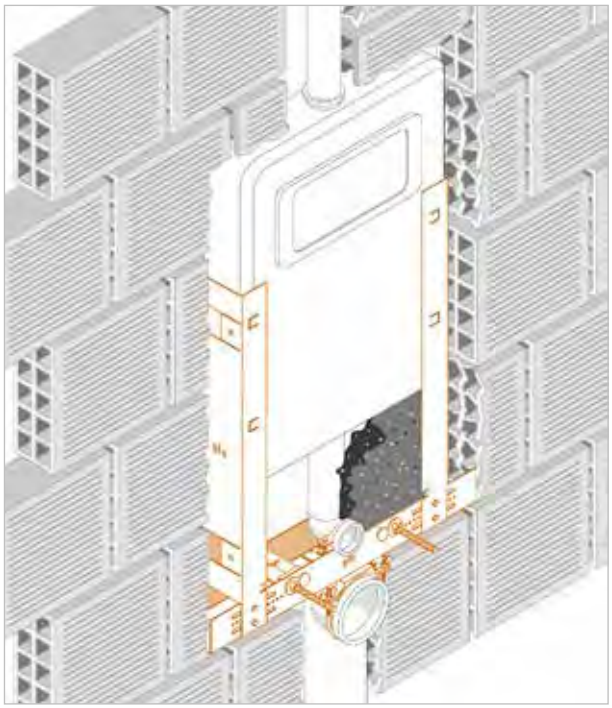

UNI EN 997 400kg COMPLIANT



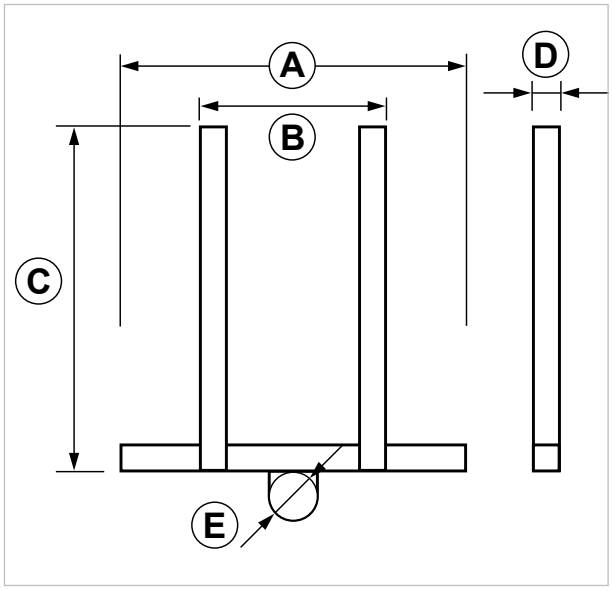

COD	TIPO	A	B	C	D	E
020600	**G80**	585	365	660	82	90-110

DATI TECNICI MATERIALI

STAFFA = Acciaio DD11 EN 10111 verniciato | **ROSONI** = Nylon PA6 bianco | **CAPPELLOTTI** = PE Polietilene
COMPONENTI = Acciaio 4.8 EN ISO 898.1 con zincatura elettrolitica 7-8 µm

CAP
Kit di fissaggio per staffe sanitari sospesi

APPLICAZIONE

Fissaggio di sanitari sospesi alle staffe.

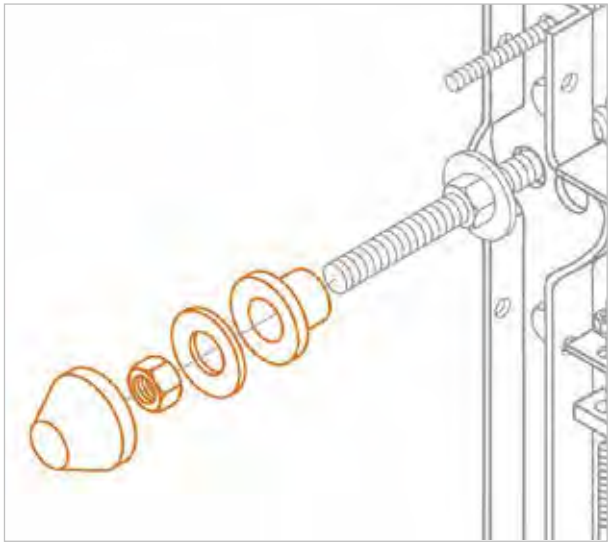

CARATTERISTICHE E VANTAGGI

> Permette una **finitura impeccabile** nella fase finale del fissaggio sanitario sospeso.
> Sicuro grazie alla **ranella in nylon** che isola il sanitario dai supporti e compensa lo sforzo di serraggio.
> Le rondelle larghe e i dadi zincati **assicurano saldamente** il sanitario alle staffe.
> Risultato esteticamente ineccepibile con **i rosoni in polietilene bianco di copertura.**



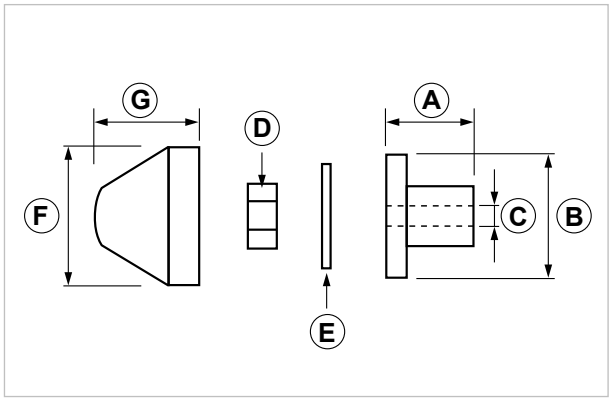

COD	TIPO	A	B	C	D	E	F	G
020505	**CAP**	26	39	13	M12	14x36x3	43	32

DATI TECNICI MATERIALI

COMPONENTI = Acciaio 4.8 EN ISO 898.1 con zincatura elettrolitica 7-8 µm
ROSONI = Nylon PA6 bianco | **CAPPELLOTTI** = PE Polietilene

PO
Kit prolunga ottone ½”

APPLICAZIONE

Regolazione della posizione dei terminali carico acqua nell’installazione di bidet sospesi.

CARATTERISTICHE E VANTAGGI

> Indispensabile per **una corretta regolazione della posizione dei terminali carico acqua** nell’installazione di bidet sospesi.
> Il suo uso garantisce la possibilità di **regolazione a filo muro** degli attacchi.
> **Manicotto M/F 1/2” GAS** cilindrico adattabile alla normale raccorderia d’uso.
> Costruito in ottone CW 614N - DM 174 in **conformità con le norme di contatto acqua sanitaria.**

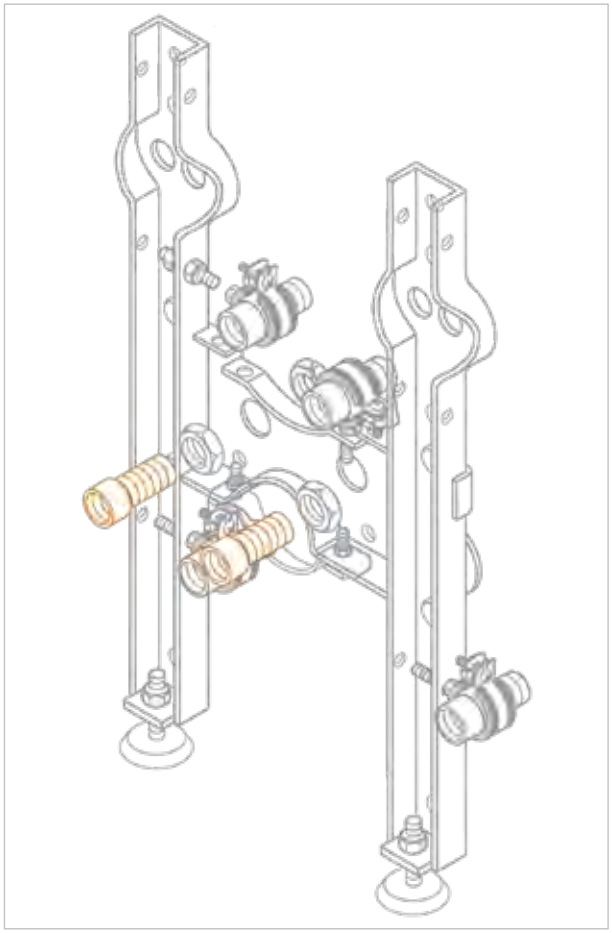



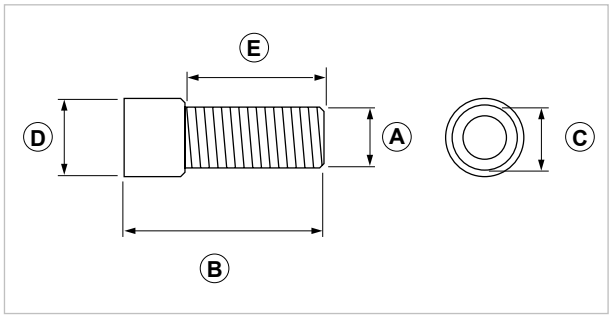

COD	TIPO	A	B	C	D	E
020506	**PO**	½"	70	½"	25	48

DATI TECNICI MATERIALI

MANICOTTO - PROLUNGHE = Ottone CW 614N EN 12164

SAP
Sagoma universale protettiva per appoggio vasi e bidet sospesi

APPLICAZIONE

Appoggio di sanitari sospesi a parete.

CARATTERISTICHE E VANTAGGI

> La **qualità del materiale** la rende isolante e resistente alla compressione.
> Incredibilmente **resistente,** l'uso dei detergenti non altera le qualità del prodotto. Non soggetto a muffe o umidità.
> **Previene** il rischio di scheggiature della ceramica.
> **Compensa** gli scostamenti fra piastrelle e sanitario garantendo una ottimale distribuzione degli sforzi di appoggio alla parete.
> **Si adatta** ad ogni tipo di ceramica grazie agli intagli predisposti.

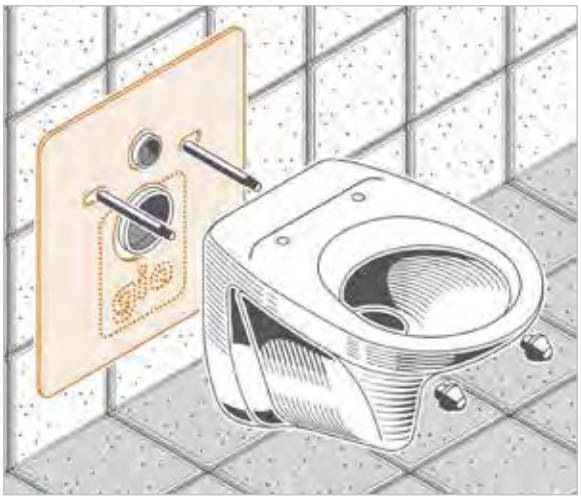





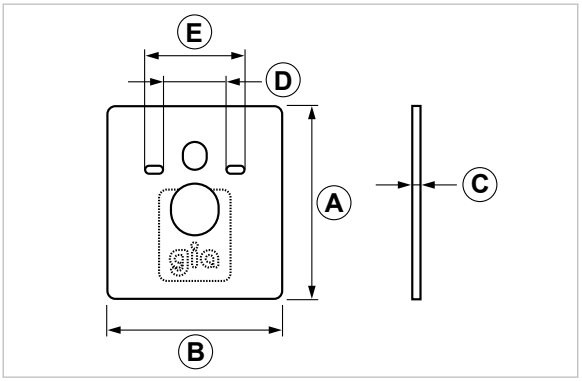

COD	TIPO	A	B	C	D	E
020508	**SAP**	485	440	5	160	250

DATI TECNICI MATERIALI

MATERIALE = Polietilene espanso reticolato bianco Isolene AU a cellule chiuse | **DENSITÀ** = 33kg/m³ ISO 845
ASSORBIMENTO ACQUA = 0,01 | **CARICO DI ROTTURA** = Longitudinale: 360kPa Trasversale: 220kPa
RESISTENZA A AIR + U.V. = Buona | **RESISTENZA ALLA COMPRESSIONE** = Al25% - 0,37kPa
DUREZZA SHORE 0/00 = 15/50 | **CONDUTTIVITÀ TERMICA** = 0,34 W/Km a 10°C 0,039 W/Km a 40°C

SIP
Striscia protettiva per appoggio sanitari e ceramiche in genere

APPLICAZIONE

Appoggio di sanitari e ceramiche a pavimento.

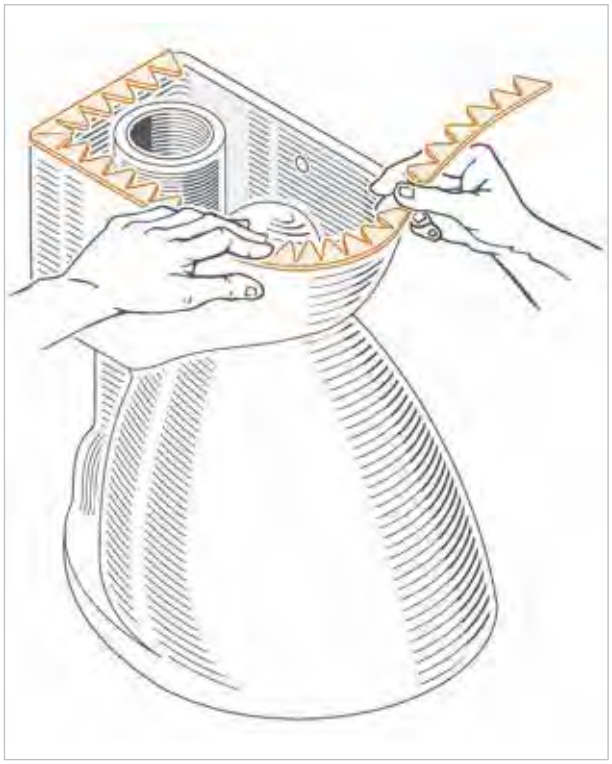

CARATTERISTICHE E VANTAGGI

> Applicata sui bordi della ceramica a contatto con il rivestimento **previene rotture e scheggiature.**
> Compensa gli scostamenti fra piastrelle e sanitario garantendo una **ottimale distribuzione degli sforzi** di appoggio alla parete.
> La sua **particolare forma** ne permette l'applicazione anche in presenza di raggi di curvatura molto stretti.
> Realizzata con fustellatura a mezzo taglio onda separabile per il raddoppio della resa sulla lunghezza.



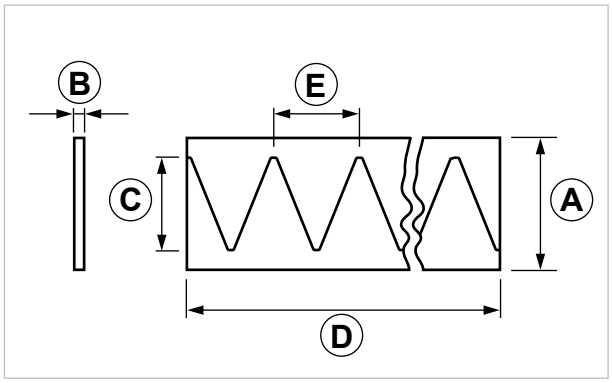

COD	TIPO	A	B	C	D	E
020509	**SIP**	40	3	28	5 mt.	26

DATI TECNICI MATERIALI

MATERIALE = Polietilene espanso PE30 a struttura cellulare chiusa | **DENSITÀ** = 33kg/m³ ISO 845
ASSORBIMENTO ACQUA = <1% | **CARICO DI ROTTURA** = Longitudinale: 360kPa Trasversale: 220kPa
RESISTENZA A AIR + U.V. = Buona | **RESISTENZA ALLA COMPRESSIONE** = Al25% - 0,37kPa
DUREZZA SHORE 0/00 = 15/50 | **CONDUTTIVITÀ TERMICA** = 0,34 W/Km a 10°C 0,039 W/Km a 40°C



FISSAGGIO DI
SANITARI PER CARTONGESSO



FISSAGGIO DI **SANITARI PER CARTONGESSO**

FISSAGGIO SANITARI PER CARTONGESSO..... 54

TDW - Telaio autoportante vaso sospeso
TDCS - Supporto cassetta di scarico
TDWH - Telaio autoportante vaso sospeso disabili
TDB - Telaio bidet autoportante sospeso
TDO - Telaio orinatoio sospeso
TDL - Telaio lavabo sospeso
TDLH - Telaio lavabo sospeso per disabili
TDLC - Telaio lavabo a canale
TDML - Telaio mensola porta lavabo
TDWP - Telaio vaso a pavimento
TDWP1 - Telaio vaso a pavimento senza scarico
TDBP - Telaio bidet a pavimento
TDM1 - Telaio miscelatore interno
TDM2 - Telaio miscelatore esterno
TDS - Telaio soffione doccia
TDU - Telaio supporto universale
TDT - Traversa universale per cartongesso
TDLA - Telaio per lavastoviglie e lavatrice
TDRA - Telaio con rubinetti d'arresto
TDSRA / TDIRA - Staffa a "Z" per cartongesso

TDW
Telaio autoportante vaso sospeso per cartongesso

APPLICAZIONE
Fissaggio di vasi sospesi su pareti a secco.

CARATTERISTICHE E VANTAGGI
> **Struttura portante premontata** in acciaio zincato, a norma EN10143 e EN10346, per una rapida installazione.
> **Universale,** per tutti i modelli di sanitari. Regolabile in opera, è predisposta per sostenere alle pareti in cartongesso i wc in ceramica sospesi e le relative tubazioni idrauliche.
> **Versatile:** anche per montanti da 100 mm.
> Con il **semplice scorrimento** degli elementi si adatta facilmente a **interassi da 180 e 230**.
> Adattabile a **scarichi da 90 o 110 mm**.
> Dotata di: 2 barre filettate M12 regolabili con interasse 180-230mm per il fissaggio del wc sospeso a parete; 1 collare da 90 o 110mm per il fissaggio della tubazione di scarico; 1 collare da 50 mm per il collegamento del tubo di cacciata.
> Per il fissaggio di cassette di scarico si raccomanda l'utilizzo dell'apposito **KIT "TDCS"** (cod. 020729).

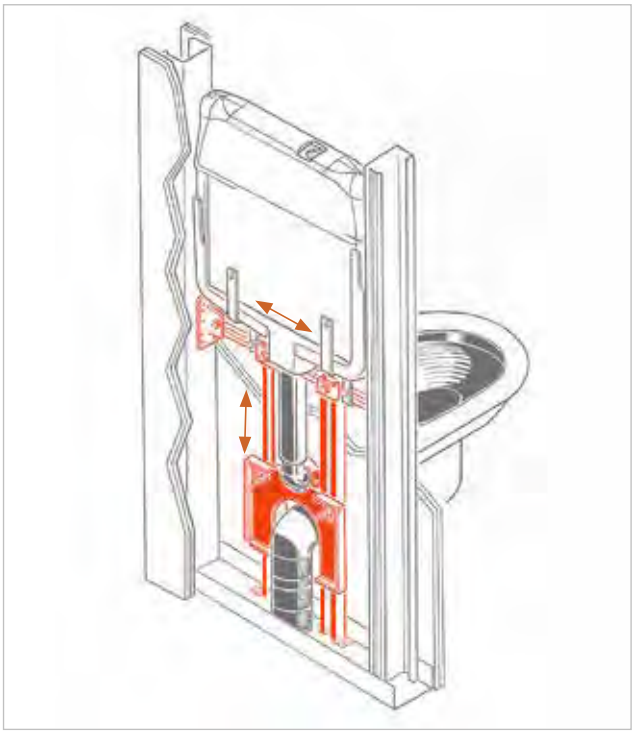



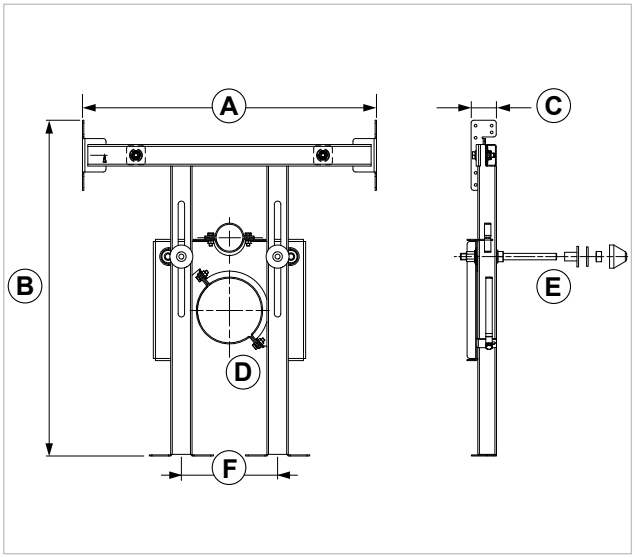

COD	TIPO	Descrizione	A	B	C	D	E	F
020700	**TDW**		530/550	623	47	90/110	M12x180	180/230
020701	**TDW 200**	H +200	530/550	823	47	90/110	M12x180	180/230

DATI TECNICI MATERIALI
TELAIO = Acciaio zincato DX51D+Z100 MAC - EN 10143, EN 10346
CAPPELLOTTI = PE Polietilene
COMPONENTI = Acciaio 4.8 EN ISO 898.1 con zincatura elettrolitica 7-8 µm
ROSONI = Nylon PA6 bianco

TDCS
Supporto cassetta di scarico per cartongesso

APPLICAZIONE

Fissaggio di cassette di scarico su pareti a secco.

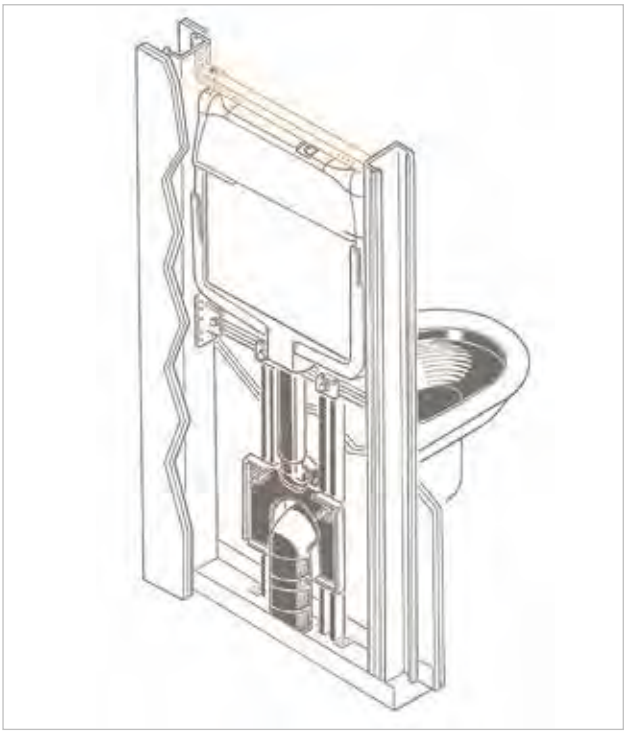

CARATTERISTICHE E VANTAGGI

> Struttura in acciaio zincato a norma EN 10143 e EN 10346, regolabile in opera, predisposta per sostenere **cassette di scarico da 80 mm** alle pareti in cartongesso.
> Una serie di **forature predisposte** agevolano il montaggio, rendendolo semplice e veloce, nonchè adatto alla maggior parte delle cassette di scarico in commercio.
> La traversa orizzontale viene fissata ai montanti della parete in cartongesso con delle squadrette asolate che ne consentono la regolazione laterale.





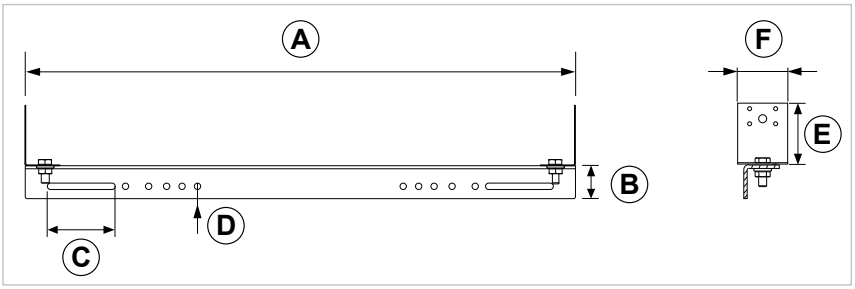

COD	TIPO	A	B	C	D	E	F
020729	**TDCS**	535/550	30	66	6,2	50	50

DATI TECNICI MATERIALI

TELAIO = Acciaio zincato DX51D+Z100 MAC - EN 10143, EN 10346
COMPONENTI = Acciaio 4.8 EN ISO 898.1 con zincatura elettrolitica 7-8 µm

TDWH
Telaio autoportante vaso sospeso disabili per cartongesso

APPLICAZIONE

Fissaggio di vasi sospesi per disabili su pareti a secco.

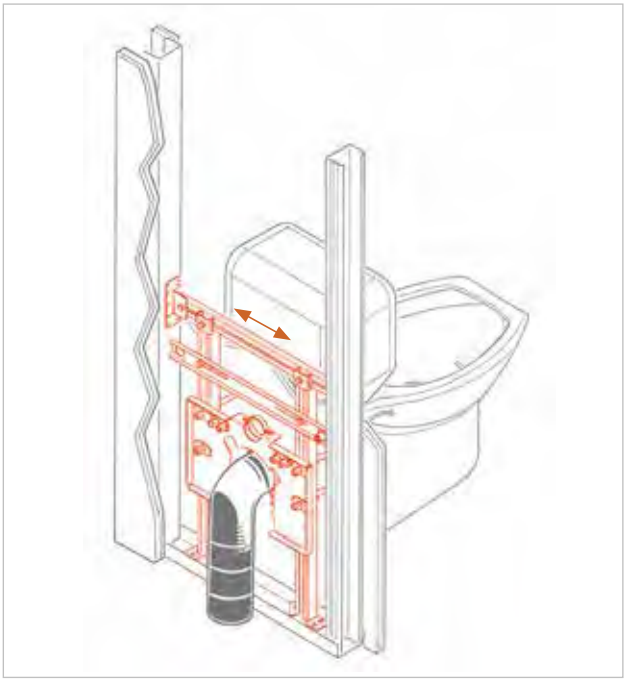

CARATTERISTICHE E VANTAGGI

> **Struttura portante premontata** in acciaio zincato a norma EN10143 e EN10346, per i **modelli di sanitari con 4 punti di fissaggio.**
> Installazione **facile e veloce**: regolazione in opera con scorrimento per scarichi da 90/110mm con interassi 180-322 mm.
> Dotata di **una traversa** con raccordo in ottone da ½" M/F antirotazione per il fissaggio delle tubazioni idrauliche per l'**alimentazione della cassetta di risciacquo del WC**.



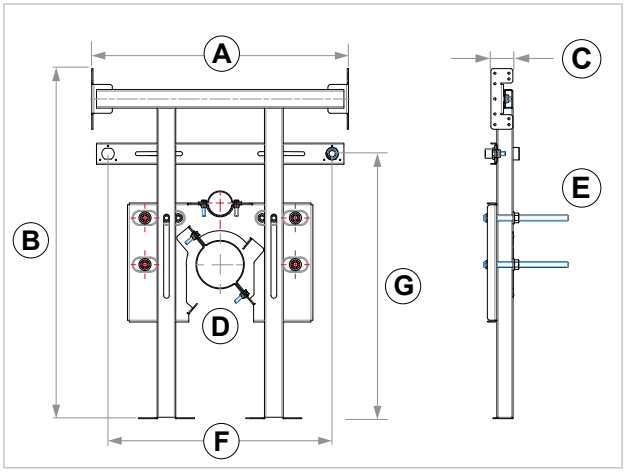

COD	TIPO	A	B	C	D	E	F	G
020708	**TDWH**	530/550	750	47	90/110	M12x180	480	570

DATI TECNICI MATERIALI

TELAIO = Acciaio zincato DX51D+Z100 MAC - EN 10143, EN 10346
CAPPELLOTTI = PE Polietilene | **ROSONI** = Nylon PA6 bianco
COMPONENTI = Acciaio 4.8 EN ISO 898.1 con zincatura elettrolitica 7-8 µm
MANICOTTI - PROLUNGHE = Ottone CW 614N EN 12164

TDB
Telaio autoportante bidet sospeso per cartongesso

APPLICAZIONE
Fissaggio di bidet sospesi per disabili su pareti a secco.

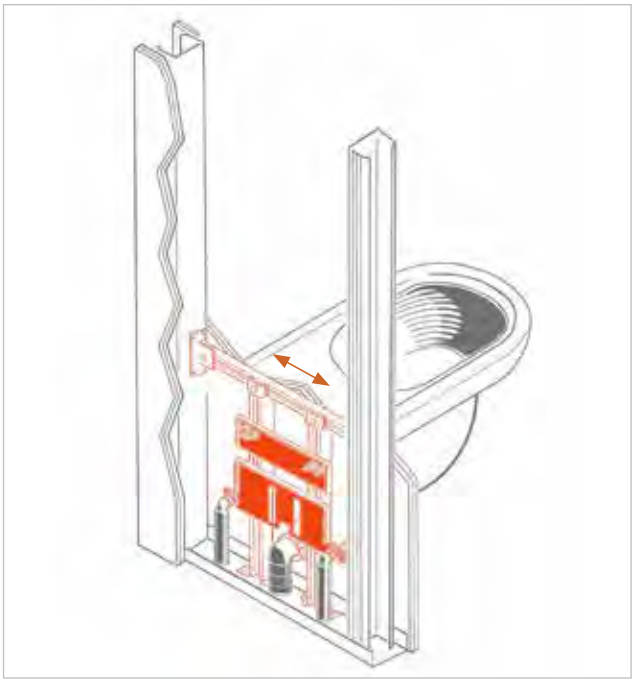

CARATTERISTICHE E VANTAGGI
> **Premontato,** per un'installazione rapidissima.
> **Universale:** adatto a tutti i modelli di sanitari grazie alla doppia piastra di regolazione che consente qualunque posizionamento delle adduzioni acqua.
> Con il **semplice scorrimento** degli elementi si adatta facilmente a **interassi da 180 e 230**.
> Completo di **predisposizione attacchi tubi adduzione acqua** calda/fredda con raccordo in ottone da ½" M/F antirotazione.



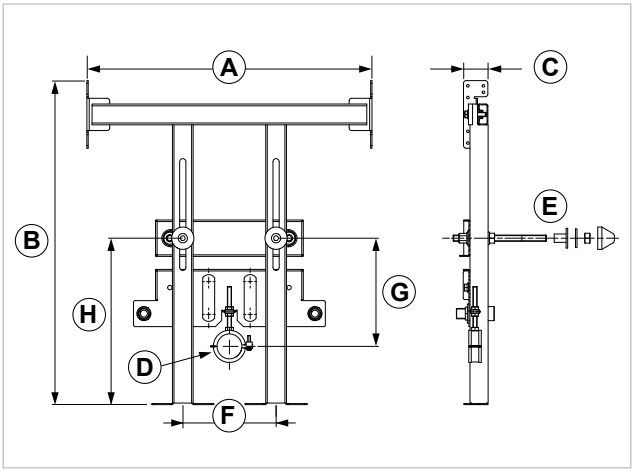

COD	TIPO	Descrizione	A	B	C	D	E	F	G	H
020710	**TDB**		530/550	623	47	clippo 1 1/2"	M12x180	180/230	165/220	265/465
020711	**TDB 200**	H +200	530/550	823	47	clippo 1 1/2"	M12x180	180/230	165/220	265/465

DATI TECNICI MATERIALI
TELAIO = Acciaio zincato DX51D+Z100 MAC - EN 10143, EN 10346
CAPPELLOTTI = PE Polietilene | **ROSONI** = Nylon PA6 bianco
COMPONENTI = Acciaio 4.8 EN ISO 898.1 con zincatura elettrolitica 7-8 µm
MANICOTTI - PROLUNGHE = Ottone CW 614N EN 12164 | **COLLARE** = Clippo 1½" cod. 081060

TDO
Telaio orinatoio sospeso per cartongesso

APPLICAZIONE

Fissaggio di orinatoi sospesi su pareti a secco.



CARATTERISTICHE E VANTAGGI

> **Struttura portante premontata** in acciaio zincato a norma EN10143 e EN10346, per una rapida installazione.
> **Regolabile in opera**, telaio predisposto per sostenere alle pareti in cartongesso gli orinatoi sospesi in ceramica e il relativo impianto idraulico.
> Con il **semplice scorrimento** degli elementi si adatta facilmente a vari interassi.
> Completo di **raccordi e collare guainato fonoassorbente.**
> Dotato di:

- **un pannello di multistrato marino** per il fissaggio della ceramica
- una **traversa con collare da Ø 50 mm** per il fissaggio delle tubazioni di scarico
- una **traversa con un raccordo M-F ½"** dritto in ottone (secondo la norma EN12164) per il fissaggio delle tubazioni idrauliche.



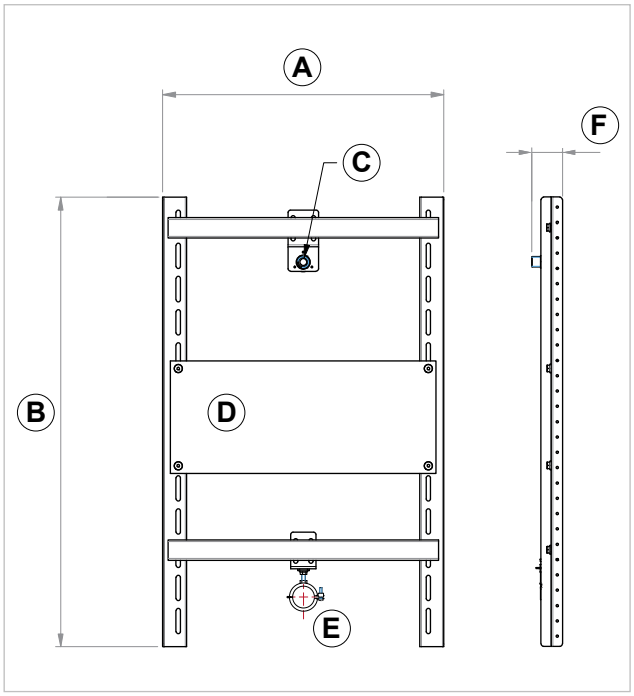

COD	TIPO	A	B	C	D	E	F
020740	**TDO**	550,5	880	½" M/F	220x520	48-50	60,2

DATI TECNICI MATERIALI

TELAIO = Acciaio zincato DX51D+Z100 MAC - EN 10143, EN 10346 - **PANNELLO** = Legno multistrato marino EN 315
MANICOTTI - PROLUNGHE = Ottone CW 614N EN 12164
COMPONENTI = Acciaio 4.8 EN ISO 898.1 con zincatura elettrolitica 7-8 µm
COLLARE = Clippo 1½" cod. 081060

TDL
Telaio lavabo sospeso per cartongesso

APPLICAZIONE

Fissaggio di lavabi sospesi su pareti a secco.

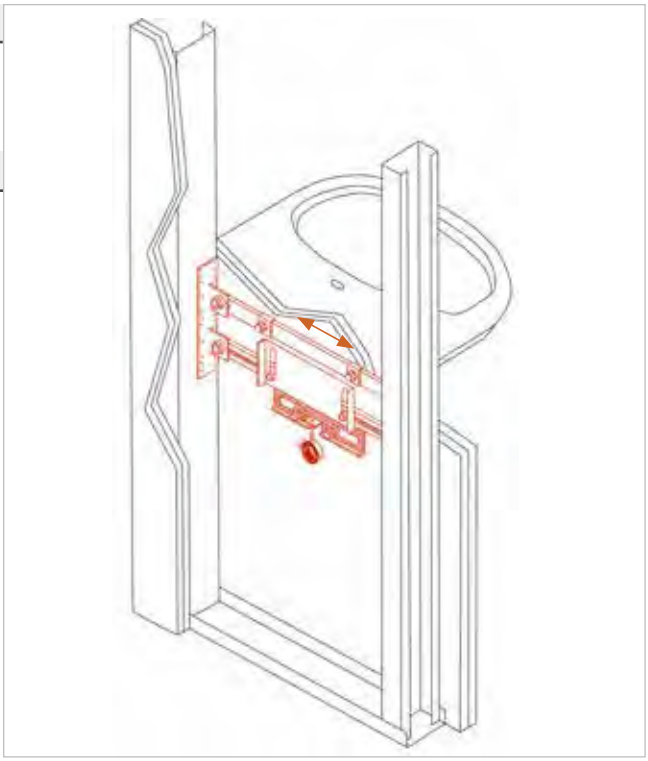

CARATTERISTICHE E VANTAGGI

> **Struttura portante premontata** in acciaio zincato a norma EN10143 e EN10346, per una rapida installazione.
> **Universale:** regolabile in opera, adatta a sostenere alle pareti in cartongesso tutti i modelli di lavabi sospesi in ceramica.
> Con il **semplice scorrimento** degli elementi si adatta facilmente ai vari interassi.
> Completo di **predisposizione attacchi tubi adduzione acqua** calda/ fredda con **raccordi in ottone** (a norma EN12164) da 1/2" M/F antirotazione e di **collare guainato fonoassorbente da 50mm** per il fissaggio delle tubazioni di scarico, regolabile in altezza e larghezza**.**



UNI EN 14688 150kg COMPLIANT

DM 174 acqua sanitaria COMPLIANT

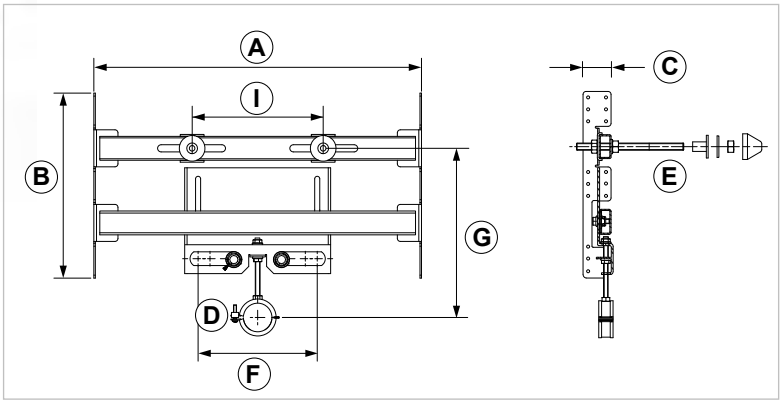

COD	TIPO	A	B	C	D	E	F	G	I
020720	**TDL**	530/550	310	47	Clippo 1 ½"	M12x160	80/190	245-370	124/354

DATI TECNICI MATERIALI

TELAIO = Acciaio zincato DX51D+Z100 MAC - EN 10143, EN 10346
CAPPELLOTTI = PE Polietilene | **ROSONI** = Nylon PA6 bianco
COMPONENTI = Acciaio 4.8 EN ISO 898.1 con zincatura elettrolitica 7-8 µm
MANICOTTI - PROLUNGHE = Ottone CW 614N EN 12164 | **COLLARE** = Clippo 1½" cod. 081060

TDLH
Telaio lavabo sospeso disabili per cartongesso

APPLICAZIONE

Fissaggio di lavabi sospesi per disabili su pareti a secco.

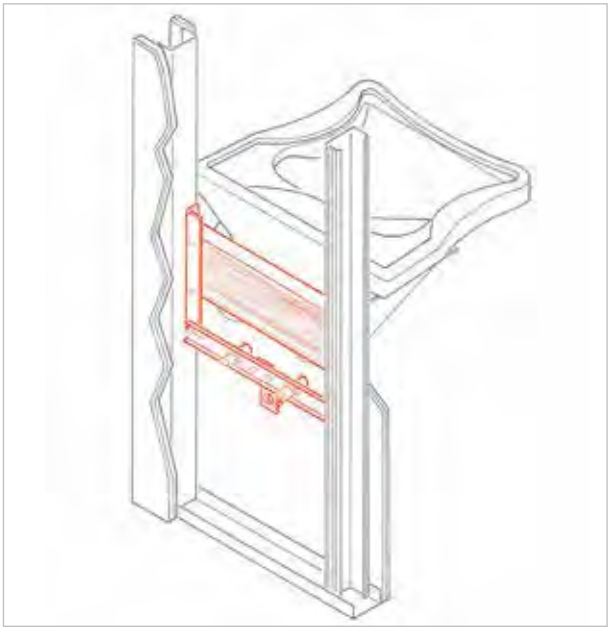

CARATTERISTICHE E VANTAGGI

> **Struttura premontata** in acciaio zincato e legno marino, per una rapida installazione.
> **Universale:** regolabile in opera, è adatta a sostenere alle pareti in cartongesso tutti i modelli di lavabi sospesi in ceramica per disabili e relativo impianto idraulico.
> Il pannello in multistrato marino permette il fissaggio delle mensole porta lavabo per disabili.
> Completo di **predisposizione attacchi tubi adduzione acqua** calda/ fredda con raccordi in ottone da 1/2" M/F antirotazione.
> La **flangia a Z** presenta un foro di 33,5 mm per il fissaggio del sifone di scarico.







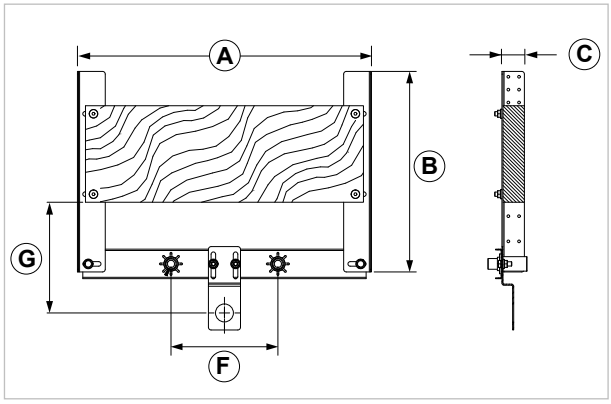

COD	TIPO	A	B	C	F	G
020728	**TDLH**	530/550	374	40	200	185/220

DATI TECNICI MATERIALI

TELAIO = Acciaio zincato DX51D+Z100 MAC - EN 10143, EN 10346
PANNELLO LEGNO = Multistrato marino EN 315
COMPONENTI = Acciaio 4.8 EN ISO 898.1 con zincatura elettrolitica 7-8 µm
MANICOTTI - PROLUNGHE = Ottone CW 614N EN 12164

TDLC
Telaio lavabo canale per cartongesso

APPLICAZIONE

Fissaggio di lavabi a canale su pareti a secco.

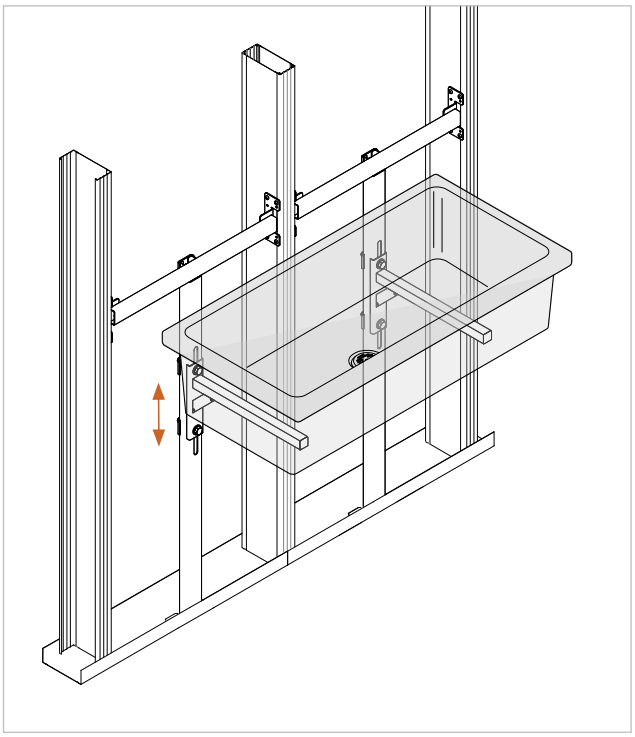

CARATTERISTICHE E VANTAGGI

> **Premontato** per un'installazione rapidissima.
> **Universale**: adatto a tutti i modelli di lavabi a canale.
> In abbinamento a un supporto centrale, permette di creare un **collegamento tra 2 montanti** per scaricare il peso e donare alla struttura notevole stabilità.
> Con il semplice scorrimento degli elementi **si adatta facilmente ai vari interassi** per il supporto di carichi elevati.
> Versatili: **per montanti da 50 a 100 mm**.
> Per l'installazione di un lavabo a canale, in relazione alla sua lunghezza, sono necessari **almeno 2 telai TDLC**.



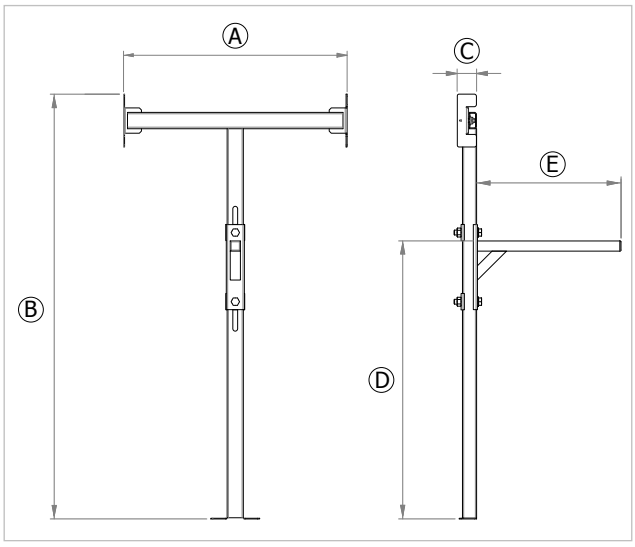

COD	TIPO	Descrizione	A	B	C	D	E
020722	**TDLC**	Per montanti da 50 a 100mm	530/550	1045	47	620/740	355

DATI TECNICI MATERIALI

TELAIO = Acciaio zincato DX51D+Z100 MAC - EN 10143, EN 10346
COMPONENTI = Acciaio 4.8 EN ISO 898.1 con zincatura elettrolitica 7-8 µm

TDML
Telaio mensola porta lavabo per cartongesso

APPLICAZIONE

Fissaggio di mensole per lavabi in appoggio su pareti a secco.

CARATTERISTICHE E VANTAGGI

> **Premontato** per un'installazione rapidissima.
> **Universale**: adatto a tutti i modelli di mensole porta lavabo.
> Con il semplice scorrimento degli elementi **si adatta facilmente ai vari interassi** per il supporto di carichi elevati.
> Versatile: **per montanti da 50 a 100 mm**.
> Fornito **completo di prolunga** per il raggiungimento dello sbalzo di 550mm. Adatto a mensole di profondità massima 600mm.
> Completo di **predisposizione attacchi tubi adduzione acqua** calda/fredda con raccordi in ottone da ½" M/F antirotazione.

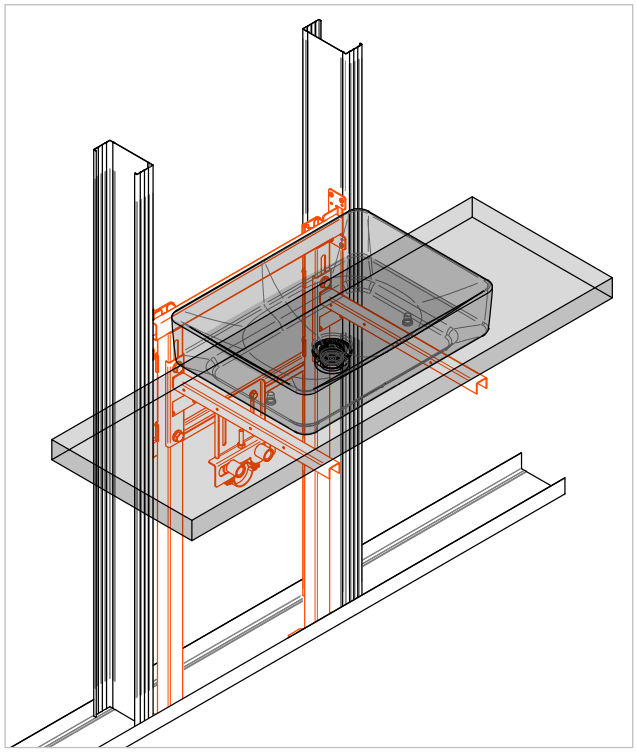



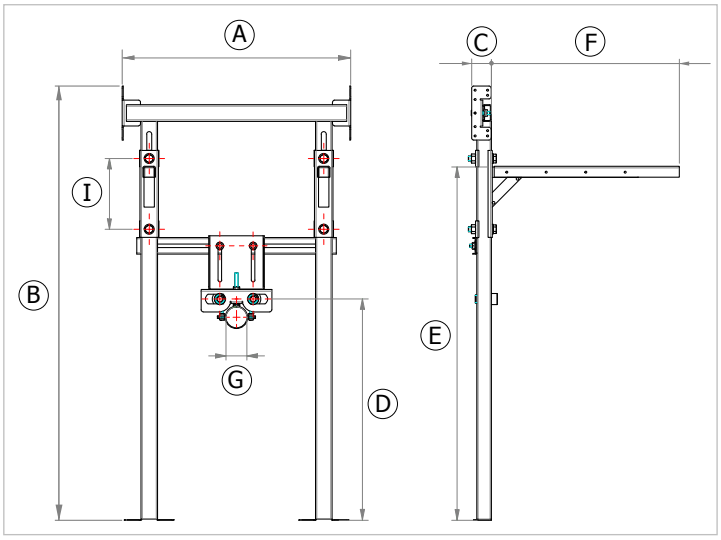

COD	TIPO	A	B	C	D	E	F	G	I
020723	**TDML**	530/550	1045	47	530/630	840/900	350/550	Ø 50	170

DATI TECNICI MATERIALI

TELAIO = Acciaio zincato DX51D+Z100 MAC - EN 10143, EN 10346
COMPONENTI = Acciaio 4.8 EN ISO 898.1 con zincatura elettrolitica 7-8 µm

TDWP
Telaio vaso a pavimento per cartongesso

APPLICAZIONE

Fissaggio di vasi a pavimentoi su pareti a secco.



CARATTERISTICHE E VANTAGGI

> **Struttura portante premontata** in acciaio zincato a norma EN10143 e EN10346, per una rapida installazione.
> **Universale,** per tutti i modelli di sanitari. Regolabile in opera, è predisposta per sostenere alle pareti in cartongesso le tubazioni idrauliche per wc a pavimento.
> **Versatile:** anche per montanti da 100mm.
> Con il **semplice scorrimento** della doppia piastra si posizionano le tubazioni di carico e scarico.
> Adattabile a **scarichi da 90 o 110mm.** Dotata di un collare da 50mm per il collegamento del tubo di cacciata e di collare da 90 e da 110mm per il fissaggio delle tubazioni di scarico.
> Per il fissaggio di cassette di scarico si raccomanda l'utilizzo dell'apposito **KIT "TDCS"** (cod. 020729).



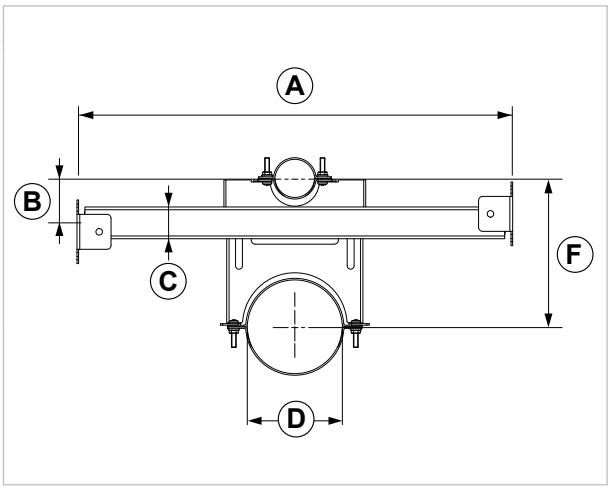

COD	TIPO	A	B	C	D	F
020705	**TDWP**	530/550	55	40	90/110	140/190

DATI TECNICI MATERIALI

TELAIO = Acciaio zincato DX51D+Z100 MAC - EN 10143, EN 10346
COMPONENTI = Acciaio 4.8 EN ISO 898.1 con zincatura elettrolitica 7-8 µm

TDWP1
Telaio vaso a pavimento senza scarico per cartongesso

APPLICAZIONE

Fissaggio di vasi a pavimento con scarico a terra su pareti a secco.

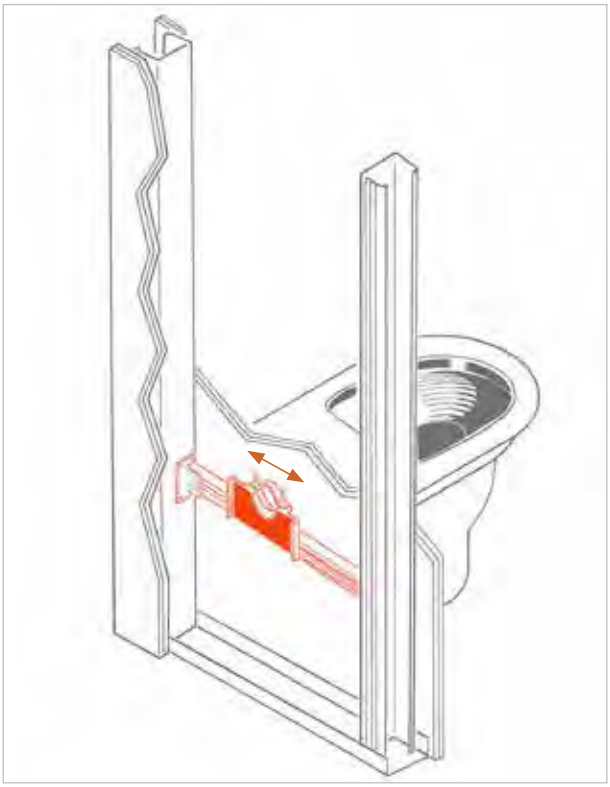

CARATTERISTICHE E VANTAGGI

> **Struttura portante premontata** in acciaio zincato a norma EN10143 e EN10346, per una rapida installazione.
> **Universale,** per tutti i modelli di sanitari. Regolabile in opera, è predisposta per sostenere alle pareti in cartongesso la tubazione di cacciata per WC a pavimento con scarico a terra.
> Dotata di un **collare da 50mm** per il collegamento del tubo di cacciata.
> Per il fissaggio di cassette di scarico si raccomanda l'utilizzo dell'apposito supporto "TDCS" (cod. 020729).



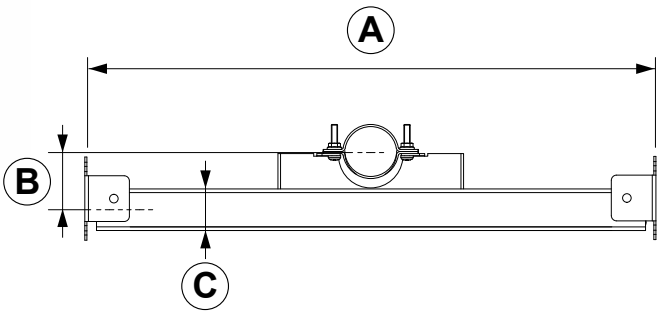

COD	TIPO	A	B	C
020706	**TDWP1**	530/550	55	40

DATI TECNICI MATERIALI

TELAIO = Acciaio zincato DX51D+Z100 MAC - EN 10143, EN 10346
COMPONENTI = Acciaio 4.8 EN ISO 898.1 con zincatura elettrolitica 7-8 µm

TDBP
Telaio bidet a pavimento per cartongesso

APPLICAZIONE
Fissaggio di bidet a pavimento su pareti a secco.

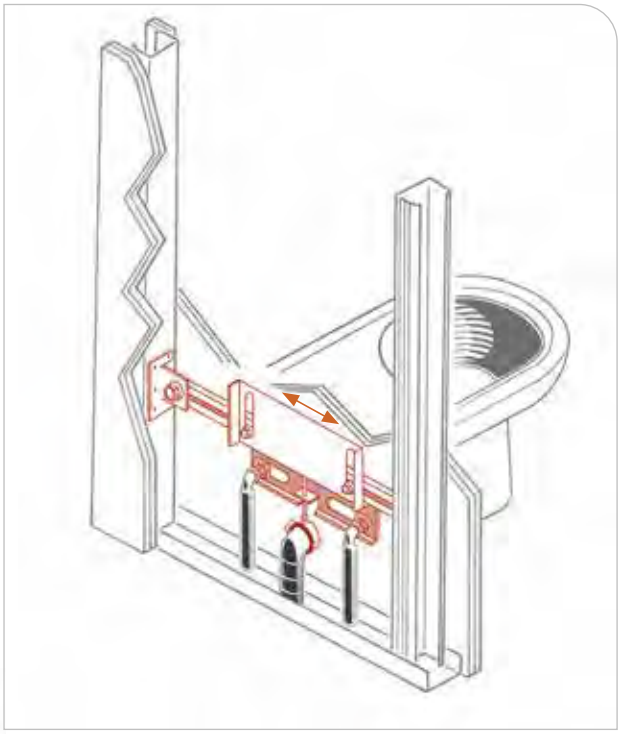

CARATTERISTICHE E VANTAGGI
> **Struttura portante premontata** in acciaio zincato a norma EN10143 e EN10346, per una rapida installazione.
> **Universale:** regolabile in opera, predisposta per sostenere alle pareti di cartongesso tutti i modelli di bidet a pavimento grazie alla doppia regolazione che consente il posizionamento delle adduzioni acqua.
> Con il **semplice scorrimento** degli elementi si adatta facilmente a diversi interassi.
> Completo di **predisposizione attacchi tubi adduzione acqua** calda/ fredda con raccordi in ottone (a norma EN12164) da 1/2" M/F antirotazione e **collare guainato fonoassorbente da 50mm** per il collegamento delle tubazioni di scarico.



DM 174 acqua sanitaria COMPLIANT

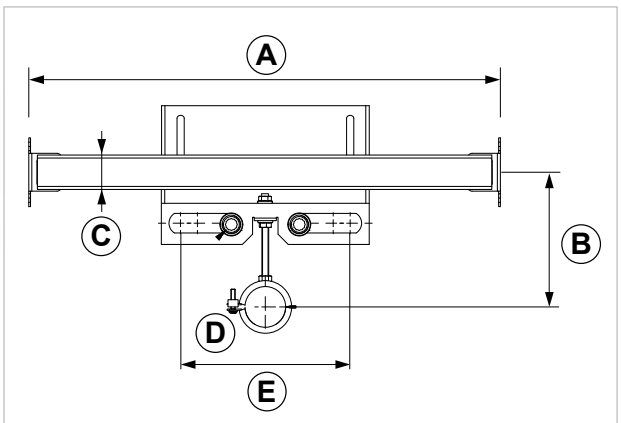

COD	TIPO	A	B	C	D	E
020715	**TDBP**	530/550	120/140	40	clippo 1 ½"	80/190

DATI TECNICI MATERIALI

TELAIO = Acciaio zincato DX51D+Z100 MAC - EN 10143, EN 10346
MANICOTTI - PROLUNGHE = Ottone CW 614N EN 12164
COMPONENTI = Acciaio 4.8 EN ISO 898.1 con zincatura elettrolitica 7-8 µm
COLLARI = Clippo 1½" cod. 081060

TDM1
Telaio miscelatore interno per cartongesso

APPLICAZIONE
Fissaggio di miscelatori interni su pareti a secco.

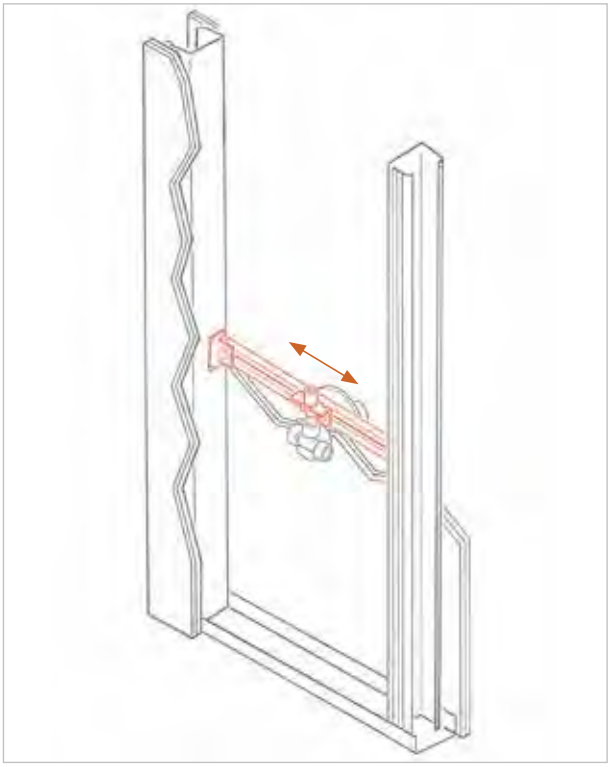

CARATTERISTICHE E VANTAGGI
> **Premontato,** per un'installazione rapidissima.
> La piastra con il raccordo **scorre lateralmente** nel telaio per il posizionamento del miscelatore nella posizione desiderata.
> Completo di **predisposizione attacco miscelatore** con raccordo in ottone da ½" M/F antirotazione.



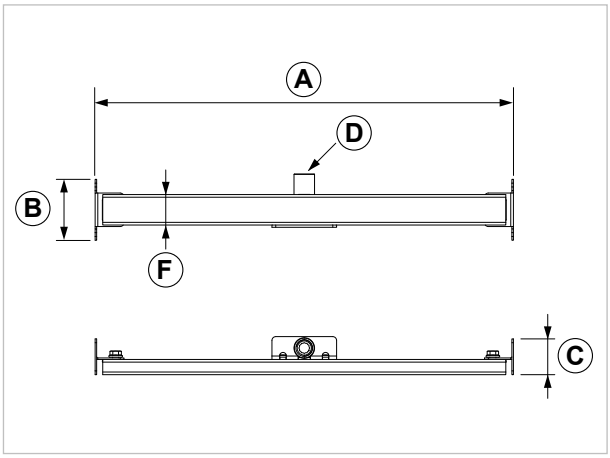

COD	TIPO	A	B	C	D	F
020735	**TDM1**	530/550	80	47	½" M/F	40

DATI TECNICI MATERIALI
TELAIO = Acciaio zincato DX51D+Z100 MAC - EN 10143, EN 10346
MANICOTTI - PROLUNGHE = Ottone CW 614N EN 12164
COMPONENTI = Acciaio 4.8 EN ISO 898.1 con zincatura elettrolitica 7-8 µm

TDM2
Telaio miscelatore esterno per cartongesso

APPLICAZIONE
Fissaggio di miscelatori esterni su pareti a secco.

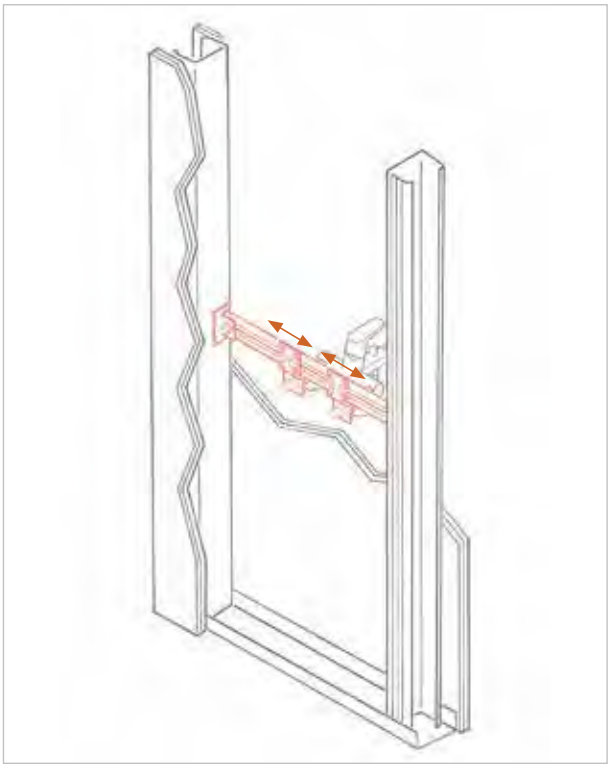

CARATTERISTICHE E VANTAGGI
> **Premontato,** per un'installazione rapidissima.
> La piastra con il raccordo **scorre lateralmente** nel telaio per il posizionamento del miscelatore nella posizione desiderata.
> Completo di **predisposizione attacco miscelatore** con raccordo in ottone da ½" M/F antirotazione.



DM 174 acqua sanitaria COMPLIANT

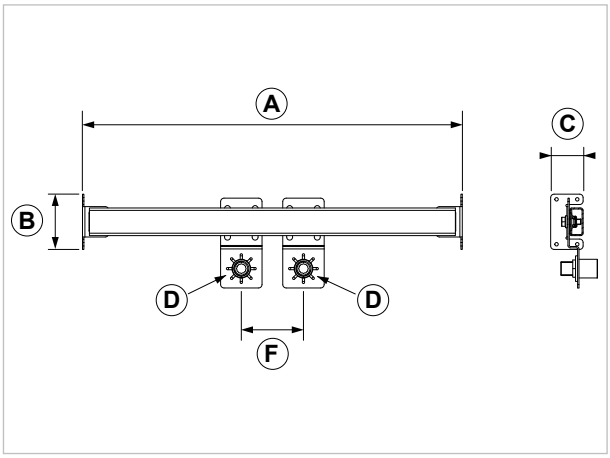

COD	TIPO	A	B	C	D	F
020736	**TDM2**	530/550	80	47	½" M/F	75/380

DATI TECNICI MATERIALI
TELAIO = Acciaio zincato DX51D+Z100 MAC - EN 10143, EN 10346
MANICOTTI - PROLUNGHE = Ottone CW 614N EN 12164
COMPONENTI = Acciaio 4.8 EN ISO 898.1 con zincatura elettrolitica 7-8 µm

TDS
Telaio soffione doccia per cartongesso

APPLICAZIONE

Fissaggio di soffioni doccia su pareti a secco.

CARATTERISTICHE E VANTAGGI

> **Premontato,** per un'installazione rapidissima.
> La piastra con il raccordo **scorre lateralmente** nel telaio per il posizionamento del soffione nella posizione desiderata.
> Completo di **predisposizione attacco soffione doccia** con raccordo in ottone da ½" M/F antirotazione.

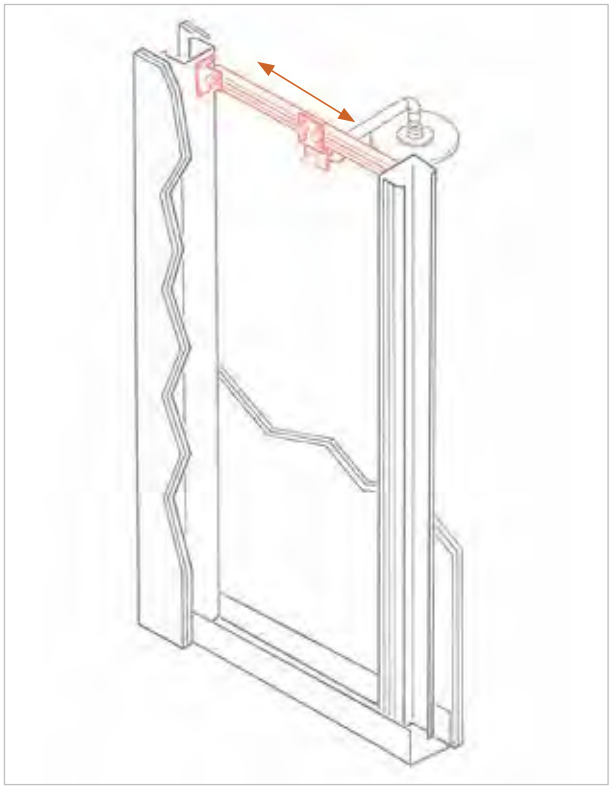



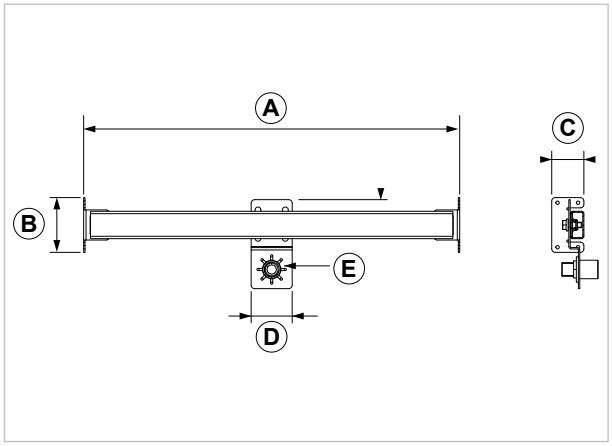

DM 174 acqua sanitaria COMPLIANT

COD	TIPO	A	B	C	D	E
020734	**TDS**	530/550	80	47	60	½" M/F

DATI TECNICI MATERIALI

TELAIO = Acciaio zincato DX51D+Z100 MAC - EN 10143, EN 10346
MANICOTTI - PROLUNGHE = Ottone CW 614N EN 12164
COMPONENTI = Acciaio 4.8 EN ISO 898.1 con zincatura elettrolitica 7-8 µm

TDU
Telaio supporto universale per cartongesso

APPLICAZIONE

Fissaggio di oggetti su pareti a secco.

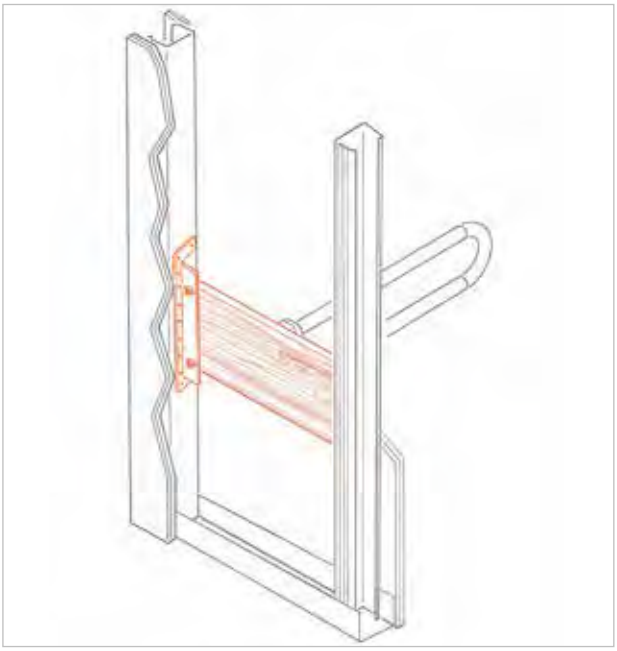

CARATTERISTICHE E VANTAGGI

> **Struttura portante premontata** per una rapida installazione, in acciaio zincato a norma EN10143 e EN10346 e legno multistrato spessore 20 mm, a norma EN13986.
> **Versatile,** predisposta per il fissaggio di carichi sospesi: strutture sospese con viti da legno, quali maniglioni di supporto per disabili, pensili per cucine, corrimani per scale e corridoi, mensole portaoggetti, supporti per elettrodomestici sospesi e impianti elettronici pesanti, etc.
> Regolabile in opera e dotata di un pannello in legno multistrato da predisporre in aderenza al rivestimento, completo di flange di fissaggio laterali.



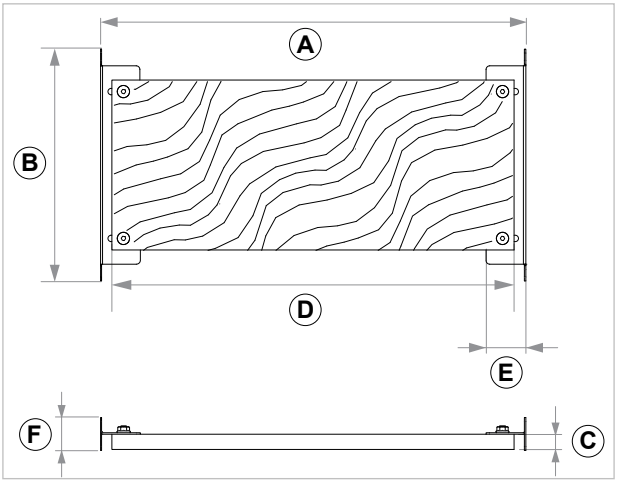

COD	TIPO	A	B	C	D	E	F
020733	**TDU**	530/550	300	20	520	51,5	41,5

CARICHI AMMISSIBILI

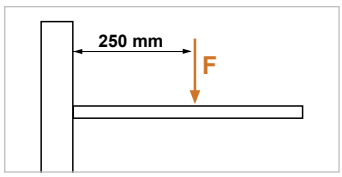

	F
TDU	200

F = carico concentrato in daN

Per carico ammissibile di intende la resistenza ultima media a cui è stato applicato un coefficiente di sicurezza.
1 daN = 1 kg

DATI TECNICI MATERIALI

TELAIO = Acciaio zincato DX51D+Z100 MAC - EN 10143, EN 10346
PANNELLO LEGNO = Multistrato fenolico marino 520x220x20 mm
COMPONENTI = Acciaio 4.8 EN ISO 898.1 con zincatura elettrolitica 7-8 µm

TDT
Traversa universale per cartongesso

APPLICAZIONE

Fissaggio di accessori idraulici su pareti a secco.

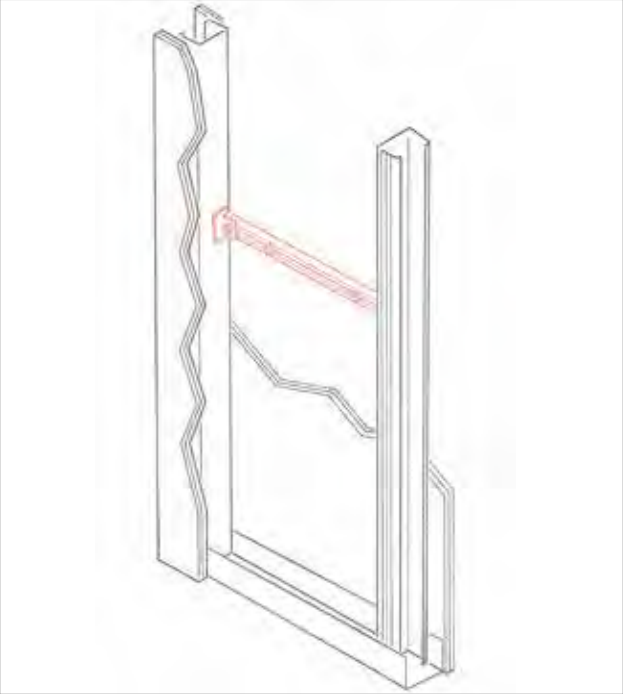

CARATTERISTICHE E VANTAGGI

> **Premontato,** per un'installazione rapidissima.
> Crea un **collegamento fra due montanti** per consentire il fissaggio di elementi diversi sfruttando la presenza dei **2 dadi M8 già premontati**.



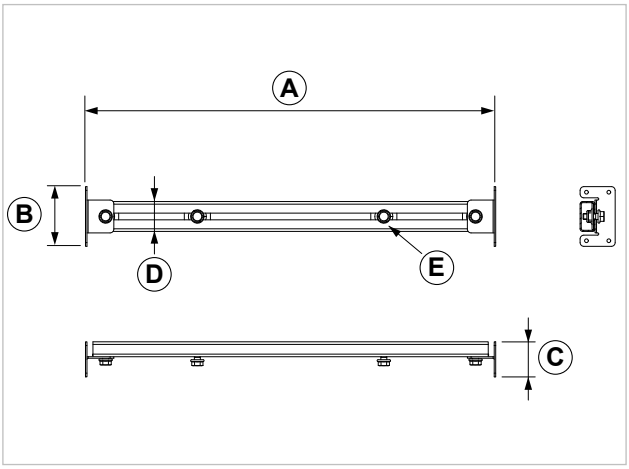

COD	TIPO	A	B	C	D	E
020731	**TDT**	530/550	80	47	40	M8

DATI TECNICI MATERIALI

TELAIO = Acciaio zincato DX51D+Z100 MAC - EN 10143, EN 10346
COMPONENTI = Acciaio 4.8 EN ISO 898.1 con zincatura elettrolitica 7-8 µm

TDLA
Telaio lavastoviglie/lavatrice per cartongesso

APPLICAZIONE

Fissaggio di raccordi idraulici di lavatrici e lavastoviglie su pareti a secco.

CARATTERISTICHE E VANTAGGI

> **Premontato,** per un'installazione rapidissima.
> Le piastre con il raccordo **scorrono lateralmente** nel telaio per il posizionamento del sifone e dell'adduzione dell'acqua nella posizione desiderata.
> Completo di **predisposizione attacco acqua** con raccordo in ottone da ½" M/F antirotazione e di staffa porta-sifone.

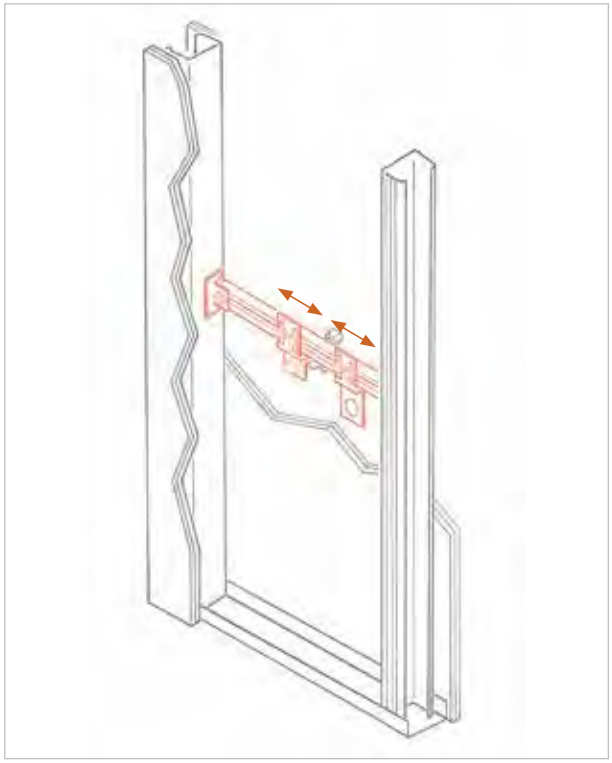



DM 174 acqua sanitaria COMPLIANT

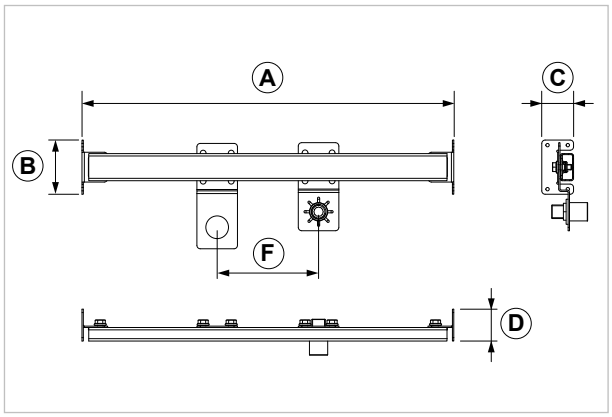

COD	TIPO	A	B	C	D	F
020737	**TDLA**	530/550	80	47	47	75/380

DATI TECNICI MATERIALI

TELAIO = Acciaio zincato DX51D+Z100 MAC - EN 10143, EN 10346
MANICOTTI - PROLUNGHE = Ottone CW 614N EN 12164
COMPONENTI = Acciaio 4.8 EN ISO 898.1 con zincatura elettrolitica 7-8 µm

TDRA
Telaio rubinetti d'arresto per cartongesso

APPLICAZIONE

Fissaggio di rubinetti d'arresto e relativo impianto idraulico su pareti a secco.

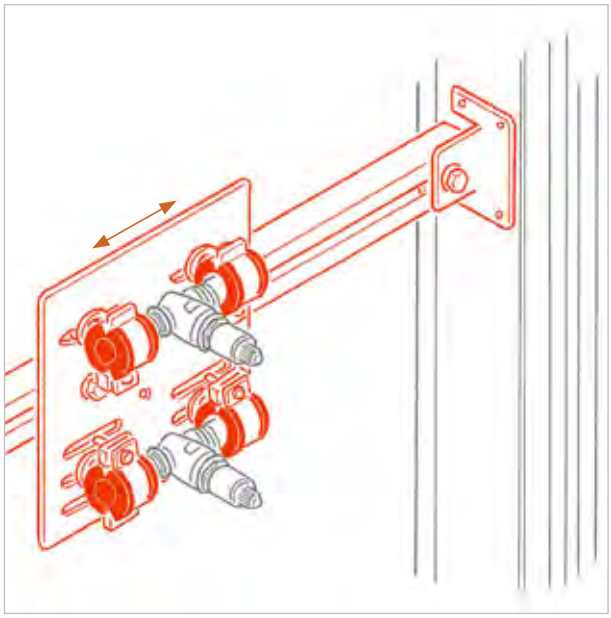

CARATTERISTICHE E VANTAGGI

> **Premontato,** per un'installazione rapidissima.
> Completo di 4 collari huainati a serraggio rapido per il fissaggio di rubinetti d'arresto.
> La piastra, **scorrevole nel telaio,** può altresì essre posizionata **verticalmente od orizzontalmente in funzione delle esigenze applicative**.



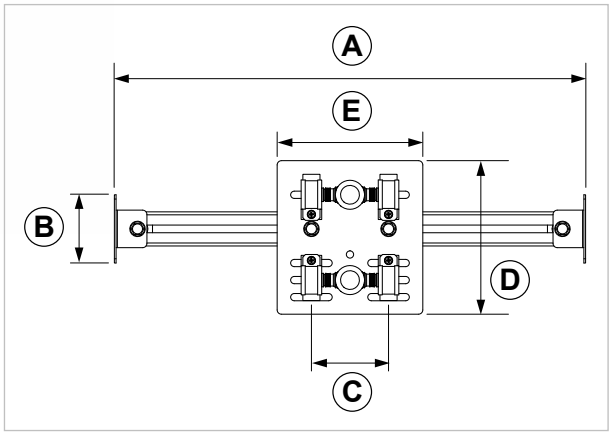

COD	TIPO	A	B	C	D	E
020738	**TDRA**	530/550	80	60/120	180	170

DATI TECNICI MATERIALI

TELAIO = Acciaio zincato DX51D+Z100 MAC - EN 10143, EN 10346
COLLARI = Clippo ½" cod. 081020
COMPONENTI = Acciaio 4.8 EN ISO 898.1 con zincatura elettrolitica 7-8 µm

TDSRA - TDIRA
Staffa a “Z” per cartongesso

APPLICAZIONE
Fissaggio tubazioni supplementari.

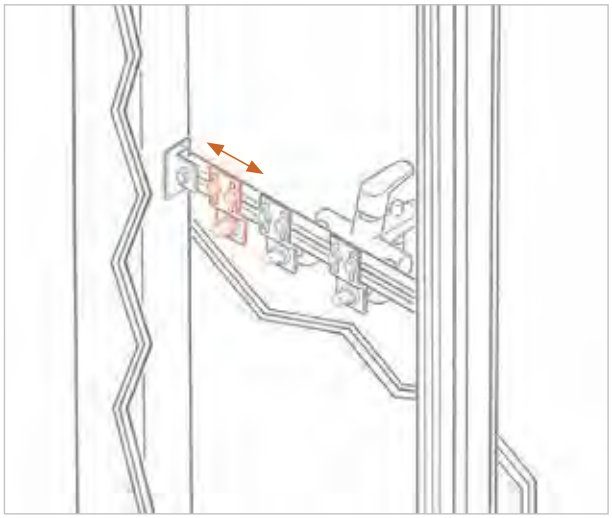

CARATTERISTICHE E VANTAGGI
> **Premontato,** per l’installazione su telaio esistente.
> Utile per il **fissaggio di accessori aggiuntivi** nelle applicazioni sanitarie.
Versione TDIRA per applicazione interna.
Completo di manicotto in ottone G 1/2” M/F antirotazione.

DM 174 acqua sanitaria COMPLIANT



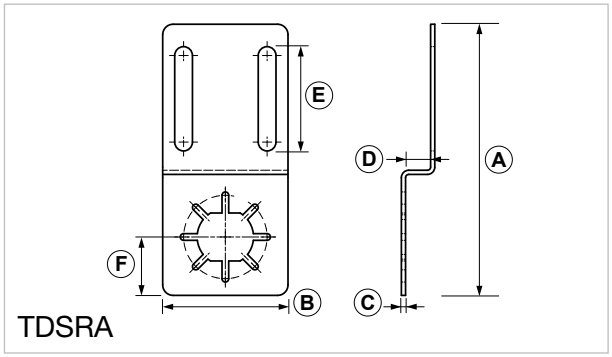

TDSRA

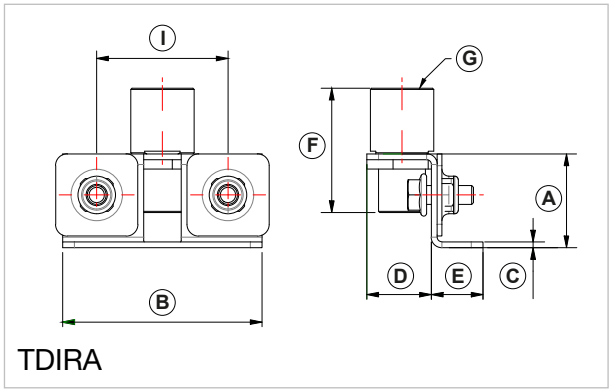

TDIRA

COD	TIPO	A	B	C	D	E	F
020739	**TDSRA**	130	60	2	12	50	28
020732	**TDIRA**	40	85	2	30	25	12

DATI TECNICI MATERIALI
MATERIALE = Acciaio zincato EN 10143, EN 10346
MANICOTTO = Ottone CW 614N EN 12164
COMPONENTI = Acciaio 4.8 EN ISO 898.1 con zincatura elettrolitica 7-8 µm



COLLARI E FISSAGGI
TUBAZIONI

COLLARI E FISSAGGI
TUBAZIONI

FLIP SYSTEM..... 76
- FLIP - Collare a serraggio rapido con fissaggio
- FLIP1 - Collare a serraggio rapido
- FLIP-RW - Collare ribassato con fissaggio
- FLIP-R - Collare ribassato a serraggio rapido
- FLIP-SI - Collare a serraggio rapido super isofonico
- FX - Flangia universale
- Kit autobloccante per FLIP-R
- TNY - Ancorante TNY e vite
- APRIFLIP

COLLARI PESANTI PER TUBAZIONI IN FERRO..... 87
- STO - Collare pesante con vite a martello
- STO1 - Collare pesante
- CPF - Collare ad incastro profili leggeri e medi
- CPF3 - Collare ad incastro profili pesanti
- CAV - Cavallotto a "U"
- CSP - Collare per impianti antincendio sprinkler
- CSPR - Collare antisismico di rinforzo lat.- long.

COLLARI GUAINATI..... 96
- STO1 G - Collare pesante con gomma EPDM
- STO1 GS - Collare pesante con gomma silicone
- CLIPPO - Collare a clip con gomma EPDM
- CLIPPO S - Collare a clip scorrevole con EPDM
- STO1 P - Coll. pes. e manicotto isol. AF/ARMAFLEX
- SI - Collare a clip con EPDM per tubi di scarico

COLLARI PESANTI PER TUBAZIONI PE..... 104
- STP 40-160 - Collare leggero e adattatore M/F
- STP 200-400 - Collare pesante con dado G ½"
- STP1 40-160 - Collare leggero con dado G ½"
- STP1 200-400 - Coll. pesante e manicotto G1"

PIATTELLI, GUAINE E PUNTI FISSI..... 109
- DIS - Distanziatore per collari
- NP - Nastro in PVC
- PG - Guaina isolante in EPDM
- PG S - Guaina isolante in silicone
- COP - Coppella metallica universale
- PP - Piattello per fissaggio collari
- Adattatore
- Riduzione maschio femmina

COLLARI IN RAME..... 116
- CR - Collarino in rame
- GICOLLAR® - Collare ad incastro in rame
- GIPROFIL - Profilo in rame
- GIDADO - Aggancio per profilo in rame
- VGR - Vite a martello fissaggio collari in rame
- VLCR - Vite lunga fissaggio collari in rame

COLLARI IN NYLON..... 121
- CTR - Collare a diametro variabile
- FR - Supporto a fissaggio rapido
- FRD - Supporto doppio a fissaggio rapido
- G-CLIP - Collarino multidiametro
- G-FAST - Ancorante di fiss. rapido G-CLIP
- Kit di fissaggio per G-CLIP

COLLARI PER TUBI FUMO E PLUVIALI..... 127
- CTF BRUNO - Collare a clip per tubi fumo
- CTF BIANCO - Collare a clip per tubi fumo
- STF - Fiss. a diametro variabile per tubi fumo
- FST - Fascetta per tubi fumo
- PR - Collari per pluviali

CARATTERISTICHE COLLARI..... 132

FLIP
Collare a serraggio rapido con fissaggio

APPLICAZIONE
Fissaggio di tutti i tipi di tubazioni.

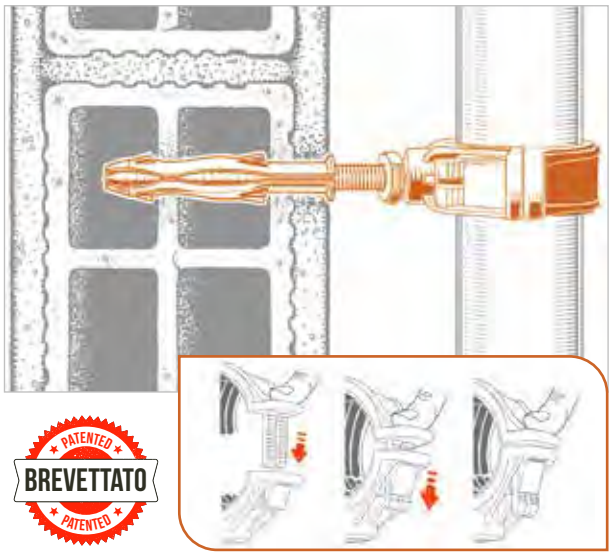

CARATTERISTICHE E VANTAGGI
> **Si chiude con la semplice pressione delle dita,** senza l'utilizzo di utensili.
> **Il materiale PA 6.6,** con il quale è realizzato, garantisce impareggiabili prestazioni di tenuta e resistenza agli agenti atmosferici, ai raggi UV e alla corrosione.
> Raccomandato **per tutti i tipi di tubazioni.**
> **Il serraggio modulabile** consente di realizzare punti fissi e punti scorrevoli con lo stesso collare.
> Grazie alla **tecnologia bi-material** con la guaina in EPDM interna, garantisce ottime prestazioni isofoniche.



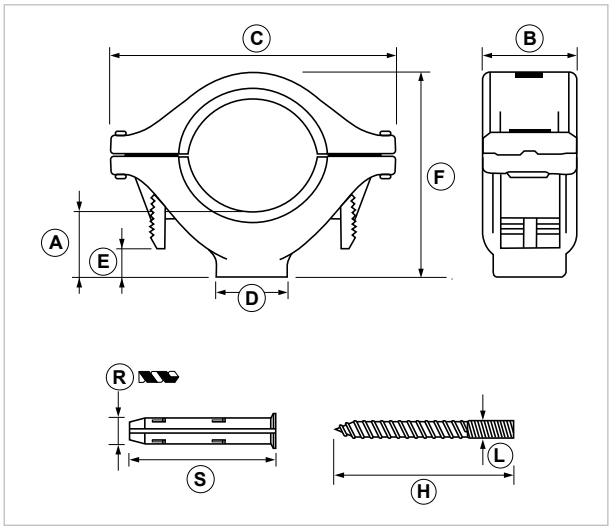

COD	TIPO	Per tubi Ø mm	Colore	A	B	C	D	E	F	H	L	R	S
180005	**FLIP 3/8"**	**14-18**	Grigio	18	20	53	M8	7	38	90	M8	10	70
180010	**FLIP 1/2"**	**20-24**	Grigio	20	25	65	M8	9	43	90	M8	10	70
180015	**FLIP 3/4"**	**25-30**	Grigio	20	25	70	M8	13	48	90	M8	10	70
180020	**FLIP 1"**	**32-36**	Grigio	20	25	78	M8	8	57	90	M8	10	70
180025	**FLIP 1 1/4"**	**38-44**	Grigio	20	27,5	86	M8	10	63	90	M8	10	70
180030	**FLIP 1 1/2"**	**44-50**	Grigio	24	27,5	92	M8-M10	12	74	90	M8	10	70
180035	**FLIP 2"**	**56-63**	Grigio	24	28	105	M8-M10	15	86	90	M8	10	70
180040	**FLIP 2 1/2"**	**74-80**	Grigio	24	30	123	M8-M10	24	105	90	M8	10	70
180045	**FLIP 3"**	**84-90**	Grigio	26	30	136	M8-M10	29	117	90	M8	10	70

FLIP 1
Collare a serraggio rapido

APPLICAZIONE

Fissaggio di tutti i tipi di tubazioni.

CARATTERISTICHE E VANTAGGI

> **Si chiude con la semplice pressione delle dita,** senza l'utilizzo di utensili.
> **Il materiale PA 6.6,** con il quale è realizzato, garantisce impareggiabili prestazioni di tenuta e resistenza agli agenti atmosferici, ai raggi UV e alla corrosione.
> Raccomandato **per tutti i tipi di tubazioni.**
> **Il serraggio modulabile** consente di realizzare punti fissi e punti scorrevoli con lo stesso collare.
> Grazie alla **tecnologia bi-material** con la guaina in EPDM interna, garantisce ottime prestazioni isofoniche.
> **Disponibile in grigio, giallo o marrone** per il miglior risultato estetico in ogni applicazione.

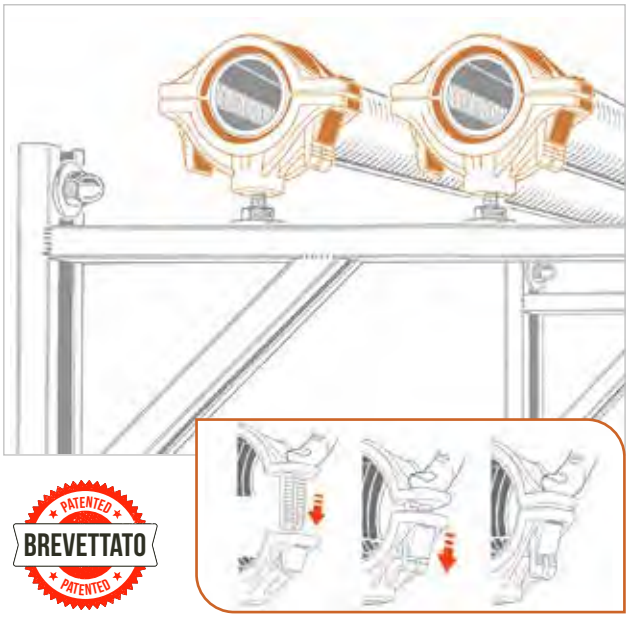



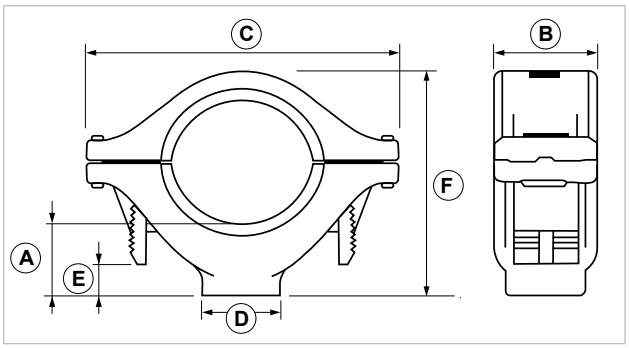

COD	TIPO	Per tubi Ø mm	Colore	A	B	C	D	E	F
180105	**FLIP1 3/8"**	**14-18**	Grigio	18	20	53	M8	7	38
180110	**FLIP1 1/2"**	**20-24**	Grigio	20	25	65	M8	9	43
180115	**FLIP1 3/4"**	**25-30**	Grigio	20	25	70	M8	13	48
180120	**FLIP1 1"**	**32-36**	Grigio	20	25	78	M8	8	57
180125	**FLIP1 1 1/4"**	**38-44**	Grigio	20	27,5	86	M8	10	63
180130	**FLIP1 1 1/2"**	**44-50**	Grigio	24	27,5	92	M8-M10	12	74
180135	**FLIP1 2"**	**56-63**	Grigio	24	28	105	M8-M10	15	86
180140	**FLIP1 2 1/2"**	**74-80**	Grigio	24	30	123	M8-M10	24	105
180145	**FLIP1 3"**	**84-90**	Grigio	26	30	136	M8-M10	29	117

FLIP 1G - Collare a serraggio rapido giallo

APPLICAZIONE

Specifico per il fissaggio di **tubazioni gas**.



COD	TIPO	Per tubi Ø mm	A	B	C	D	E	F
180205	FLIP1G 3/8"	14-18	18	20	53	M8	7	38
180210	FLIP1G 1/2"	20-24	20	25	65	M8	9	43
180215	FLIP1G 3/4"	25-30	20	25	70	M8	13	48
180220	FLIP1G 1"	32-36	20	25	78	M8	8	57
180225	FLIP1G 1 1/4"	38-44	20	27,5	86	M8	10	63
180230	FLIP1G 1 1/2"	44-50	24	27,5	92	M8-M10	12	74
180235	FLIP1G 2"	56-63	24	28	105	M8-M10	15	86

FLIP 1M - Collare a serraggio rapido marrone

APPLICAZIONE

Specifico per il fissaggio di **tubazioni in rame**.



COD	TIPO	Per tubi Ø mm	A	B	C	D	E	F
180305	FLIP1M 3/8"	14-18	18	20	53	M8	7	38
180310	FLIP1M 1/2"	20-24	20	25	65	M8	9	43
180315	FLIP1M 3/4"	25-30	20	25	70	M8	13	48
180320	FLIP1M 1"	32-36	20	25	78	M8	8	57
180325	FLIP1M 1 1/4"	38-44	20	27,5	86	M8	10	63
180330	FLIP1M 1 1/2"	44-50	24	27,5	92	M8-M10	12	74
180335	FLIP1M 2"	56-63	24	28	105	M8-M10	15	86
180340	FLIP1M 2 1/2"	74-80	24	30	123	M8-M10	24	105

CARICHI AMMISSIBILI FLIP / FLIP 1 / FLIP1 G / FLIP1 M

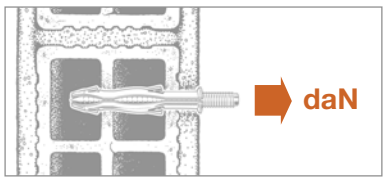

PROVE DI ESTRAZIONE:
Vite introdotta a martello. Per carico ammissibile si intende la resistenza ultima media a cui è stato applicato un coefficiente di sicurezza.
Dati in daN. 1 daN=1 kg

*Nei muri compatti vite introdotta in avvitamento.

TIPO	Forato intonacato	Calcestruzzo*	Gasbeton*	Tufo*
10TN con vite a martello 8x90	33	108	10	19

FLIP RW
Collare ribassato a serraggio rapido con fissaggio

APPLICAZIONE
Fissaggio di tutti i tipi di tubazioni.

CARATTERISTICHE E VANTAGGI
> **Si chiude con la semplice pressione delle dita,** senza l'utilizzo di utensili.
> **Il materiale PA 6.6,** con il quale è realizzato, garantisce impareggiabili prestazioni di tenuta e resistenza agli agenti atmosferici, ai raggi UV e alla corrosione.
> Raccomandato **per tutti i tipi di tubazioni.**
> **Il serraggio modulabile** consente di realizzare punti fissi e punti scorrevoli con lo stesso collare.
> Grazie alla **tecnologia bi-material** con la guaina in EPDM interna, garantisce ottime prestazioni isofoniche.
> **La base piatta** riduce l'ingombro dalla parete al tubo e aumenta la stabilità del fissaggio.

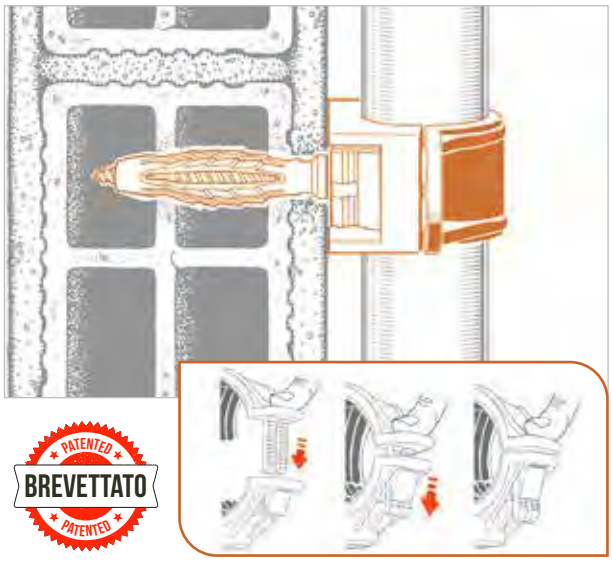



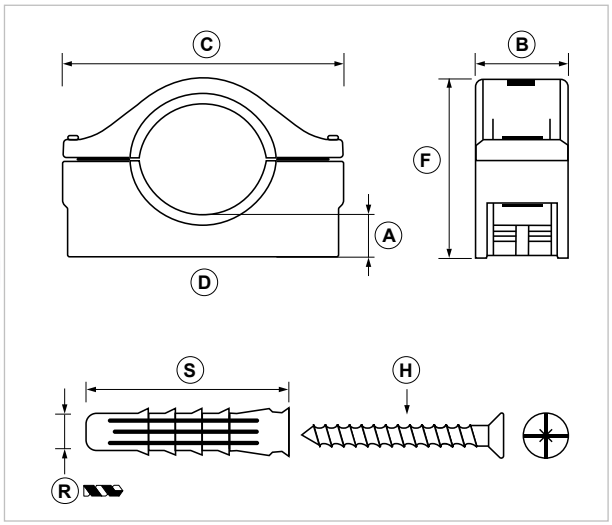

COD	TIPO	Per tubi Ø mm	Colore	A	B	C	D	F	H	R	S
180705	**FLIP RW 3/8"**	**14-18**	Grigio	13	20	53	max. vite 6	32	6x70	10	50
180710	**FLIP RW 1/2"**	**20-24**	Grigio	13	25	65	max. vite 6	37	6x70	10	50
180715	**FLIP RW 3/4"**	**25-30**	Grigio	10	25	70	max. vite 6	38	6x70	10	50
180720	**FLIP RW 1"**	**32-36**	Grigio	11	25	78	max. vite 6	49	6x70	10	50
180725	**FLIP RW 1 1/4"**	**38-44**	Grigio	12	27,5	86	max. vite 6	55	6x70	10	50
180730	**FLIP RW 1 1/2"**	**44-50**	Grigio	12	27,5	92	max. vite 6	61	6x70	10	50
180735	**FLIP RW 2"**	**56-63**	Grigio	12	28	105	max. vite 6	73	6x70	10	50
180740	**FLIP RW 2 1/2"**	**74-80**	Grigio	13	30	126	max. vite 6	94	6x70	10	50
180745	**FLIP RW 3"**	**84-90**	Grigio	13	30	137	max. vite 6	104	6x70	10	50

FLIP R
Collare ribassato a serraggio rapido

APPLICAZIONE
Fissaggio di tutti i tipi di tubazioni.

CARATTERISTICHE E VANTAGGI
> **Si chiude con la semplice pressione delle dita,** senza l'utilizzo di utensili.
> **Il materiale PA 6.6,** con il quale è realizzato, garantisce impareggiabili prestazioni di tenuta e resistenza agli agenti atmosferici, ai raggi UV e alla corrosione.
> Raccomandato **per tutti i tipi di tubazioni.**
> **Il serraggio modulabile** consente di realizzare punti fissi e punti scorrevoli con lo stesso collare.
> Grazie alla **tecnologia bi-material** con la guaina in EPDM interna, garantisce ottime prestazioni isofoniche.
> **La base piatta** riduce l'ingombro dalla parete al tubo e aumenta la stabilità del fissaggio.
> **Disponibile in grigio, giallo o marrone** per il miglior risultato estetico in ogni applicazione.

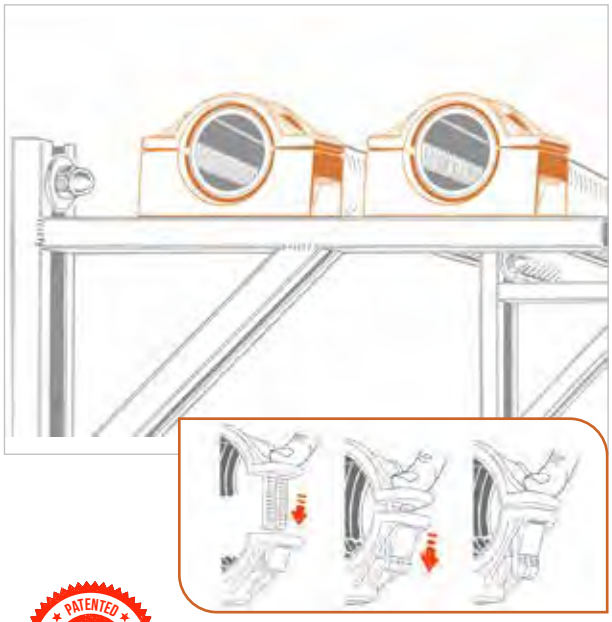

PATENTED BREVETTATO PATENTED



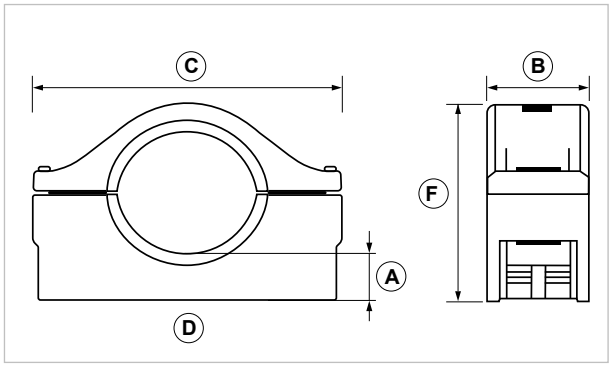

COD	TIPO	Per tubi Ø mm	Colore	A	B	C	D	F
180405	**FLIP R 3/8"**	**14-18**	Grigio	13	20	53	max. vite 6	32
180410	**FLIP R 1/2"**	**20-24**	Grigio	13	25	65	max. vite 6	37
180415	**FLIP R 3/4"**	**25-30**	Grigio	10	25	70	max. vite 6	38
180420	**FLIP R 1"**	**32-36**	Grigio	11	25	78	max. vite 6	49
180425	**FLIP R 1 1/4"**	**38-44**	Grigio	12	27,5	86	max. vite 6	55
180430	**FLIP R 1 1/2"**	**44-50**	Grigio	12	27,5	92	max. vite 6	61
180435	**FLIP R 2"**	**56-63**	Grigio	12	28	105	max. vite 6	73
180440	**FLIP R 2 1/2"**	**74-80**	Grigio	13	30	126	max. vite 6	94
180445	**FLIP R 3"**	**84-90**	Grigio	13	30	137	max. vite 6	104

FLIP RG - Collare ribassato a serraggio rapido giallo

APPLICAZIONE

Specifico per il fissaggio di **tubazioni gas**.



COD	TIPO	Per tubi Ø mm	A	B	C	D	F
180505	**FLIP RG 3/8"**	**14-18**	13	20	53	max. vite 6	32
180510	**FLIP RG 1/2"**	**20-24**	13	25	65	max. vite 6	37
180515	**FLIP RG 3/4"**	**25-30**	10	25	70	max. vite 6	38
180520	**FLIP RG 1"**	**32-36**	11	25	78	max. vite 6	49
180525	**FLIP RG 1 1/4"**	**38-44**	12	27,5	86	max. vite 6	55
180530	**FLIP RG 1 1/2"**	**44-50**	12	27,5	92	max. vite 6	61
180535	**FLIP RG 2"**	**56-63**	12	28	105	max. vite 6	73

FLIP RM - Collare ribassato a serraggio rapido marrone

APPLICAZIONE

Specifico per il fissaggio di **tubazioni in rame**.



COD	TIPO	Per tubi Ø mm	A	B	C	D	F
180605	**FLIP RM 3/8"**	**14-18**	13	20	53	max. vite 6	32
180610	**FLIP RM 1/2"**	**20-24**	13	25	65	max. vite 6	37
180615	**FLIP RM 3/4"**	**25-30**	10	25	70	max. vite 6	38
180620	**FLIP RM 1"**	**32-36**	11	25	78	max. vite 6	49
180625	**FLIP RM 1 1/4"**	**38-44**	12	27,5	86	max. vite 6	55
180630	**FLIP RM 1 1/2"**	**44-50**	12	27,5	92	max. vite 6	61
180635	**FLIP RM 2"**	**56-63**	12	28	105	max. vite 6	73
180640	**FLIP RM 2 1/2"**	**74-80**	13	30	126	max. vite 6	94

CARICHI AMMISSIBILI FLIP RW / FLIP R / FLIP RG / FLIP RM

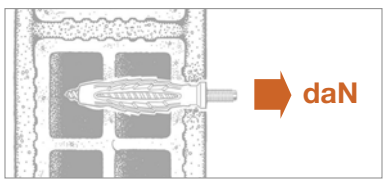

Per carico ammissibile si intende la resistenza ultima media a cui è stato applicato un coefficiente di sicurezza.
Dati in daN. 1 daN=1 kg

*C20/25 = 250 kg/cm²
**La diversità dei materiali laterizi esistenti può determinare valori diversi da quelli riportati in tabella.

TIPO	Calcestruzzo C20/C25*	Mattoni pieni**	Mattoni forati doppio UNI**	Laterizi forati**	Blocchi di calcestruzzo forati
TNY 10 con vite 6x70	68	60	46	23	52

FLIP SI
Collare a serraggio rapido super isofonico

APPLICAZIONE
Fissaggio di tutti i tipi di tubazioni.

CARATTERISTICHE E VANTAGGI
> **Si chiude con la semplice pressione delle dita,** senza l'utilizzo di utensili.
> **Super Isofonico:** grazie allo spessore e composizione della guaina, permette di attutire al minimo le vibrazioni e la trasmissione del rumore.
> Il **materiale PA 6.6**, con il quale è realizzato, garantisce impareggiabili prestazioni di tenuta e resistenza agli agenti atmosferici, ai raggi UV e alla corrosione.
> Raccomandato **per tutti i tipi di tubazioni**.
> Il **serraggio modulabile** consente di realizzare punti fissi e punti scorrevoli con lo stesso collare.
> **Disponibile in grigio o marrone** per il miglior risultato estetico in ogni applicazione.

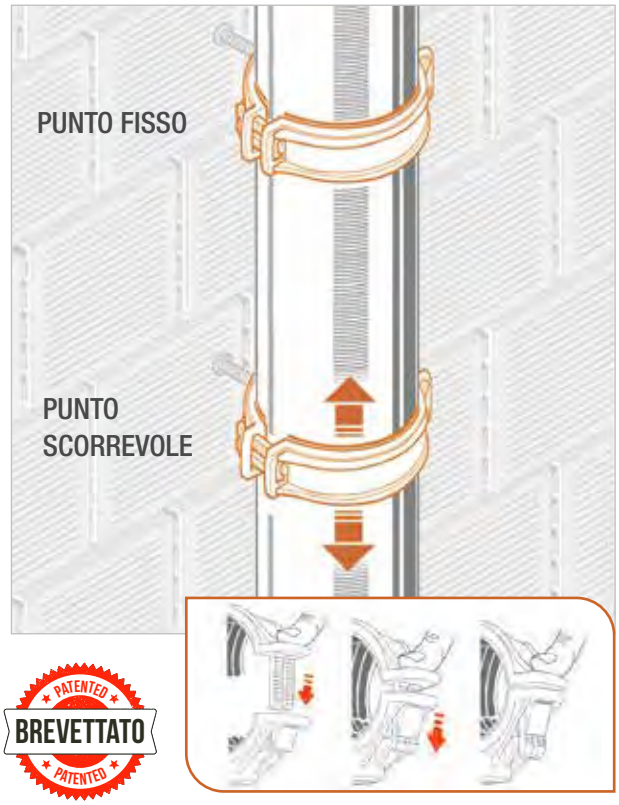



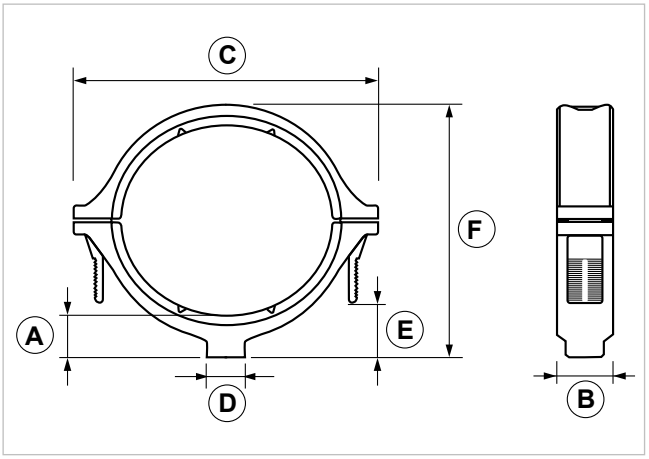

COD	TIPO	Per tubi Ø mm	Colore	A	B	C	D	F
180845	**FLIP SI 90**	**84-90**	Grigio	26	30	136	M8-M10	117
180850	**FLIP SI 110**	**100-110**	Grigio	26	30	155	M10	132
180855	**FLIP SI 125**	**125-135**	Grigio	24	30	182	M10	155
180945	**FLIP SIM 90**	**84-90**	Marrone	26	30	136	M8-M10	117
180950	**FLIP SIM 110**	**100-110**	Marrone	26	30	155	M10	132
180955	**FLIP SIM 125**	**125-135**	Marrone	24	30	182	M10	155

ACUSTICA NEGLI IMPIANTI DI SCARICO

I rumori prodotti dagli impianti di scarico sono dovuti alla **vibrazione delle tubazioni** generata per effetto della caduta dei fluidi scaricati che: lambiscono le pareti della colonna verticale
- urtano contro le pareti delle giunzioni quando trovano dei cambi di direzione
- defluiscono nelle tubazioni orizzontali

La propagazione del rumore di un impianto di scarico avviene sia per via aerea che per via strutturale, propagandosi dalle tubazioni all'edificio per mezzo dello staffaggio.

Le caratteristiche costruttive dei sistemi di fissaggio utilizzati giocano dunque un ruolo fondamentale nell'abbattimento del rumore in tali impianti.

I collari **FLIP SI** presentano caratteristiche di Super Isofonicità che permettono un **significativo abbattimento del rumore propagato** rispetto allo staffaggio realizzato con i collari tradizionali.

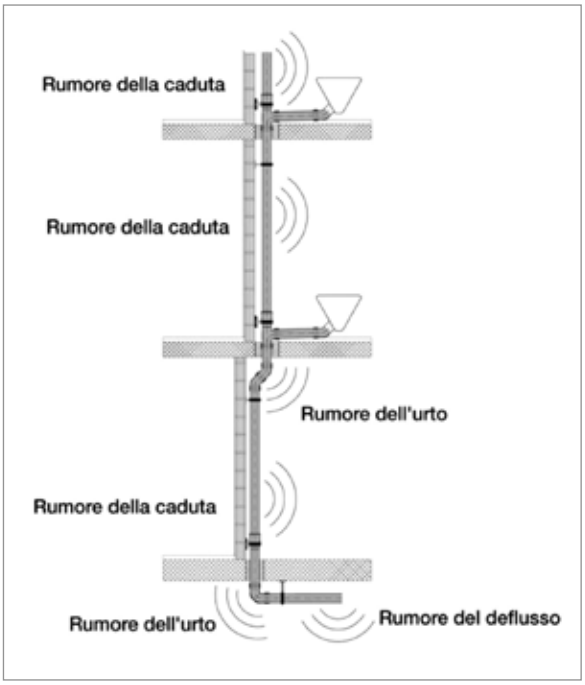

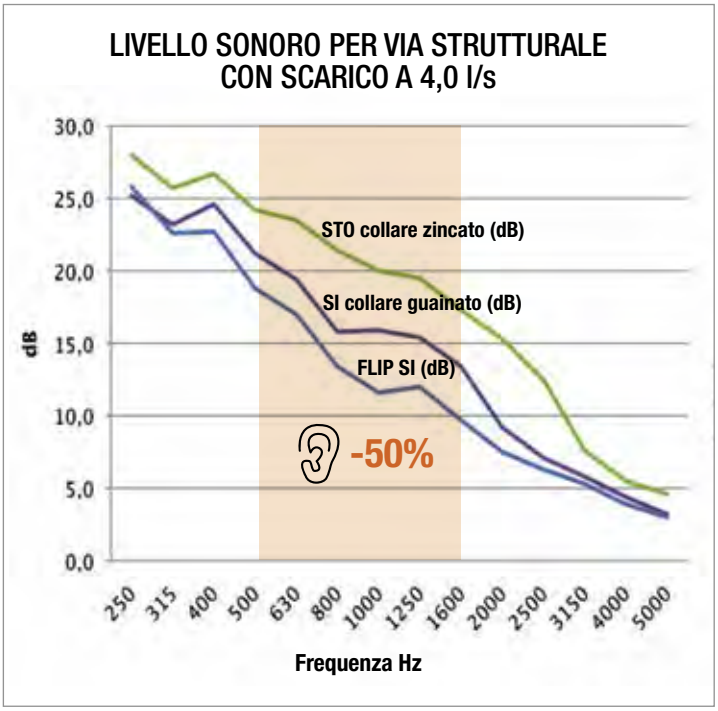

Misurazione in laboratorio del rumore emesso dagli impianti di acque reflue secondo la norma UNI EN 14366:2005 presso Istituto Giordano, Gatteo (FC) Italia.

I report tecnici sono disponibili richiedendoli a:

assistenza@gia.it



CARICHI AMMISSIBILI

Collari FLIP® SYSTEM

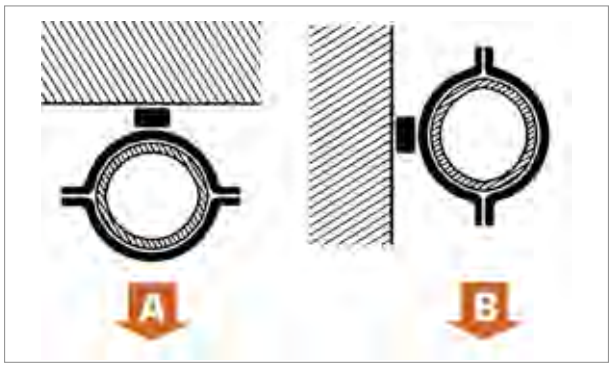

Tutti i test sono stati effettuati presso il laboratorio certificato EQI-European Quality Institute Srl.
Tutti i valori di resistenza a trazione e a taglio sono valori medi. Dati riportati in daN.
1daN=1 kg.

TIPO	A	B
FLIP / FLIP1 3/8"	45	70
FLIP / FLIP1 1/2"	85	72
FLIP / FLIP1 3/4"	90	75
FLIP / FLIP1 1"	120	75
FLIP / FLIP1 1 1/4"	120	75
FLIP / FLIP1 1 1/2"	130	70
FLIP / FLIP1 2"	150	65
FLIP / FLIP1 2 1/2"	170	45
FLIP / FLIP1 3"	170	40
FLIP R / FLIP RW 3/8"	65	65
FLIP R / FLIP RW 1/2"	90	85
FLIP R / FLIP RW 3/4"	100	85
FLIP R / FLIP RW 1"	100	85
FLIP R / FLIP RW 1 1/4"	100	85
FLIP R / FLIP RW 1 1/2"	100	90
FLIP R / FLIP RW 2"	100	90
FLIP R / FLIP RW 2 1/2"	170	120
FLIP R / FLIP RW 3"	170	120
FLIP SI 90	170	40
FLIP SI 110	130	85
FLIP SI 125	180	130

CARICHI AMMISSIBILI

TIPO	Materiale	Colori	Gomma antivibrante	Durezza	Ancorante	Vite	Inserto
FLIP	Poliammide PA 6.6 stabilizzato ai raggi UV	Grigio RAL 7035	Elastomero termoplastico nero con aggrappaggio chimico	60 Shore A	PP Polipropilene	Doppio filetto M8x90 in acciaio zincato 4.8 EN ISO 898.1	Ottone CW614N EN 12164
FLIP 1	Poliammide PA 6.6 stabilizzato ai raggi UV	Grigio RAL 7035, Giallo RAL 1003, Marrone RAL 8014	Elastomero termoplastico nero con aggrappaggio chimico	60 Shore A	-	-	Ottone CW614N EN 12164
FLIP RW	Poliammide PA 6.6 stabilizzato ai raggi UV	Grigio RAL 7035	Elastomero termoplastico nero con aggrappaggio chimico	60 Shore A	PA6 Poliammide	6x70 in acciaio 4.8 EN ISO 898.1 zincatura elettrolitica 7-8 µm	-
FLIP R	Poliammide PA 6.6 stabilizzato ai raggi UV	Grigio RAL 7035, Giallo RAL 1003, Marrone RAL 8014	Elastomero termoplastico nero con aggrappaggio chimico	60 Shore A	-	-	-
FLIP SI	Poliammide PA 6.6 stabilizzato ai raggi UV	Grigio RAL 7035, Marrone RAL 8014	Elastomero termoplastico nero con aggrappaggio chimico	60 Shore A	-	-	Ottone CW614N EN 12164

FX
Flangia universale

APPLICAZIONE

Fissaggio di collari su qualunque materiale.

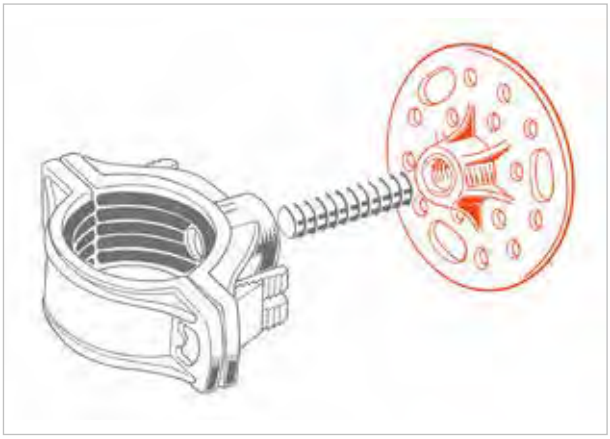

CARATTERISTICHE E VANTAGGI

> Permette l'installazione di collari su qualsiasi tipo di superficie.
> Può essere fissata con viti e ancoranti o adesivi strutturali.
> Il suo utilizzo, grazie al materiale di cui è composta e abbinata al collare isofonico FLIP, **consente la riduzione delle vibrazioni** con conseguente isolamento acustico.
> **Elimina i ponti termici.**



PATENTED BREVETTATO PATENTED

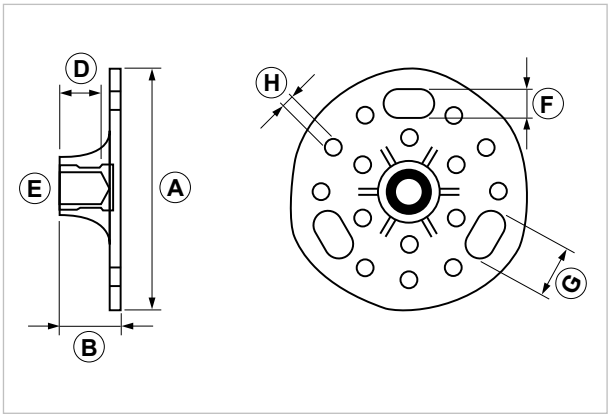

COD	TIPO	Attacco	A	B	D	E	F	G	H
181050	**FX 8**	M8	70	18	12,5	M8	8,5	15	5
181055	**FX 10**	M10	70	18	12,5	M10	8,5	15	5

CARICHI AMMISSIBILI

TIPO	Trazione	Taglio
FX	67	10

I dati riportati sono stati rilevati in condizioni ottimali su calcestruzzo, utilizzando il fissaggio di tipo meccanico (viti, rondelle e ancoranti).
L'adesivo strutturale garantisce migliori prestazioni rispetto al fissaggio con viti. Dati in daN. 1daN = 1kg.

DATI TECNICI MATERIALI

MATERIALE = Poliammide PA 6.6 stabilizzato ai raggi UV | **COLORI** = Grigio RAL 7035
INSERTO = Ottone CW614N EN 12164

Kit autobloccante FLIP-R

APPLICAZIONE

Fissaggio di collari FLIP SYSTEM su profili.

CARATTERISTICHE E VANTAGGI

> Permette il fissaggio del collare FLIP-R su profili o mensole GIA.
> Si può inserire **in qualsiasi punto del profilo**.
> Nel montaggio è opportuno che alla vite sia dato un serraggio tale da far deformare l'autobloccante in modo da avere una buona presa sul profilo (**coppia di serraggio consigliata 3 Nm**).

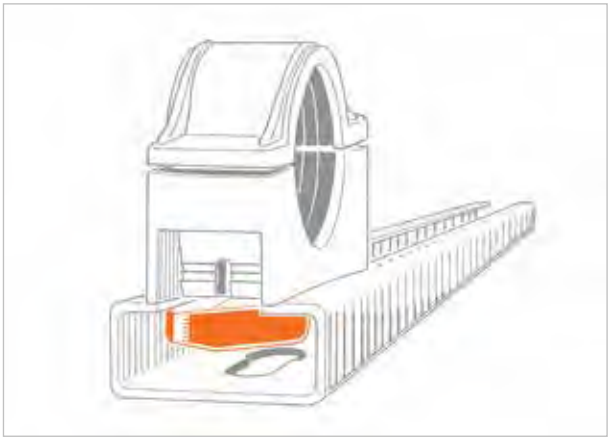

PF - PF1 - PF2 - PF7



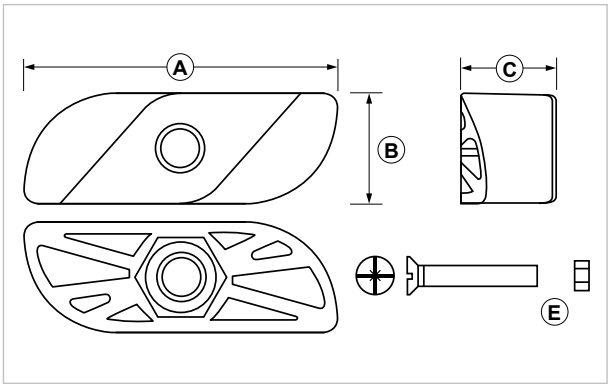

COD	TIPO	A	B	C	E
181060	**BLOC**	40	14	12	M6x20

CARICHI AMMISSIBILI

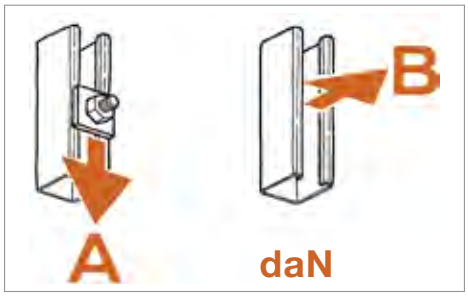

TIPO	A	B
su PF (30x15x1,5)	12	130
su PF1 (30x20x2,5)	12	140

Dati in daN. 1daN = 1kg.

DATI TECNICI MATERIALI

MATERIALE = Poliammide PA 6.6 stabilizzato ai raggi UV
VITI E DADO = M6 Acciaio 4.8 EN ISO 898.1 zincatura elettrolitica 7-8 µm

TNY 10
Vite e ancorante TNY

APPLICAZIONE

Fissaggio di collari FLIP SYSTEM su muratura.

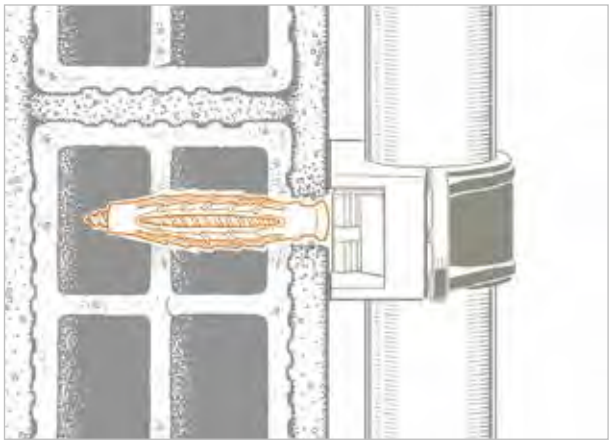

CARATTERISTICHE E VANTAGGI

> Garantisce una **maggiore espansione e ottimizzazione delle capacità di carico** attraverso la distribuzione radiale in 6 diverse direzioni, un funzionamento differenziato vuoto/pieno, un disegno della struttura innovativo.
> **Fissaggio ultra rapido** con alette antirotazione.
> **Versatilità** verso numerosi materiali edili e adattabilità alle diverse tipologie di applicazioni garantiscono le migliori prestazioni nel fissaggio leggero.



PATENTED BREVETTATO PATENTED

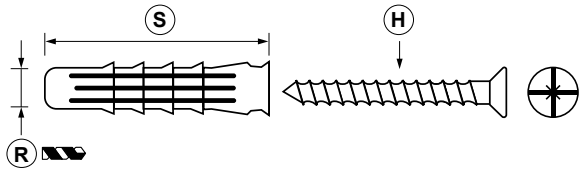

COD	TIPO	S	H	R
181070	**TNY 10**	50	6x70	10

CARICHI AMMISSIBILI

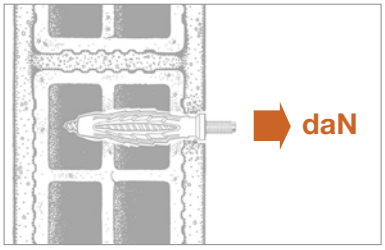

TIPO	N rec (trazione)
Calcestruzzo C20/C25*	68
Mattoni pieni**	60
Mattoni forati doppio UNI**	46
Laterizi forati**	23
Blocchi di calcestruzzo forati	52

Per carico ammissibile si intende la resistenza ultima media a cui è stato applicato un coefficiente di sicurezza.
Dati in daN. 1 daN=1 kg - *C20/25 = 250 kg/cm²
**La diversità dei materiali laterizi esistenti può determinare valori diversi da quelli riportati in tabella.

DATI TECNICI MATERIALI

ANCORANTE = Poliammide PA6 esente da alogeni Grigio RAL 7035
VITE = Acciaio 4.8 EN ISO 898.1 zincatura elettrolitica 7-8 µm

APRIFLIP
Attrezzo apertura collari FLIP

APPLICAZIONE

Attrezzo per apertura collari FLIP SYSTEM.

CARATTERISTICHE E VANTAGGI

> Utensile con doppi inserti per una maggiore espansione l'apertura dei collari FLIP SYSTEM.
> Apre in modo facile e veloce i collari senza bisogno di altri utensili.



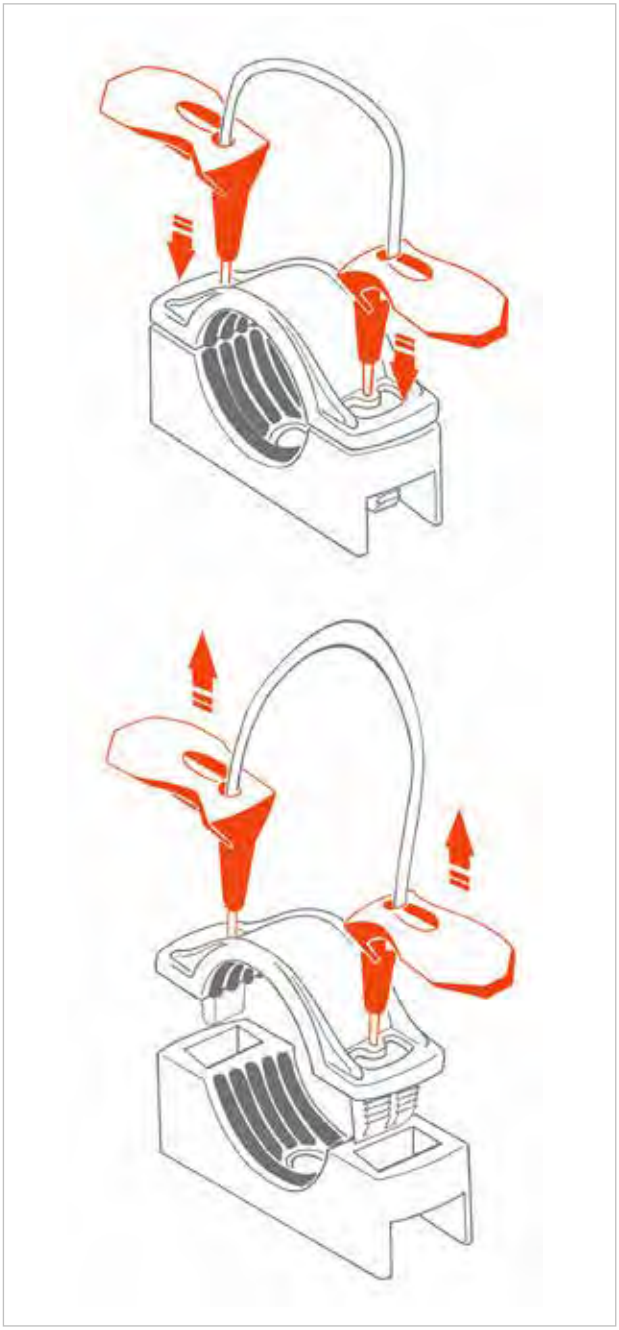

COD	TIPO
181100	**AFLIP**

DATI TECNICI MATERIALI

MATERIALE = Acciaio e plastica nera

STO
Collare pesante con vite a martello

APPLICAZIONE
Fissaggio di tubazioni pesanti e in genere in muratura.

CARATTERISTICHE E VANTAGGI
> **L'esclusiva ranella rossa di ritegno**, premontata sulle viti laterali, previene lo sfilarsi delle stesse in fase di montaggio.
> **Installazione incredibilmente veloce**: la vIte a muro si inserisce con il martello.
> La presenza del controdado permette la **regolazione ottimale** della distanza del collare dal muro.
> L'**ancorante Giolli** garantisce affidabilità e tenuta su ogni tipo di muratura.
> Il dado elettrosaldato, lo spessore del collare, la sua bordatura e la finitura zincata di tutti i componenti assicurano **robustezza, resistenza agli agenti atmosferici e resa estetica ineccepibile**.

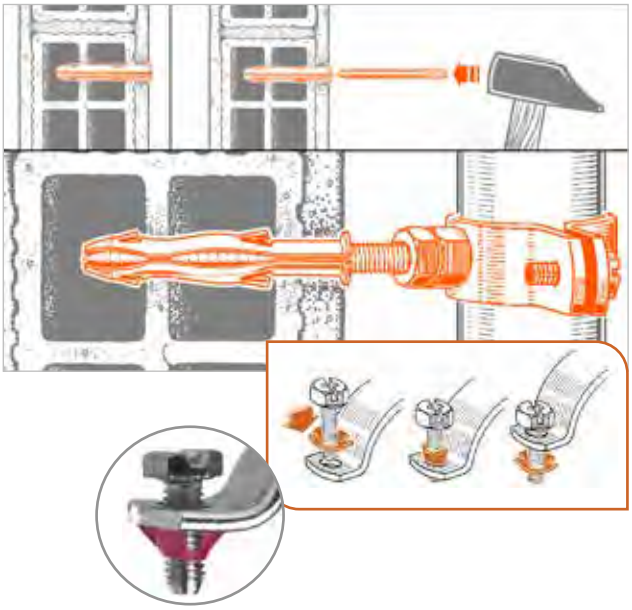



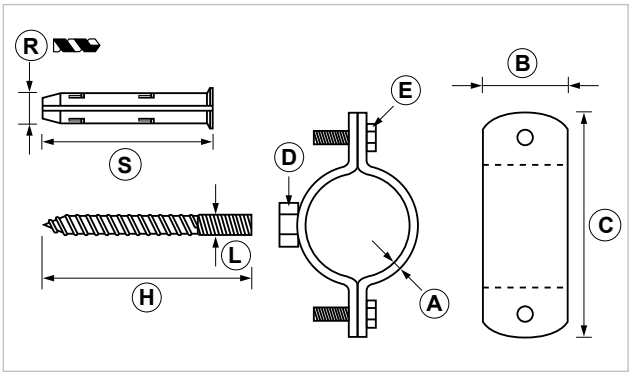

COD	TIPO	Per tubi Ø mm	A	B	C	D	E	H	L	R	S
080003	**STO 3/8"**	17-19	2,5	20	53	M8	M6x20	90	M8	10	70
080103	**STO 1/2"**	20-24	2,5	20	58	M8	M6x20	90	M8	10	70
080203	**STO 3/4"**	26-29	3	20	64	M8	M6x20	90	M8	10	70
080303	**STO 1"**	32-36	3	20	72	M8	M6x20	90	M8	10	70
080403	**STO 1 1/4"**	40-44	3	20	81	M8	M6x20	90	M8	10	70
080503	**STO 1 1/2"**	46-50	3	20	88	M8	M6x20	90	M8	10	70
080603	**STO 2"**	58-61	3	20	98	M8	M6x20	90	M8	10	70
080703	**STO 2 1/2"**	72-78	3	30	126	M10	M6x20	100	M10	12	70
080803	**STO 3"**	86-90	3	30	137	M10	M6x20	100	M10	12	70
080853	**STO 3 1/2"**	96-104	3	30	150	M10	M6x20	100	M10	12	70
080903	**STO 4"**	110-116	3	30	163	M10	M6x20	100	M10	12	70

STO TN
Collare pesante zincato con vite e ancorante

APPLICAZIONE

Fissaggio di tubazioni pesanti e in genere su muratura.

CARATTERISTICHE E VANTAGGI

> La presenza del controdado permette la **regolazione ottimale della distanza del collare dal muro.**
> L'ancorante garantisce **affidabilità e tenuta** su ogni tipo di muratura, nonché un **fissaggio ultra rapido** grazie alle alette antirotazione.
> Il dado elettrosaldato, lo spessore del collare, la sua bordatura e la finitura zincata di tutti i componenti assicurano **robustezza, resistenza agli agenti atmosferici e resa estetica ineccepibile.**

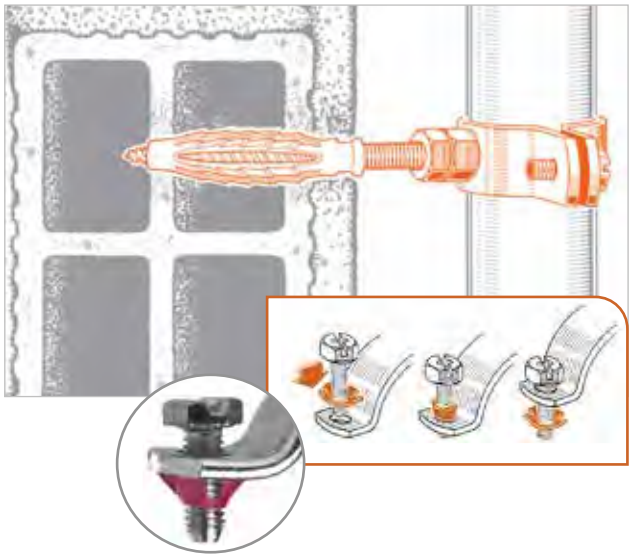



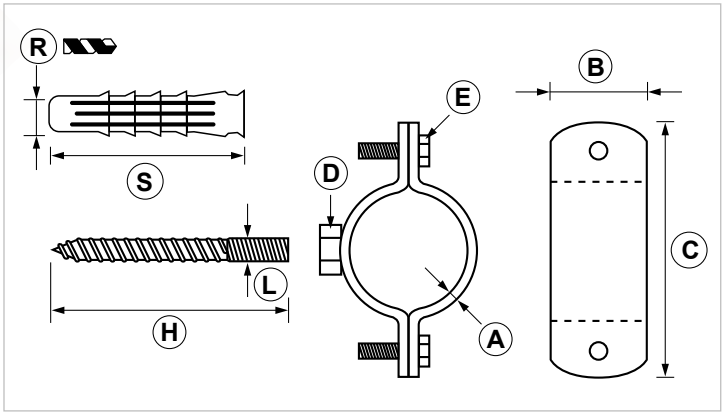

COD	TIPO	Per tubi Ø mm	A	B	C	D	E	H	L	R	S
080004	**STO TN 3/8"**	17-19	2,5	20	53	M8	M6x20	80	M8	10	50
080104	**STO TN 1/2"**	20-24	2,5	20	58	M8	M6x20	80	M8	10	50
080204	**STO TN 3/4"**	26-29	2,5	20	64	M8	M6x20	80	M8	10	50
080304	**STO TN 1"**	32-36	2,5	20	72	M8	M6x20	80	M8	10	50
080404	**STO TN 1 1/4"**	40-44	2,5	20	81	M8	M6x20	80	M8	10	50
080504	**STO TN 1 1/2"**	46-50	2,5	20	88	M8	M6x20	80	M8	10	50
080604	**STO TN 2"**	58-61	2,5	20	98	M8	M6x20	80	M8	10	50
080704	**STO TN 2 1/2"**	72-78	3	30	126	M10	M6x20	90	M10	12	60
080804	**STO TN 3"**	86-90	3	30	137	M10	M6x20	90	M10	12	60
080904	**STO TN 4"**	110-116	3	30	163	M10	M6x20	90	M10	12	60

DATI TECNICI MATERIALI

COLLARI **STO** E **STO TN**

TIPO	Materiale	Viti	Tassello
STO	Acciaio DD11 EN 10111 con zincatura elettrolitica 7-8 µm	Acciaio 4.8 EN ISO 898.1 con zincatura elettrolitica 7-8 µm	PP Polipropilene
STO TN	Acciaio DD11 EN 10111 con zincatura elettrolitica 7-8 µm	Acciaio 4.8 EN ISO 898.1 con zincatura elettrolitica 7-8 µm	PA6 Poliammide senza alogeni

CARICHI AMMISSIBILI

COLLARI PESANTI **STO** E **STO TN**

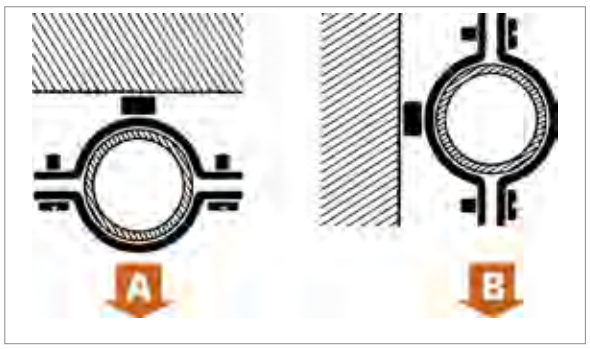

Prove eseguite in laboratorio tecnico con macchina dinamometrica. Per il fissaggio a muro attenersi alle caratteristiche di tenuta dell'ancorante o del supporto di raccordo.
Per carico ammissibile si intende la resistenza ultima media a cui è stato applicato un coefficiente di sicurezza.

Dati in daN.
1 daN=1 kg.

TIPO	A	B
STO - STO TN 3/8"	200	100
STO - STO TN 1/2"	200	100
STO - STO TN 3/4"	250	100
STO - STO TN 1"	250	100
STO - STO TN 1 1/4"	250	100
STO - STO TN 1 1/2"	250	100
STO - STO TN 2"	300	100
STO - STO TN 2 1/2"	300	100
STO - STO TN 3"	300	70
STO 3 1/2"	300	70
STO - STO TN 4"	300	70

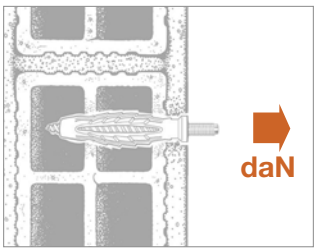

Per carico ammissibile si intende la resistenza ultima media a cui è stato applicato un coefficiente di sicurezza.

Dati in daN.
1 daN=1 kg

TIPO	N rec (trazione)
Calcestruzzo C20/C25*	68
Mattoni pieni**	60
Mattoni forati doppio UNI**	46
Laterizi forati**	23
Blocchi di calcestruzzo forati	52

*C20/25 = 250 kg/cm²
**La diversità dei materiali laterizi esistenti può determinare valori diversi da quelli riportati in tabella.

STO1
Collare pesante

APPLICAZIONE

Fissaggio di tubazioni pesanti e in genere.

CARATTERISTICHE E VANTAGGI

> L'**esclusiva ranella rossa di ritegno**, premontata sulle viti laterali, previene lo sfilarsi delle stesse in fase di montaggio.
> Il dado elettrosaldato, lo spessore del collare, la sua bordatura e la finitura zincata di tutti i componenti assicurano **robustezza, resistenza agli agenti atmosferici e resa estetica ineccepibile.**

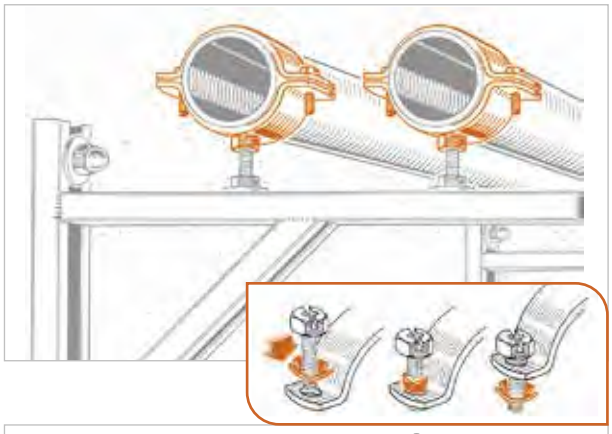



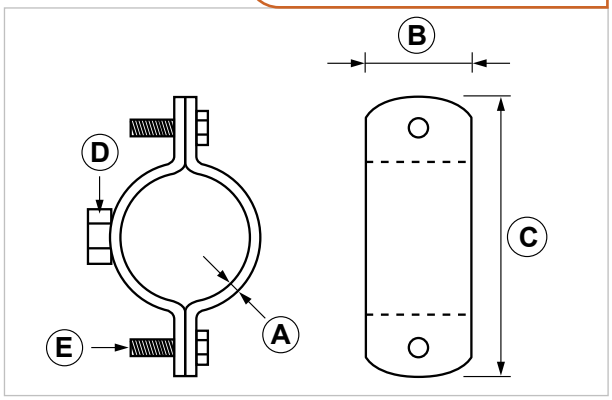

COD	TIPO	Per tubi Ø mm	A	B	C	D	E	Note
082000	**STO1 3/8"**	17-19	2,5	20	53	M8	M6x20	
082100	**STO1 1/2"**	20-24	2,5	20	58	M8	M6x20	
082200	**STO1 3/4"**	26-29	3	20	64	M8	M6x20	
082300	**STO1 1"**	32-36	3	20	72	M8	M6x20	
082400	**STO1 1 1/4"**	40-44	3	20	81	M8	M6x20	
082500	**STO1 1 1/2"**	46-50	3	20	88	M8	M6x20	
082550	**STO1 54**	50-56	3	20	96	M8	M6x20	
082600	**STO1 2"**	58-61	3	20	98	M8	M6x20	
082700	**STO1 2 1/2"**	72-78	3	30	126	M10	M6x20	
082800	**STO1 3"**	86-90	3	30	137	M10	M6x20	
082850	**STO1 3 1/2"**	96-104	3	30	150	M10	M6x20	
082900	**STO1 4"**	110-116	3	30	163	M10	M6x20	
082930	**STO1 5"**	135-142	4	40	218	1/2"	M8x35	* / **
082950	**STO1 6"**	164-170	4	40	247	1/2"	M8x35	* / **
082970	**STO1 8"**	213-224	4	40	306	1/2"	M8x35	* / **
082990	**STO1 10"**	269-274	4	40	350	1/2"	M8x40	

* Viti laterali senza ranella rossa e con dado di chiusura / ** Attacco collare saldato a filo continuo.

DATI TECNICI MATERIALI

COLLARI **STO1** E **CPF**

TIPO	Materiale	Viti	Tassello
STO1	Acciaio DD11 EN 10111 con zincatura elettrolitica 7-8 µm	Acciaio 4.8 EN ISO 898.1 con zincatura elettrolitica 7-8 µm	
CPF	Acciaio DD11 EN 10111 con zincatura elettrolitica 7-8 µm	Acciaio 4.8 EN ISO 898.1 con zincatura elettrolitica 7-8 µm	
CPF3	Acciaio DD11 EN 10111 con zincatura elettrolitica 7-8 µm	Acciaio 4.8 EN ISO 898.1 con zincatura elettrolitica 7-8 µm	

CARICHI AMMISSIBILI



Prove eseguite in laboratorio tecnico con macchina dinamometrica. Per il fissaggio a muro attenersi alle caratteristiche di tenuta dell'ancorante o del supporto di raccordo.
Per carico ammissibile si intende la resistenza ultima media a cui è stato applicato un coefficiente di sicurezza.

Dati in daN.
1 daN=1 kg.

TIPO	A	B
STO1 3/8"	200	100
STO1 1/2"	200	100
STO1 3/4"	250	100
STO1 1"	250	100
STO1 1 1/4"	250	100
STO1 1 1/2"	250	100
STO1 54	250	100
STO1 2"	300	100
STO1 2 1/2"	300	100
STO1 3"	300	70
STO1 3 1/2"	300	70
STO1 4"	300	70
STO1 5"	400	120
STO1 6"	400	100
STO1 8"	400	90
STO1 10"	400	70

CPF
Collare ad incastro per profili leggeri e medi

APPLICAZIONE

Fissaggio di tubazioni su profili leggeri e medi

CARATTERISTICHE E VANTAGGI

> **Installazione rapidissima:** con una semplice mezza rotazione si inserisce in qualsiasi punto del profilo.
> **Consente la realizzazione di batterie di tubi** paralleli in modo facile e veloce.

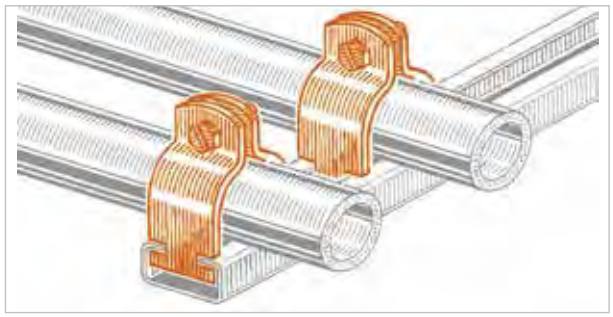



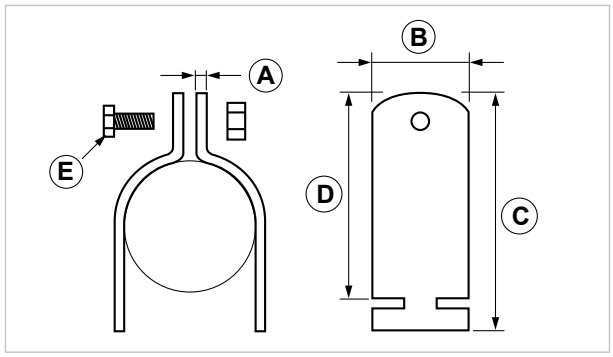



Per carico ammissibile si intende la resistenza ultima media a cui è stato applicato un coefficiente di sicurezza. 1 daN=1 kg.

COD	TIPO	Per tubi Ø mm	A	B	C	D	E	F	A	B
083000	**CPF 3/8"**	17-18	2,5	25	45	35	M6x20	23	200	20
083100	**CPF 1/2"**	21-22	2,5	25	50	40,5	M6x20	27	200	20
083200	**CPF 3/4"**	26-28	2,5	25	57	46,5	M6x20	33	200	30
083300	**CPF 1"**	33-34	2,5	25	63	53,5	M6x20	39	200	30
083400	**CPF 1 1/4"**	42-43	2,5	25	73	63	M6x20	48	200	30
083500	**CPF 1 1/2"**	47-50	3	25	83	73	M8x35	56	300	40
083600	**CPF 2"**	60-63	3	25	96	87	M8x35	69	300	40
083700	**CPF 2 1/2"**	75-78	3	25	113	103,5	M8x35	84	300	40
083800	**CPF 3"**	88-90	3	25	124	114,5	M8x35	96	300	40
083900	**CPF 4"**	110-115	3	25	149	139,5	M8x25	121	300	40

DATI TECNICI MATERIALI

MATERIALE = Acciaio DD11 (material n. 1.0332) DIN EN 10111, zincatura elettrolitica 7-8 µm
VITE E DADO= Acciaio 4.8 EN ISO 898.1 zincatura elettrolitica 7-8 µm

CPF3
Collare ad incastro per profili pesanti

APPLICAZIONE
Fissaggio di tubazioni su profili pesanti.

CARATTERISTICHE E VANTAGGI
> **Installazione rapidissima:** con una semplice mezza rotazione si inserisce in qualsiasi punto del profilo.
> **Consente la realizzazione di batterie di tubi** paralleli in modo facile e veloce.56

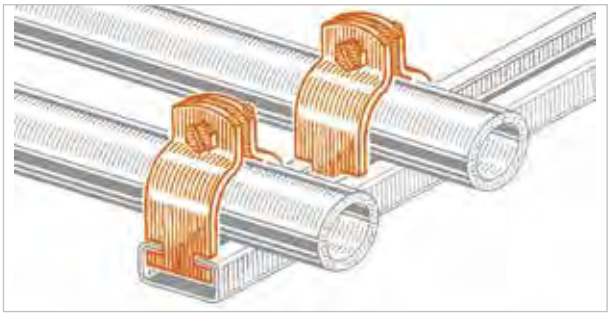



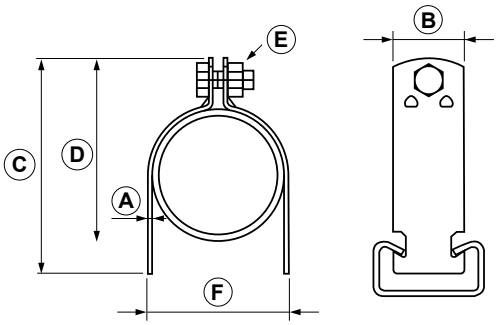



Per carico ammissibile si intende la resistenza ultima media a cui è stato applicato un coefficiente di sicurezza. 1 daN=1 kg.

COD	TIPO	Per tubi Ø mm	A	B	C	D	E	F	A	B
083910	**CPF3 1/2"**	22	2	32	57	43	M8x25	26	200	20
083915	**CPF3 3/4"**	28	2	32	63	49	M8x25	32	200	30
083920	**CPF3 1"**	35	2	32	70	56	M8x25	39	200	30
083925	**CPF3 1 1/4"**	44	2	32	78	64	M8x25	48	200	30
083930	**CPF3 1 1/2"**	50	2	32	86	72	M8x25	54	300	40
083935	**CPF3 2"**	62	2	32	96	82	M8x25	66	300	40
083940	**CPF3 2 1/2"**	78	2	32	112	98	M8x25	82	300	40
083945	**CPF3 3"**	90	2	32	125	111	M8x25	94	300	40
083955	**CPF3 4"**	116	2	32	150	136	M8x25	120	300	40
083960	**CPF3 5"**	141	2	32	176	162	M8x25	145	300	40

DATI TECNICI MATERIALI
MATERIALE = Acciaio S235 JR - EN 10025, zincatura elettrolitica 7-8 µm
VITE E DADO= Acciaio 4.8 EN ISO 898.1 zincatura elettrolitica 7-8 µm

CAV
Cavallotto ad "U"

APPLICAZIONE
Fissaggio di tubazioni su profili o scatolati.

CARATTERISTICHE E VANTAGGI
> Staffaggio s**emplice e robusto**.
> Il tondino in acciaio zincato è **filettato alle due estremità**.



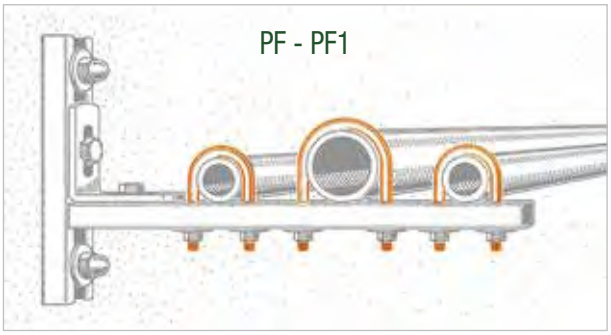

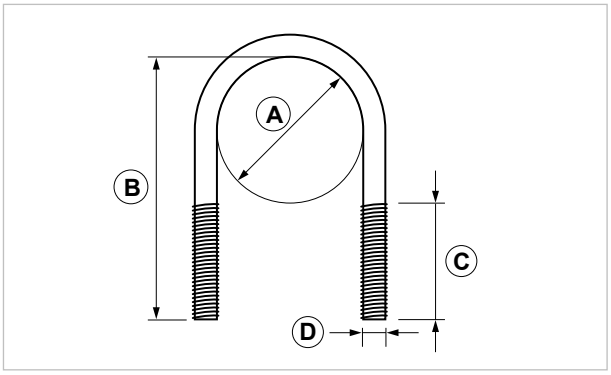

COD	TIPO	Per tubi Ø mm	B	C	D
167000	**CAV 3/8"**	17 - 18	50	35	M6
167200	**CAV 1/2"**	21 - 22	53	35	M6
167400	**CAV 3/4"**	26 - 28	59	35	M6
167600	**CAV 1"**	33 - 34	65	35	M6
167800	**CAV 1 1/4"**	42 - 43	74	35	M6
168000	**CAV 1 1/2"**	47 - 50	85	40	M8
168200	**CAV 2"**	60 -63	97	50	M8
168400	**CAV 2 1/2"**	75 - 78	113	40	M8
168600	**CAV 3"**	88 - 90	126	40	M8
168800	**CAV 3 1/2"**	100 - 102	139	40	M8
169000	**CAV 4"**	110 - 115	152	40	M8
169100	**CAV 5"**	135 - 140	179	40	M8
169200	**CAV 6"**	163 - 168	204	40	M8
169300	**CAV 8"**	215 - 220	255	40	M10

DATI TECNICI MATERIALI
MATERIALE = Acciaio S235JR EN 10027 con zincatura elettrolitica 7-8 µm

CSP
Collare per impianti anticendio sprinkler

APPLICAZIONE

Fissaggio di reti antincendio sprinkler.

CARATTERISTICHE E VANTAGGI

> Garantisce la regolazione in altezza dello staffaggio grazie alla boccola filettata girevole, per una **facilissima messa in bolla dell'impianto**.
> Costruito in **nastro di acciaio sendzimir** piegato a misura.
> **Omologato FM/UL.**

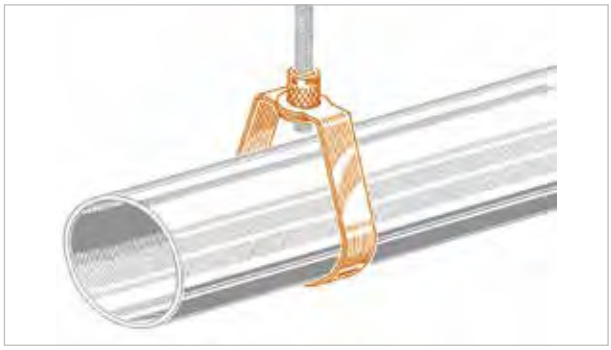

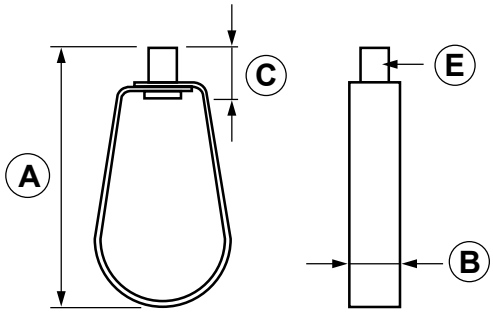





Per carico ammissibile si intende la resistenza ultima media a cui è stato applicato un coefficiente di sicurezza.

COD	TIPO	Per tubi Ø mm	A	B	C	D	F
084300	**CSP 1"**	32 - 38	82	16	22	M10	133
084400	**CSP 1 1/4"**	39 - 44	91	16	22	M10	133
084500	**CSP 1 1/2"**	45 - 50	98	16	22	M10	133
084600	**CSP 2"**	60 - 65	112	16	22	M10	133
084700	**CSP 2 1/2"**	72 - 78	148	16	22	M10	234
084800	**CSP 3"**	85 - 90	165	16	22	M10	234
084900	**CSP 4"**	108 -115	193	16	22	M10	289
084930	**CSP 5"**	137 - 142	220	19	26,5	M12	289
084950	**CSP 6"**	164 - 169	245	19	26,5	M12	445
084970	**CSP 8"**	215 - 220	335	19	26,5	M12	600

DATI TECNICI MATERIALI

MATERIALE = Acciaio DX51D EN 10142 con zincatura sendzimir

CSPR
Collare antisismico per rinforzo laterale e longitudinale

APPLICAZIONE
Collare per rinforzi antisismici laterali e longitudinali.



CARATTERISTICHE E VANTAGGI
> Il collare è utilizzabile sia per **rinforzi laterali** che per **rinforzi longitudinali**.
> La testa del **bullone a rottura calibrata** permette una rapida installazione e ispezione dei rinforzi antisismici.
> In cantiere non è necessario avere una chiave dinamometrica per il serraggio.
> La connessione con l'aggancio antisismico a muro è fatta attraverso un normale **tubo zincato da 1"**.
> Le misure del collare vanno da 1" a 8", **certificati FM e UL**.
> Soddisfa anche i **requisiti NFPA®-13** per i rinforzi antisismici Americani.



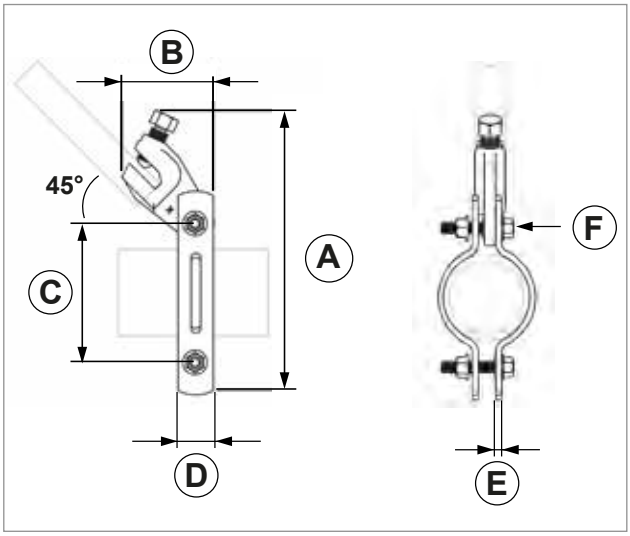

COD	TIPO	Per tubi DN	A	B	C	D	E	F
084301	**CSPR 1"**	25	175	85	70	25	4	10x45
084401	**CSPR 1 1/4"**	32	190	85	78	25	4	10x45
084501	**CSPR 1 1/2"**	40	200	87	92	25	4	10x45
084601	**CSPR 2"**	50	210	90	97	30	5	10x50
084701	**CSPR 2 1/2"**	65	226	90	120	30	5	10x50
084801	**CSPR 3"**	80	240	90	135	30	5	12x55
084901	**CSPR 4"**	100	270	93	170	40	6	12x60
084931	**CSPR 5"**	125	310	95	205	40	6	12x60
084951	**CSPR 6"**	150	350	95	245	50	6	12x70
084971	**CSPR 8"**	200	400	100	305	50	10	16x85

CARICHI AMMISSIBILI SECONDO FM

CAPACITÀ DI CARICO IN FUNZIONE DELL'ANGOLO D'INSTALLAZIONE

COD.	Laterale				Longitudinale			
	30°- 44°	45°- 59°	60°- 74°	75°- 90°	30°- 44°	45°- 59°	60°- 74°	75°- 90°
084301	3825 N	5425 N	6670 N	7430 N	4315 N	3200 N	3825 N	4270 N
084401	3825 N	5425 N	6670 N	7430 N	4315 N	3200 N	3825 N	4270 N
084501	3825 N	5425 N	6670 N	7430 N	4315 N	3200 N	3825 N	4270 N
084601	6805 N	9610 N	11790 N	13165 N	3870 N	3070 N	3690 N	4136 N
084701	6805 N	9610 N	11790 N	13165 N	3870 N	3070 N	3690 N	4136 N
084801	6805 N	9610 N	11790 N	13165 N	3870 N	3070 N	3690 N	4136 N
084901	6985 N	9875 N	12100 N	13480 N	6895 N	6185 N	7475 N	8320 N
084931	6985 N	9875 N	12100 N	13480 N	6895 N	6185 N	7475 N	8320 N
084951	8805 N	12500 N	15300 N	17080 N	6540 N	5205 N	6270 N	6985 N
084971	9075 N	12855 N	15745 N	17570 N	5340 N	7560 N	9295 N	10365 N

DATI TECNICI MATERIALI

MATERIALE = Acciaio DX51D EN 10142 zincatura sendzimir

STO1 G
Collare pesante con gomma EPDM

APPLICAZIONE
Fissaggio di tubazioni con isolamento termico/acustico.

CARATTERISTICHE E VANTAGGI
> **Estremamente robusto**, grazie alla qualità dei materiali e al dado elettrosaldato sul collare pesante.
> **Rapido:** premontato, le viti laterali sono corredate dall'esclusiva **ranella rossa di ritegno**, che scongiura la caduta delle viti in fase di installazione.
> La **solida guarnizione in gomma EPDM** copre l'intera sagoma del collare, garantendo un **isolamento completo** della tubazione.
> **Isofonico:** la guaina permette l'abbattimento acustico trasmesso dal tubo al supporto.

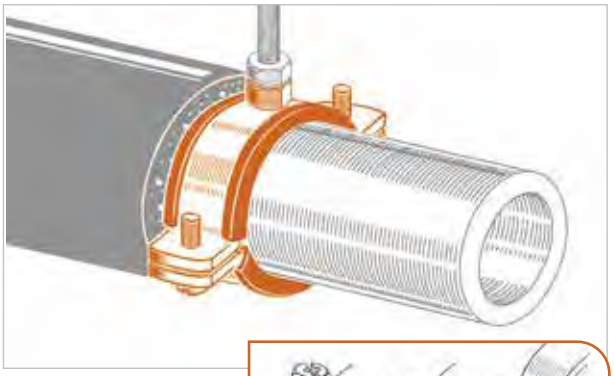



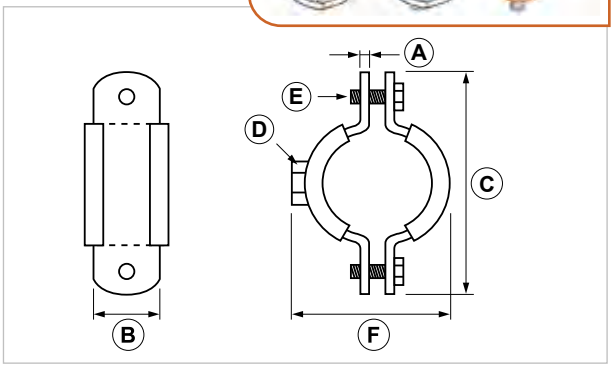

COD	TIPO	Per tubi Ø mm	A	B	C	D	E	F	Note
082009	**STO1 G 3/8"**	12-18	2,5	20	58	M8	M6x20	37	
082109	**STO1 G 1/2"**	19-23	3	20	64	M8	M6x20	42,5	
082209	**STO1 G 3/4"**	25-30	3	20	72	M8	M6x20	47,5	
082309	**STO1 G 1"**	33-38	3	20	81	M8	M6x20	57	
082409	**STO1 G 1 1/4"**	39-44	3	20	88	M8	M6x20	63,5	
082509	**STO1 G 1 1/2"**	45-49	3	20	97	M8	M6x20	70	
082559	**STO1 G 54**	50-54	3	20	98	M8	M6x20	75	
082609	**STO1 G 2"**	60-64	3	30	126	M10	M6x20	95	
082709	**STO1 G 2 1/2"**	73-78	3	30	137	M10	M6x20	110	
082809	**STO1 G 3"**	85-90	3	30	150	M10	M6x20	119	
082859	**STO1 G 3 1/2"**	97-102	3	30	163	M10	M6x20	136	
082909	**STO1 G 4"**	110-116	3	30	181	M10	M6x20	144	
082939	**STO1 G 5"**	138-141	3	30	203	1/2"	M6x20	181	
082959	**STO1 G 6"**	165-169	3	30	237	1/2"	M6x20	204	
082969	**STO1G 200**	200-205	4	40	306	1/2"	M8x35	235	* / **
082979	**STO1 G 8"**	215-220	4	40	314	1/2"	M8x35	253	* / **
082999	**STO1 G 10"**	269-274	4	40	366	1/2"	M8x35	302	* / **

* Viti laterali senza ranella rossa e con dado di chiusura / ** Attacco collare saldato a filo continuo.

STO1 GS
Collare pesante con gomma al silicone

APPLICAZIONE

Fissaggio di tubi vapore, acqua surriscaldata ed olio diatermico.

CARATTERISTICHE E VANTAGGI

> **Estremamente robusto**, grazie alla qualità dei materiali e al dado elettrosaldato sul collare pesante.
> **Rapido:** premontato, le viti laterali sono corredate dall'esclusiva ranella rossa di ritegno, che scongiura la caduta delle viti in fase di installazione.
> La solida guarnizione in silicone rosso è studiata per resistere alle alte temperature **fino a 200°C.**
> Affidabile: la guaina copre l'intera sagoma del collare, garantendo un **isolamento completo** della tubazione.

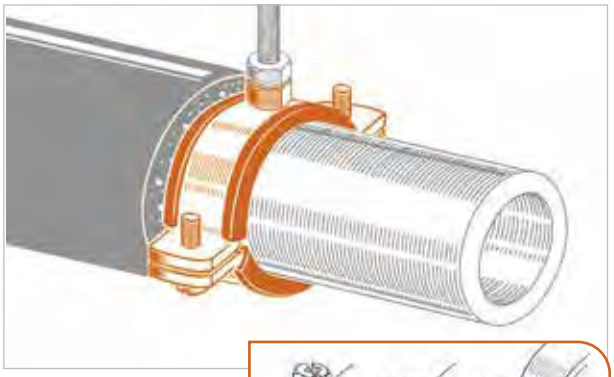





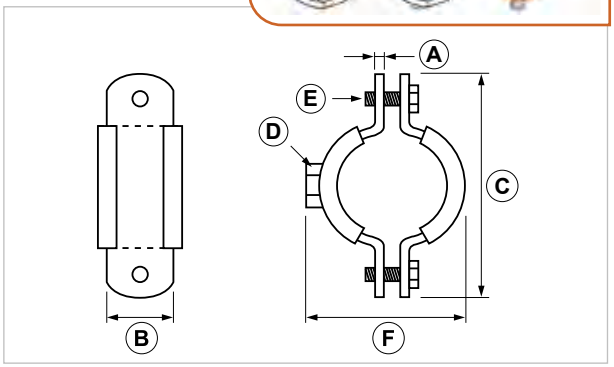

COD	TIPO	Per tubi Ø mm	A	B	C	D	E	F
086200	**STO1GS 3/8"**	12-18	2,5	20	58	M8	M6x20	37
086210	**STO1GS 1/2"**	19-23	3	20	64	M8	M6x20	42,5
086220	**STO1GS 3/4"**	25-30	3	20	72	M8	M6x20	47,5
086230	**STO1GS 1"**	33-38	3	20	81	M8	M6x20	57
086240	**STO1GS 1 1/4"**	39-44	3	20	88	M8	M6x20	63,5
086250	**STO1GS 1 1/2"**	45-49	3	20	97	M8	M6x20	70
086255	**STO1GS 54**	50-54	3	20	98	M8	M6x20	75
086260	**STO1GS 2"**	60-64	3	30	126	M10	M6x20	95
086270	**STO1GS 2 1/2"**	73-78	3	30	137	M10	M6x20	110
086280	**STO1GS 3"**	85-90	3	30	150	M10	M6x20	119
086285	**STO1GS 3 1/2"**	97-102	3	30	163	M10	M6x20	136
086290	**STO1GS 4"**	110-116	3	30	181	M10	M6x20	144
086293	**STO1GS 5"**	138-141	3	30	203	1/2"	M6x20	181
086295	**STO1GS 6"**	165-169	3	30	237	1/2"	M6x20	204

CARICHI AMMISSIBILI COLLARE PESANTE GUAINATO

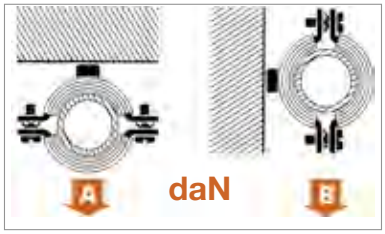

Prove eseguite in laboratorio tecnico con macchina dinamometrica. Per il fissaggio a muro attenersi alle caratteristiche di tenuta dell'ancorante o del supporto di raccordo. Per carico ammissibile si intende la resistenza ultima media a cui è stato applicato un coefficiente di sicurezza.
Dati in daN. 1 daN=1 kg.

TIPO	A	B	TIPO	A	B
STO1 G - STO1 GS 3/8"	200	100	STO1 G - STO1 GS 3 1/2"	250	70
STO1 G - STO1 GS 1/2"	200	100	STO1 G - STO1 GS 4"	250	70
STO1 G - STO1 GS 3/4"	200	100	STO1 G - STO1 GS 5"	250	70
STO1 G - STO1 GS 1"	200	100	STO1 G - STO1 GS 6"	250	70
STO1 G - STO1 GS 1 1/4"	200	100	STO1G 200	350	80
STO1 G - STO1 GS 1 1/2"	200	100	STO1 G 8"	350	80
STO1 G - STO1 GS 54	200	100	STO1 G 10"	350	80
STO1 G - STO1 GS 2"	250	70			
STO1 G - STO1 GS 2 1/2"	250	70			
STO1 G - STO1 GS 3"	250	70			

DATI TECNICI MATERIALI STO1 G

MATERIALE = Acciaio DD11 EN 10111 con zincatura elettrolitica 7-8 µm
VITE = Acciaio 4.8 EN ISO 898.1 con zincatura elettrolitica 7-8 µm | **GUARNIZIONE** = EPDM senza alogeni
TEMPERATURA = -35°C +125°C | **DUREZZA** = 55 +/-5°C Shore A
CONDUTTIVITÀ TERMICA = 0,3 W/Km | **RESISTENZA AL FUOCO** = "E" EN 13501

DATI TECNICI MATERIALI STO1 GS

MATERIALE = Acciaio DD11 EN 10111 con zincatura elettrolitica 7-8 µm
VITE = Acciaio 4.8 EN ISO 898.1 con zincatura elettrolitica 7-8 µm | **GUARNIZIONE** = Silicone senza alogeni
TEMPERATURA = - 60°C +200°C | **DUREZZA** = 50 +/-5°C Shore A
CONDUTTIVITÀ TERMICA = 0,3 W/Km | **RESISTENZA AL FUOCO** = "E" EN 13501

CARICHI AMMISSIBILI CLIPPO / CLIPPO S

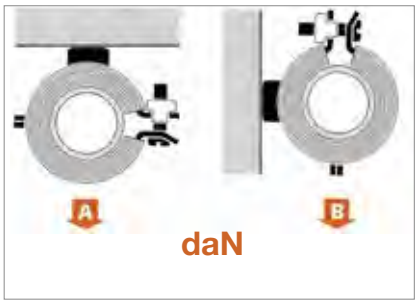

Prove eseguite in laboratorio tecnico con macchina dinamometrica. Per il fissaggio a muro attenersi alle caratteristiche di tenuta dell'ancorante o del supporto di raccordo. Per carico ammissibile si intende la resistenza ultima media a cui è stato applicato un coefficiente di sicurezza.
Dati in daN. 1 daN=1 kg.

TIPO	A	B
CLIPPO 1/4"	70	60
CLIPPO - CLIPPO S 3/8"	70	60
CLIPPO - CLIPPO S 1/2"	70	60
CLIPPO - CLIPPO S 3/4"	70	60
CLIPPO - CLIPPO S 1"	70	60
CLIPPO - CLIPPO S 1 1/4"	70	60
CLIPPO - CLIPPO S 1 1/2"	70	60
CLIPPO 54	70	60
CLIPPO - CLIPPO S 2"	70	60

CLIPPO
Collare a clip con gomma EPDM

APPLICAZIONE
Fissaggio di tubi da coibentare fino a 2".

CARATTERISTICHE E VANTAGGI
> L'esclusiva **chiusura a clip** velocizza l'installazione: basta stringere la vite laterale già premontata.
> La continuità della guarnizione in EPDM nera garantisce ulteriormente l'omogeneità dell'**isolamento sull'intera circonferenza tubo.**
> **Pratico:** due semicollari leggeri in acciaio zincato con dado elettrosaldato, incernierati fra loro e completati da guarnizione in EPDM nera e sistema di aggancio premontato.

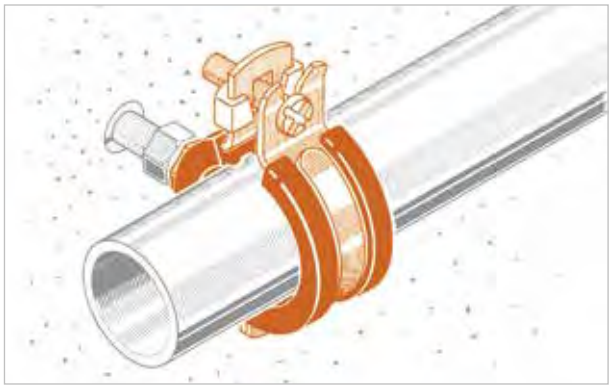



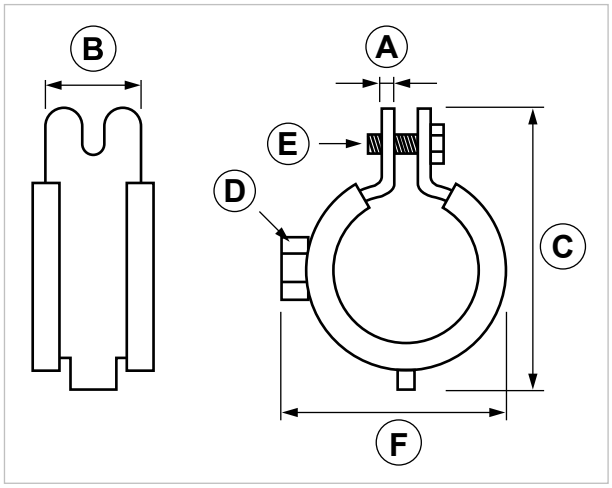

COD	TIPO	Per tubi Ø mm	A	B	C	D	E	F
081000	**CLIPPO 1/4"**	12 - 14	1,5	20	45	M8	M5x25	34
081010	**CLIPPO 3/8"**	15 - 18	1,5	20	50	M8	M5x25	39
081020	**CLIPPO 1/2"**	20 - 23	1,5	20	54	M8	M5x25	45
081030	**CLIPPO 3/4"**	25 - 28	1,5	20	58	M8	M5x25	50
081040	**CLIPPO 1"**	32 - 35	1,5	20	66	M8	M5x25	57
081050	**CLIPPO 1 1/4"**	40 - 43	1,5	20	73	M8	M5x25	64
081060	**CLIPPO 1 1/2"**	48 - 50	1,5	20	81	M8	M5x25	71
081070	**CLIPPO 54**	50 - 54	1,5	20	96	M8	M5x25	86
081080	**CLIPPO 2"**	60 - 63	1,5	20	96	M8	M5x25	86

DATI TECNICI MATERIALI
MATERIALE = Acciaio DD11 EN 10111 con zincatura elettrolitica 7-8 µm
VITE = Acciaio 4.8 EN ISO 898.1 con zincatura elettrolitica 7-8 µm
GUARNIZIONE = EPDM senza alogeni
TEMPERATURA = -35°C +125°C
DUREZZA = 55 +/-5°C Shore A
CONDUTTIVITÀ TERMICA = 0,3 W/Km | **RESISTENZA AL FUOCO** = "E" EN 13501

CLIPPO S
Collare a clip scorrevole con gomma EPDM

APPLICAZIONE

Fissaggio di tubazioni in PP-PVC-PE, dove la dilatazione rende necessario lo scorrimento assiale del tubo nei supporti.

CARATTERISTICHE E VANTAGGI

> L'esclusiva **chiusura a clip** velocizza l'installazione: basta stringere la vite laterale già premontata.
> La guarnizione ha una **sagoma speciale per ridurre gli attriti e facilitare lo scorrimento** del tubo.
> La continuità della guarnizione in EPDM grigia garantisce ulteriormente l'**omogeneità dell'isolamento sull'intera circonferenza tubo.**
> **Pratico:** due semicollari leggeri in acciaio zincato con dado elettrosaldato, incernierati fra loro e completati da guarnizione in EPDM nera e sistema di aggancio premontato.

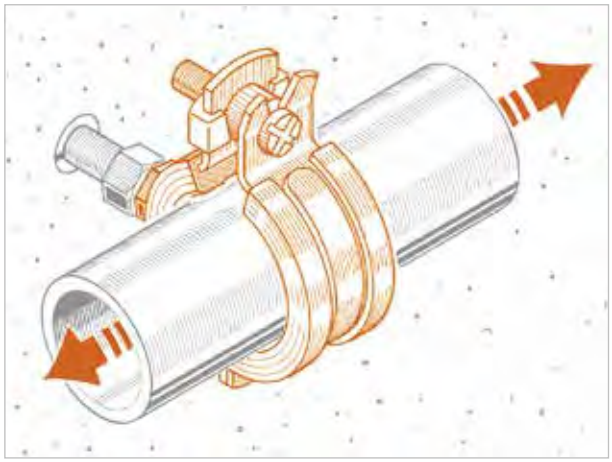



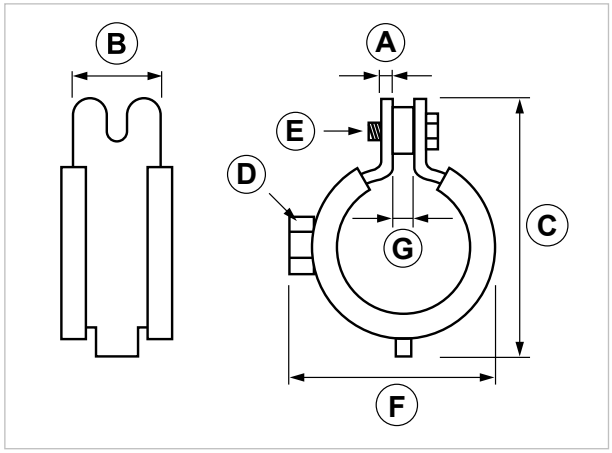

COD	TIPO	Per tubi Ø mm	A	B	C	D	E	F	G
081015	**CLIPPO S 3/8"**	16	1,5	20	50	M8	M5x25	37	6
081025	**CLIPPO S 1/2"**	20	1,5	20	54	M8	M5x25	42	6
081035	**CLIPPO S 3/4"**	26	1,5	20	58	M8	M5x25	47	6
081045	**CLIPPO S 1"**	32	1,5	20	66	M8	M5x25	54	6
081055	**CLIPPO S 1 1/4"**	40	1,5	20	73	M8	M5x25	62	6
081065	**CLIPPO S 1 1/2"**	50	1,5	20	81	M8	M5x25	74	12
081085	**CLIPPO S 2"**	63	1,5	20	96	M8	M5x25	86	12

DATI TECNICI MATERIALI

MATERIALE = Acciaio DD11 EN 10111 con zincatura elettrolitica 7-8 µm
VITE = Acciaio 4.8 EN ISO 898.1 con zincatura elettrolitica 7-8 µm
GUARNIZIONE = EPDM senza alogeni
TEMPERATURA = -35°C +90°C | **DUREZZA** = 55 +/-5°C Shore A
CONDUTTIVITÀ TERMICA = 0,3 W/Km
RESISTENZA AL FUOCO = "E" EN 13501

STO1P
Collare pesante con manicotto isolante AF/ARMAFLEX

APPLICAZIONE

Fissaggio e isolamento termico di tubazioni di impianti di riscaldamento, condizionamento e refrigerazione.

CARATTERISTICHE E VANTAGGI

> La perfetta **chiusura del coibento** e la sua omogeneità con il resto dell'isolamento **evita la condensa e garantisce l'abbattimento delle dispersioni termiche**.
> La qualità dell'isolamento è garantita dal **manicotto Armacell AF/ARMAFLEX**.
> Il collare pesante di fissaggio è costruito **in acciaio zincato con dado elettrosaldato e viti laterali** di chiusura con ranella rossa di ritegno.

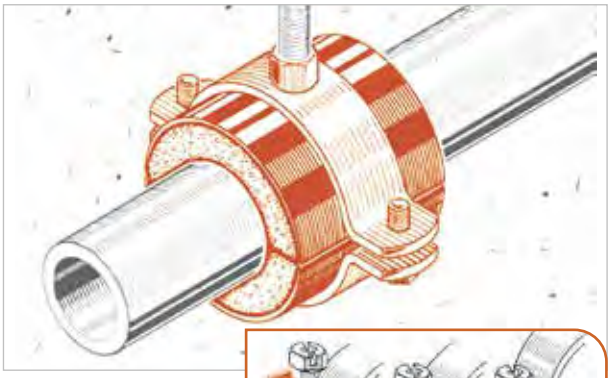





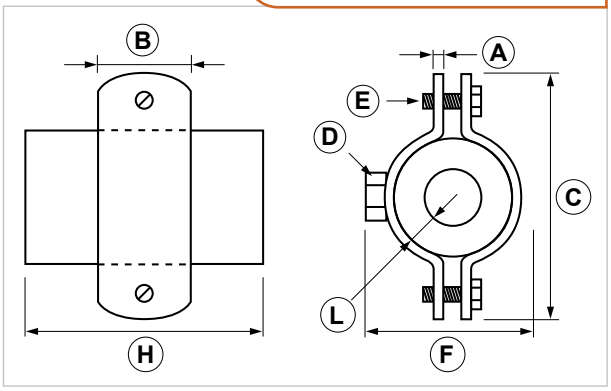

COD	TIPO	Per tubi Ø mm	Distanza max supporti (mt)	A	B	C	D	E	F	H	L	Note
086000	**STO1P 1/4"**	10-14	2,00	3	20	72	M8	M6x20	54	45	13	
086010	**STO1P 3/8"**	15-18	2,25	3	20	81	M8	M6x20	58	45	13	
086020	**STO1P 1/2"**	20-25	2,75	3	20	88	M8	M6x20	67	45	13	
086030	**STO1P 3/4"**	26-28	3,00	3	20	93	M8	M6x20	71	45	13	
086040	**STO1P 1"**	32-35	3,50	3	20	98	M8	M6x20	80	50	13	
086050	**STO1P 1 1/4"**	40-43	3,75	3	30	117	M10	M6x20	89	50	13	
086060	**STO1P 1 1/2"**	48-50	4,25	3	30	126	M10	M6x20	95	55	13	
086070	**STO1P 2"**	59-62	4,72	3	30	137	M10	M6x20	112	65	13	
086080	**STO1P 2 1/2"**	75-78	5,50	3	30	181	M10	M6x20	145	85	19	
086090	**STO1P 3"**	88-90	6,00	4	40	218	F.1/2"-F.M12	M8x35	160	100	19	*
086100	**STO1P 4"**	112-114	6,00	4	40	247	F.1/2"-F.M12	M8x35	180	115	19	*

* Viti laterali a taglio piano senza ranella rossa e con dado di chiusura.

DATI TECNICI MATERIALI

MATERIALE = Acciaio DD11 EN 10111 con zincatura elettrolitica 7-8 µm
VITI LATERALI = Acciaio 4.8 EN ISO 898.1 con zincatura elettrolitica 7-8 µm M6 x 20 testa esagonale taglio combinato - M8 x 35 testa esagonale con taglio piano
GUARNIZIONE = Armafix AF | **TEMPERATURA** = -50°C +105°C | **DENSITÀ** = 145kg/m³
CONDUTTIVITÀ TERMICA = ≤ 0,040 W/mk a 40°C - per tubo AF-5/AF-6 | **RESISTENZA AL FUOCO** = "E" EN 13501

SI
Collare a clip con EPDM per tubi di scarico insonorizzati

APPLICAZIONE
Fissaggio di tubi di scarico insonorizzati.

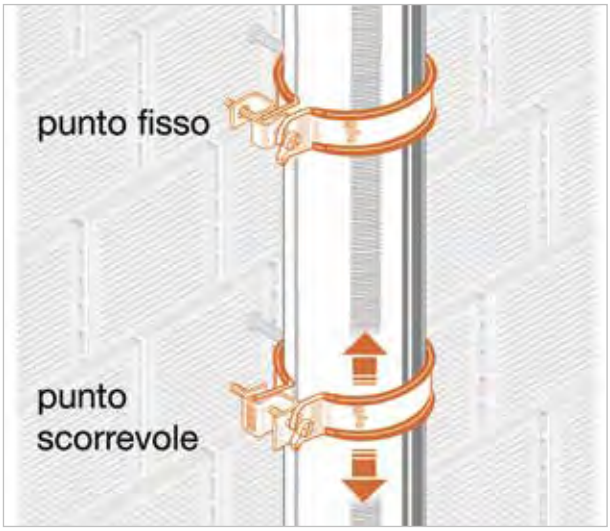

CARATTERISTICHE E VANTAGGI
> La conformazione brevettata e la reversibilità dell "S" di congiunzione consentono una **facile e affidabile realizzazione del punto fisso o scorrevole.**
> L'esclusiva **chiusura a clip** velocizza l'installazione: basta stringere la vite laterale già premontata fino al grado di bloccaggio desiderato.
> L'esclusivo adattatore elettrosaldato garantisce un **doppio aggancio** 1/2" maschio e M10 femmina.
> La continuità e la consistenza della guarnizione in EPDM garantisce l'**omogeneità dell'isolamento acustico.**



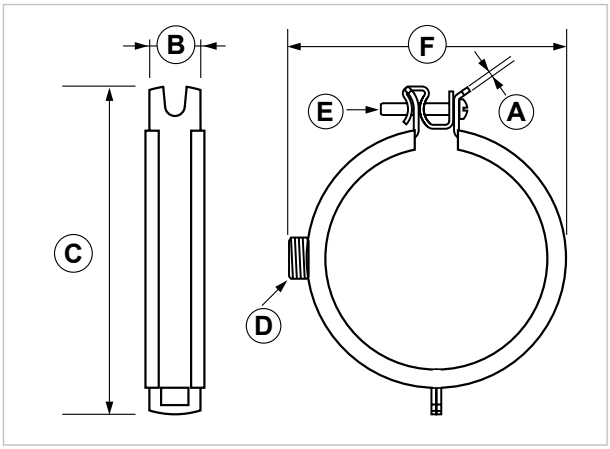

COD	TIPO	Per tubi Ø mm	A	B	C	D	E	F
087075	**SI 75-78**	75-78	2,50	25	130	1/2" x M10	M6x40	105
087090	**SI 90**	90	2,50	25	145	1/2" x M10	M6x40	120
087110	**SI 110**	110	2,50	25	165	1/2" x M10	M6x40	140
087125	**SI 125**	125	2,50	25	180	1/2" x M10	M6x40	155
087135	**SI 135**	135	2,50	25	190	1/2" x M10	M6x40	165
087160	**SI 160**	160	2,50	25	215	1/2" x M10	M6x40	190

DATI TECNICI MATERIALI
MATERIALE = Acciaio DD11 EN 10111 con zincatura elettrolitica 7-8 µm
VITI LATERALI = Acciaio 4.8 EN ISO 898.1 con zincatura elettrolitica 7-8 µm testa bombata taglio combinato
GUARNIZIONE = EPDM senza alogeni
TEMPERATURA = -35°C +125°C | **DUREZZA** = 55 +/-5°C Shore A
CONDUTTIVITÀ TERMICA = 0,3 W/Km | **RESISTENZA AL FUOCO** = "E" EN 13501

ACUSTICA NEGLI IMPIANTI DI SCARICO

I rumori prodotti dagli impianti di scarico sono dovuti alla **vibrazione delle tubazioni** generata per effetto della caduta dei fluidi scaricati che: lambiscono le pareti della colonna verticale
- urtano contro le pareti delle giunzioni quando trovano dei cambi di direzione
- defluiscono nelle tubazioni orizzontali

La propagazione del rumore di un impianto di scarico avviene sia per via aerea che per via strutturale, propagandosi dalle tubazioni all'edificio per mezzo dello staffaggio.

Le caratteristiche costruttive dei sistemi di fissaggio utilizzati giocano dunque un ruolo fondamentale nell'abbattimento del rumore in tali impianti.

I collari guainati **SI** presentano caratteristiche di Super Isofonicità che permettono un **significativo abbattimento del rumore propagato** rispetto allo staffaggio realizzato con i collari tradizionali.

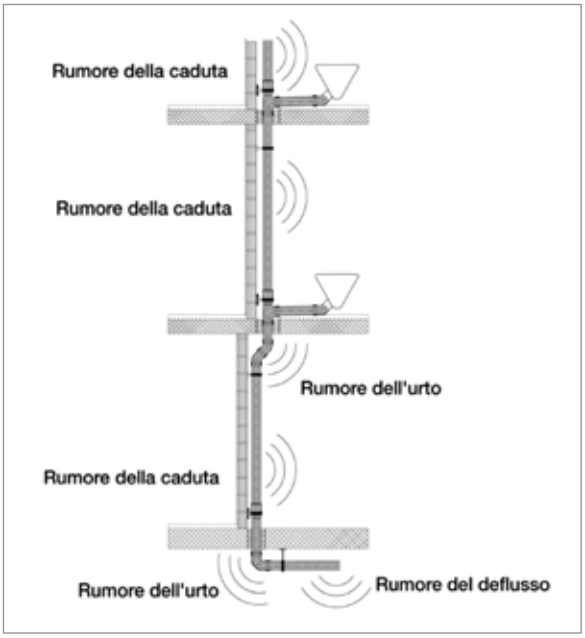

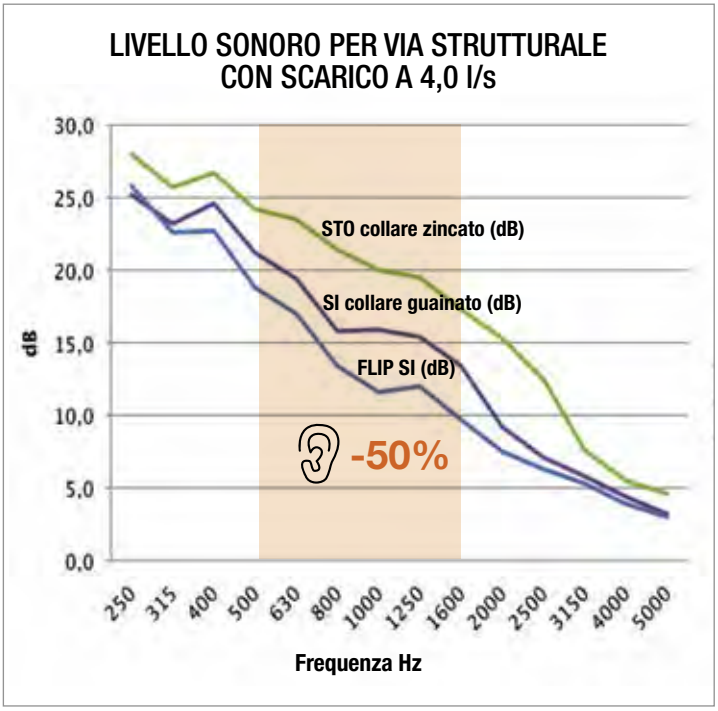

Misurazione in laboratorio del rumore emesso dagli impianti di acque reflue secondo la norma UNI EN 14366:2005 presso Istituto Giordano, Gatteo (FC) Italia.

I report tecnici sono disponibili richiedendoli a: **assistenza@gia.it**



CARICHI AMMISSIBILI



TIPO	A	B	C
SI 75-78	50	70	60
SI 90	50	70	60
SI 110	50	70	60
SI 125	50	70	60
SI 135	50	70	60
SI 160	50	70	60

Prove eseguite in laboratorio tecnico con macchina dinamometrica. Per il fissaggio a muro attenersi alle caratteristiche di tenuta dell'ancorante o del supporto di raccordo. Per carico ammissibile si intende la resistenza ultima media a cui è stato applicato un coefficiente di sicurezza. Dati in daN. 1 daN=1 kg.

STP-G
Collare leggero guainato per tubi PE con attacco M10

APPLICAZIONE
Fissaggio di tubazioni in genere e in PE.

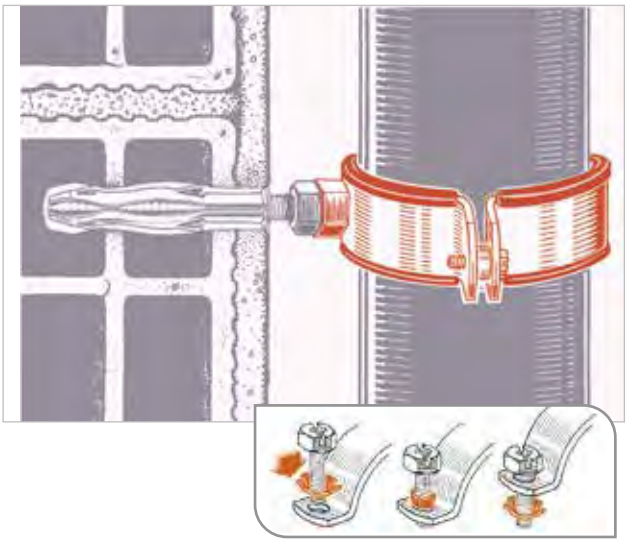

CARATTERISTICHE E VANTAGGI
> **Provvisto di attacco elettrosaldato M10.**
> L'esclusiva **ranella rossa di ritegno**, premontata sulle viti laterali, previene lo sfilarsi delle stesse in fase di montaggio.
> Corredato da **guaina isolante in EPDM,** che garantisce ottime prestazioni isofoniche.
> Le dimensioni del nastro e il tipo di saldatura adottata rendono il prodotto **estremamente robusto**.



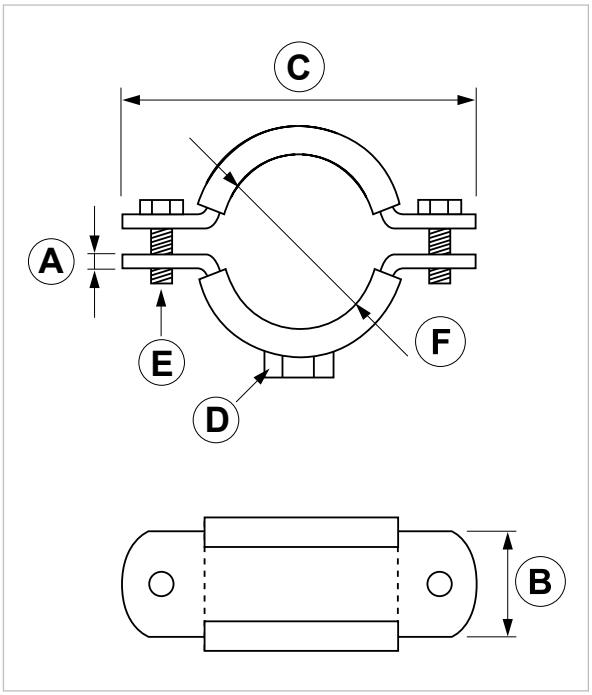

COD	TIPO	A	B	C	D	E	F
085309	**STP-G 75**	2,5	25	126	M10	M6X20	75
085409	**STP-G 90**	2,5	25	141	M10	M6X20	90
085509	**STP-G 110**	2,5	25	163	M10	M6X20	110
085609	**STP-G 125**	2,5	25	182	M10	M6X20	125
085709	**STP-G 160**	2,5	25	216	M10	M6X20	160

CARICHI AMMISSIBILI COLLARE LEGGERO GUAINATO

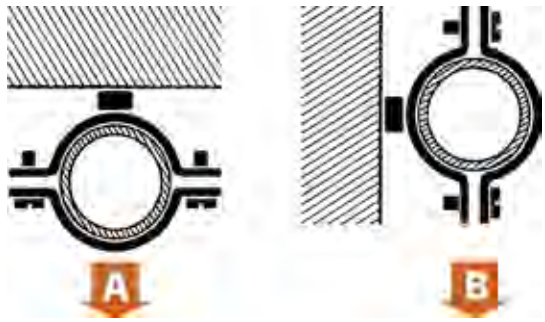

daN

TIPO	A	B
STP-G 75	200	70
STP-G 90	200	70
STP-G 110	200	70
STP-G 125	200	70
STP-G 160	200	70

Prove eseguite in laboratorio tecnico con macchina dinamometrica.
Per il fissaggio a muro attenersi alle caratteristiche di tenuta dell'ancorante o del supporto di raccordo.
Per carico ammissibile si intende la resistenza ultima media a cui è stato applicato un coefficiente di sicurezza.
Dati in daN.
1 daN=1 kg

DATI TECNICI MATERIALI ST01 GS

MATERIALE = Acciaio DD11 EN 10111 con zincatura elettrolitica 7-8 µm
VITI DI CHIUSURA = Acciaio 4.8 EN ISO 898.1 con zincatura elettrolitica 7-8 µm - M6x20 Vite testa esagonale con taglio combinato
GUAINA = Gomma EPDM senza alogeni
TEMPERATURA = +100°C /-40°C CONTINUO - +110°C /-50°C PICCO
DUREZZA = 60 ± 5 Shore A
CONDUTTIVITÀ TERMICA = 0,47 W/Km
RESISTENZA AL FUOCO = Classe "E" EN 13501 - UL 94 Classe HB

STP
Collare leggero con adattatore M/F

APPLICAZIONE
Fissaggio di tubazioni in genere e in PE.

CARATTERISTICHE E VANTAGGI
> **Versatile**: l'adattatore elettrosaldato consente la **doppia connessione 1/2"M e M10F.**
> L'esclusiva **ranella rossa di ritegno**, premontata sulle viti laterali, previene lo sfilarsi delle stesse in fase di montaggio.
> Corredato da **distanziali per l'esecuzione del punto scorrevole.**

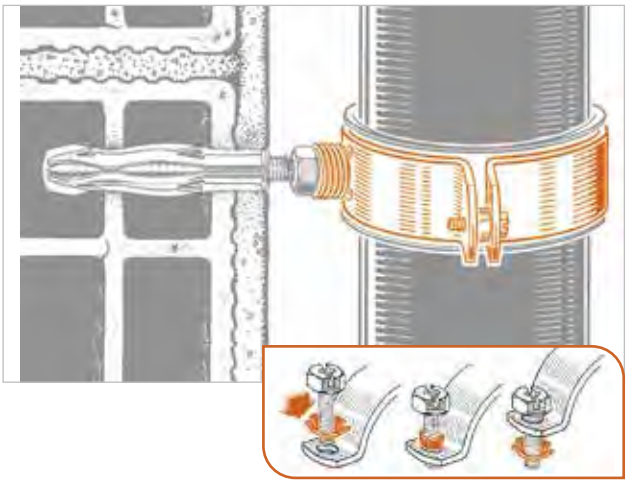



BLOCCATO SCORREVOLE

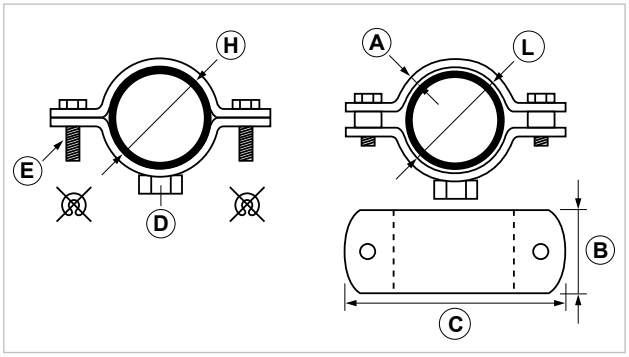

COD	TIPO	A	B	C	D	E	H	L
085000	**STP 40**	3	30	89	1/2" x M10	M6x20	40	44
085100	**STP 50**	3	30	99	1/2" x M10	M6x20	50	54
085200	**STP 63**	3	30	113	1/2" x M10	M6x20	63	67
085300	**STP 75**	3	30	126	1/2" x M10	M6x20	75	79
085400	**STP 90**	3	30	141	1/2" x M10	M6x20	90	94
085500	**STP 110**	3	30	163	1/2" x M10	M6x20	110	114
085600	**STP 125**	3	30	182	1/2" x M10	M6x20	125	129
085650	**STP 140**	3	30	194	1/2" x M10	M6x20	136	140
085700	**STP 160**	3	30	216	1/2" x M10	M6x20	160	164

DATI TECNICI MATERIALI
MATERIALE = Acciaio DD11 EN 10111 con zincatura elettrolitica 7-8 µm
VITI LATERALI = Acciaio 4.8 EN ISO 898.1 con zincatura elettrolitica 7-8 µm testa esagonale taglio combinato
DISTANZIALI = PE Polietilene

STP
Collare pesante con dado G ½”

APPLICAZIONE

Fissaggio di tubazioni in genere e in PE di grosso diametro.

CARATTERISTICHE E VANTAGGI

> Collare estremamente robusto grazie allo spessore dell’acciaio e alla saldatura del dado a filo continuo.

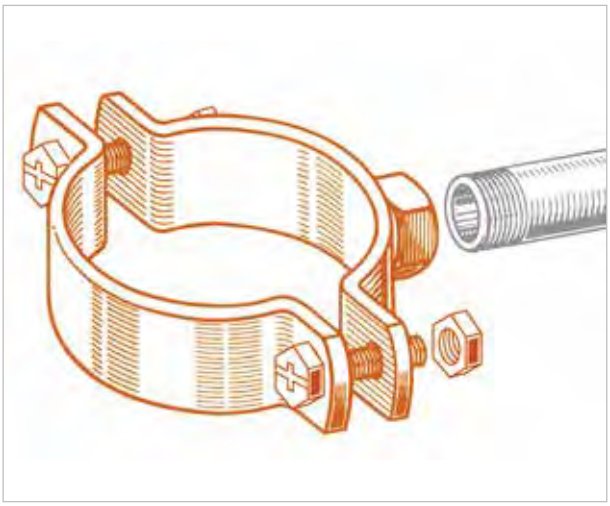



EXTRA STRONG

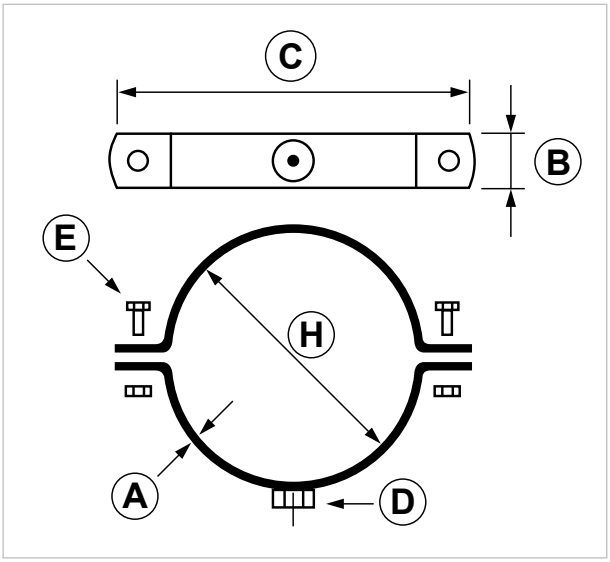

COD	TIPO	A	B	C	D	E	H
085802	**STP 200**	4	40	283	1/2"	M8x35	200
085852	**STP 250**	4	40	334	1/2"	M8x35	250
085902	**STP 315**	4	40	400	1/2"	M8x35	315
085952	**STP 400**	4	40	501	1/2"	M8x35	400

DATI TECNICI MATERIALI

MATERIALE = Acciaio DD11 EN 10111 con zincatura elettrolitica 7-8 µm
VITI LATERALI = Acciaio 4.8 EN ISO 898.1 con zincatura elettrolitica 7-8 µm testa esagonale taglio piano

STP1
Collare leggero con dado G ½”

APPLICAZIONE
Fissaggio di tubazioni in genere e in PE.

CARATTERISTICHE E VANTAGGI
> L’esclusiva **ranella rossa di ritegno**, premontata sulle viti laterali, previene lo sfilarsi delle stesse in fase di montaggio.
> Corredato da **distanziali per l’esecuzione del punto scorrevole.**

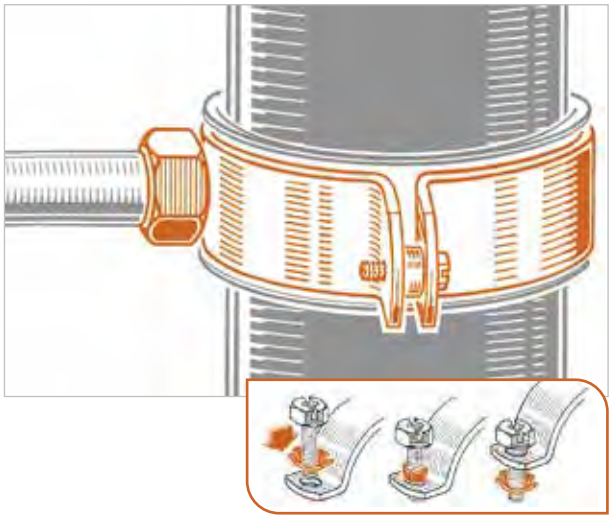



BLOCCATO SCORREVOLE

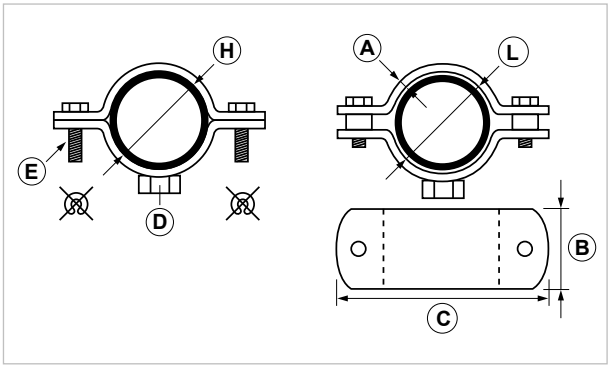

COD	TIPO	A	B	C	D	E	H	L
085001	**STP1 40**	3	30	89	1/2"	M6x20	40	44
085101	**STP1 50**	3	30	99	1/2"	M6x20	50	54
085201	**STP1 63**	3	30	113	1/2"	M6x20	63	67
085301	**STP1 75**	3	30	126	1/2"	M6x20	75	79
085401	**STP1 90**	3	30	141	1/2"	M6x20	90	94
085501	**STP1 110**	3	30	163	1/2"	M6x20	110	114
085601	**STP1 125**	3	30	182	1/2"	M6x20	125	129
085651	**STP1 140**	3	30	194	1/2"	M6x20	136	140
085701	**STP1 160**	3	30	216	1/2"	M6x20	160	164

DATI TECNICI MATERIALI
MATERIALE = Acciaio DD11 EN 10111 con zincatura elettrolitica 7-8 µm
VITI LATERALI = Acciaio 4.8 EN ISO 898.1 con zincatura elettrolitica 7-8 µm testa esagonale taglio combinato
DISTANZIALI = PE Polietilene

STP1
Collare pesante con manicotto G 1”

APPLICAZIONE

Fissaggio di tubazioni in genere e in PE di grosso diametro.

CARATTERISTICHE E VANTAGGI

> Collare **estremamente robusto** grazie allo spessore dell’acciaio e alla saldatura del dado a filo continuo.

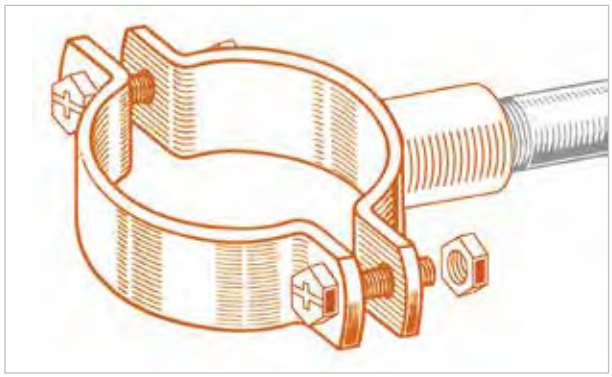



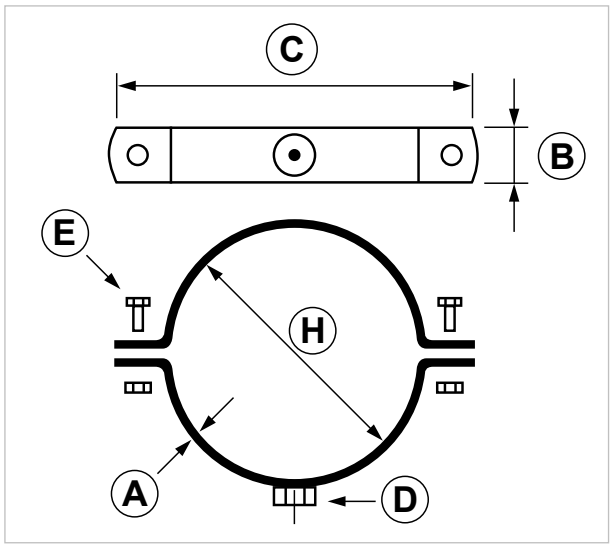

COD	TIPO	A	B	C	D	E	H
085801	**STP1 200**	4	40	283	1"	M8x35	200
085821	**STP1 220**	4	40	306	1"	M8x35	220
085851	**STP1 250**	4	40	336	1"	M8x35	250
085901	**STP1 315**	4	40	400	1"	M8x35	315
085951	**STP1 400**	4	40	501	1"	M8x35	400

DATI TECNICI MATERIALI

MATERIALE = Acciaio DD11 EN 10111 con zincatura elettrolitica 7-8 µm
VITI LATERALI = Acciaio 4.8 EN ISO 898.1 con zincatura elettrolitica 7-8 µm testa esagonale taglio piano

CARICHI AMMISSIBILI

Collare STP e STP1

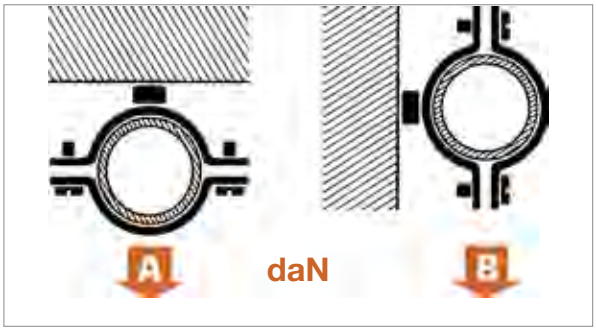

Prove eseguite in laboratorio tecnico con macchina dinamometrica. Per il fissaggio a muro attenersi alle caratteristiche di tenuta dell'ancorante o del supporto di raccordo. Per carico ammissibile si intende la resistenza ultima media a cui è stato applicato un coefficiente di sicurezza. Dati in daN. 1 daN=1 kg.

TIPO	A	B
STP - STP1 40	300	150
STP - STP1 50	300	150
STP - STP1 63	300	150
STP - STP1 75	300	150
STP - STP1 90	300	100
STP - STP1 110	300	100
STP - STP1 125	300	80
STP - STP1 140	300	60
STP - STP1 160	300	40
STP - STP1 200	400	100
STP1 220	400	90
STP - STP1 250	400	70
STP - STP1 315	400	70
STP - STP1 400	400	40

DIS
Distanziatore per collari

APPLICAZIONE

Accessorio per esecuzione punto scorrevole.

CARATTERISTICHE E VANTAGGI

> Crea uno spessore tra i semicollari limitando il serraggio e **rendendo possibile il movimento assiale del tubo** in caso di dilatazioni.



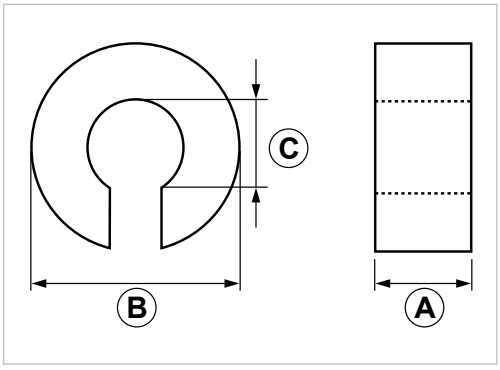

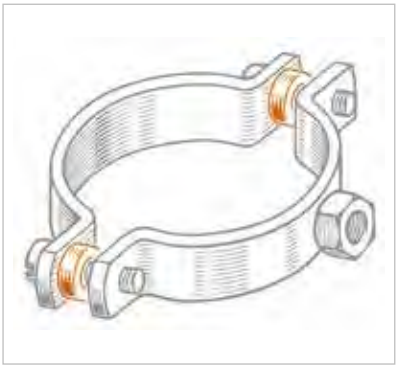

COD	TIPO	A	B	C
166900	**DIS**	6	13	6

DATI TECNICI MATERIALI

MATERIALE = PE Polietilene

NP
Nastro in PVC

APPLICAZIONE

Nastro per dilatazioni per collari STP e STP1.

CARATTERISTICHE E VANTAGGI

> Inserito sui collari STP e STP1, evita il contatto tra metallo e tubo plastico **facilitando lo scorrimento** in caso di dilatazioni.

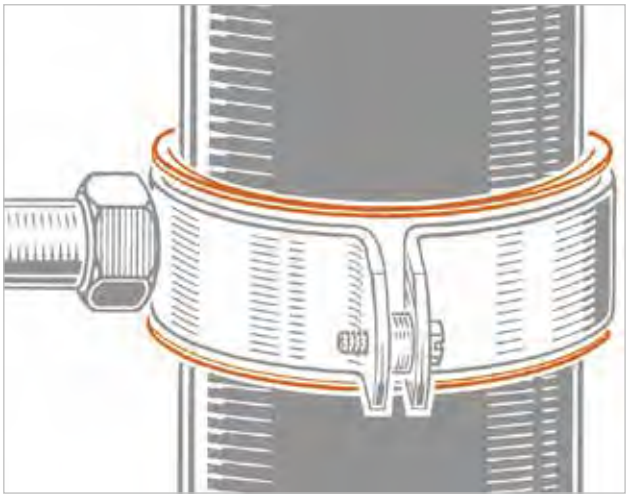



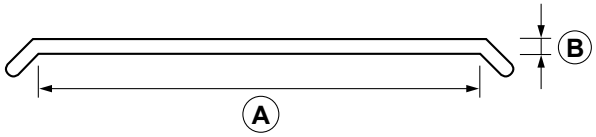

COD	TIPO	A	B
089000	**NP**	30	1
089005	**NP1**	40	1

DATI TECNICI MATERIALI

MATERIALE = PVC | **TEMPERATURA** = -20°C +70°C | **DUREZZA** = 80 +/-2° Shore A
Allungamento a rottura 360%. Carico di rottura a trazione N/mm² 15.

NOTE PER L'INSTALLAZIONE

Tubo	Collare	Guaina	
Ø mm	TIPO	TIPO	L mm
40	STP/STP1 40 *	**NP**	125
50	STP/STP1 50 *	**NP**	155
63	STP/STP1 63 *	**NP**	195
75	STP/STP1 75 *	**NP**	235
90	STP/STP1 90 *	**NP**	280
110	STP/STP1 110 *	**NP**	345
125	STP/STP1 125 *	**NP**	390
140	STP/STP1 140 *	**NP**	435

Tubo	Collare	Guaina	
Ø mm	TIPO	TIPO	L mm
160	STP/STP1 160 *	**NP**	500
195 - 200	STP/STP1 200	**NP1**	630
215 - 220	STO1 8"	**NP1**	700
215 - 220	STP1 220	**NP1**	700
245 - 250	STP/STP1 250	**NP1**	790
310 - 315	STP/STP1 315	**NP1**	1000
395 - 400	STP/STP1 400	**NP1**	1250

* Con distanziali

PG
Guaina isolante in EPDM

APPLICAZIONE

Isolamento termico e acustico tra tubazione e collare.

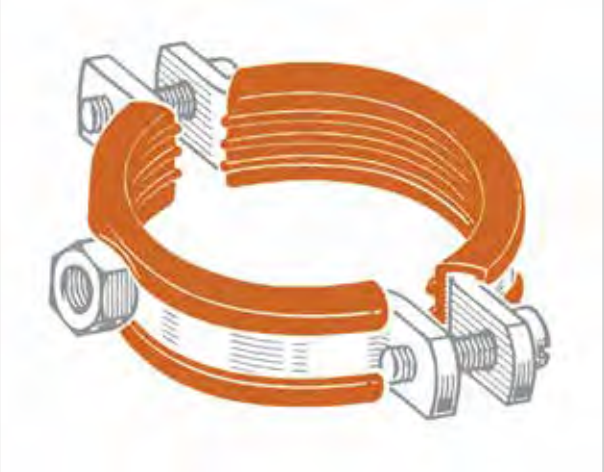

CARATTERISTICHE E VANTAGGI

> **Riduzione del problema delle condense** sul supporto nel caso di fluidi freddi e **blocco del ponte termico** nel caso di tubazioni con fluidi caldi.
> **Abbattimento acustico** di eventuali rumori prodotti dal flusso del fluido all'interno della tubazione.
> Le **varie forme** soddisfano le esigenze applicative dei principali collari.
> In EPDM nero, ottime prestazioni per tutte le più comuni applicazioni.

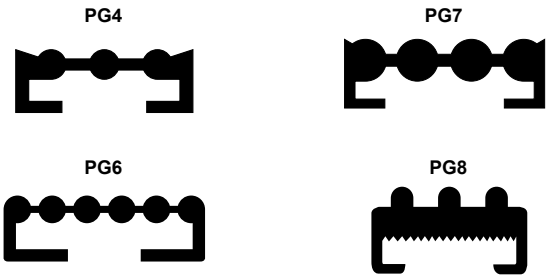

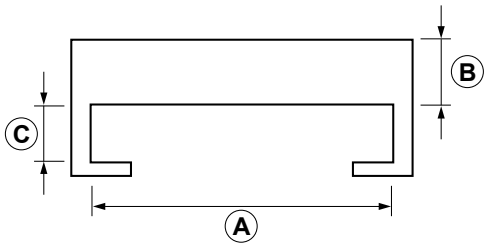

COD	TIPO	A	B	C
166000	**PG 4**	20,5	4	3
166040	**PG 6**	40	6	5
166050	**PG 7**	30	7	3
166200	**PG 8**	20	8	3,5

CARATTERISTICHE TECNICHE

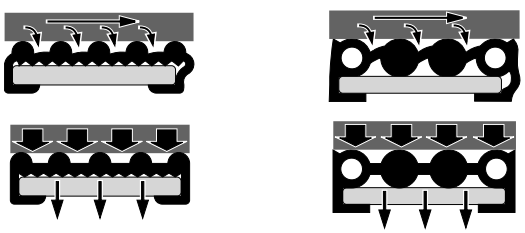

I cilindri agevolano la leggera dilatazione del tubo e ne assorbono le piccole vibrazioni mantenendo la forza di assemblaggio con il collare riducendone la rumorosità.

DATI TECNICI MATERIALI

MATERIALE = EPDM nera senza alogeni | **TEMPERATURA** = -30°C+125°C | **DUREZZA** = 55° +/- 5° Shore A
CONDUTTIVITÀ TERMICA = 0,3 W/Km | **RESISTENZA AL FUOCO** = "E" EN 13501

PG S
Guaina isolante in silicone

APPLICAZIONE
Isolamento termico e acustico tra tubazione e collare.

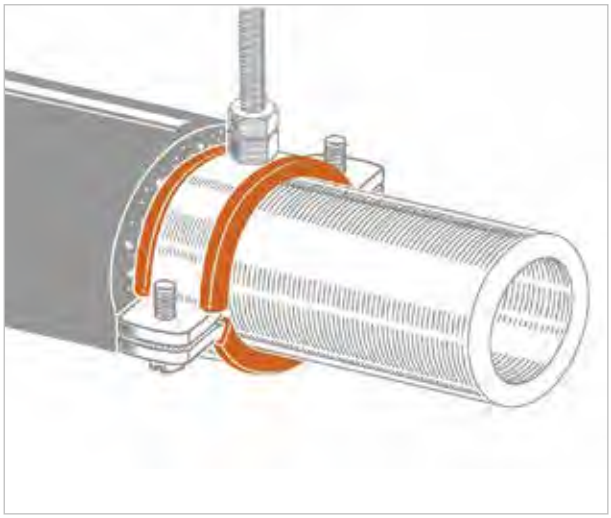

CARATTERISTICHE E VANTAGGI
> **Inserita fra collare e tubazione realizza un isolamento termico fino a 200°C.**
> **Abbattimento acustico** di eventuali rumori prodotti dal flusso del fluido all'interno della tubazione.

PG4S



PG7S



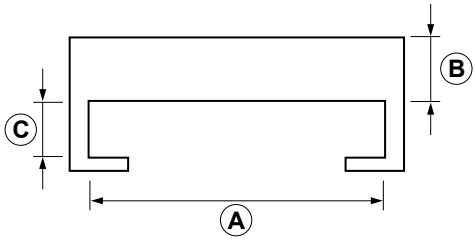

COD	TIPO	A	B	C
166001	**PG 4S**	20,5	4	3
166051	**PG 7S**	30	7	3

CARATTERISTICHE TECNICHE

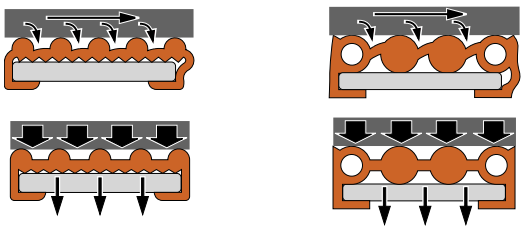

I cilindri agevolano la leggera dilatazione del tubo e ne assorbono le piccole vibrazioni mantenendo la forza di assemblaggio con il collare riducendone la rumorosità.

DATI TECNICI MATERIALI

MATERIALE = Silicone rosso senza alogeni | **TEMPERATURA** = -60°C+200°C | **DUREZZA** = 50° +/- 5° Shore A
CONDUTTIVITÀ TERMICA = 0,3 W/Km | **RESISTENZA AL FUOCO** = "E" EN 13501

DATI PER LA COMPOSIZIONE DEI COLLARI ISOLATI

Tubo		Collare	Guaina	
Ø"	Ø mm	TIPO	TIPO	L mm
3/8"	12 - 18	STO/STO1 1/2"	PG4/PG4S	60
1/2"	19-23	STO/STO1 3/4"	PG4/PG4S	80
3/4"	25-28	STO/STO1 1"	PG4/PG4S	86
3/4"	26-30	STO/STO1 1 1/4"	PG8	110
1"	33-38	STO/STO1 1 1/4"	PG4/PG4S	110
1"	32-35	STO/STO1 1 1/2"	PG8	130
	38-45	STP/STP1 50*	PG7/PG7S	140
1 1/4"	39-44	STO/STO1 1 1/2"	PG4/PG4S	130
1 1/2"	44-49	STO/STO1 2"	PG8	160
1" 1/2"	50-54	STP/STP1 63*	PG7/PG7S	180
	52-54	STO/STO1 2"	PG4/PG4S	160
2"	60-64	STO/STO1 2 1/2"	PG7/PG7S	210
2"	63-66	STP/STP1 75*	PG7/PG7S	220
2 1/2"	73-78	STO/STO1 3"	PG7/PG7S	250
	77-83	STP/STP1 90*	PG7/PG7S	270
3"	85-90	STO/STO1 3 1/2"	PG7/PG7S	280
3 1/2"	97-102	STO/STO1 4"	PG7/PG7S	320
3" 1/2"	98-102	STP/STP1 110*	PG7/PG7S	320
4"	110-116	STP/STP1 125*	PG7/PG7S	360
	122-126	STP/STP1 140*	PG7/PG7S	390
	125-133	STO1 5"	PG6	420
	146-150	STP/STP1 160*	PG7/PG7S	460
	150-159	STO1 6"	PG6	490
	185-194	STP/STP1 200	PG6	600
	205-210	STO1 8	PG6	660
	205-210	STP1 220	PG6	660
	235-244	STP/STP1 250	PG6	740
	295-305	STP/STP1 315	PG6	960
	385-393	STP/STP1 400	PG6	1200
3/8"	12 - 18	STO1 INOX 1/2"	PG4/PG4S	60
1/2"	19-23	STO1 INOX 3/4"	PG4/PG4S	80
3/4"	25-32	STO1 INOX1 1/4"	PG8	110
3/4"	25-30	STO1 INOX 1"	PG4/PG4S	86
1"	33-38	STO1 INOX1 1/4"	PG4/PG4S	110
1"	31-35	STO1 INOX1 1/2"	PG8	130
1 1/4"	35-42	STO1 INOX1 1/2"	PG4/PG4S	130
1 1/2"	41-47	STO1 INOX 2"	PG8	160
	50-54	STO1 INOX 2"	PG4/PG4S	160
2"	59-64	STO1 INOX2 1/2"	PG7/PG7S	210
2 1/2"	73-78	STO1 INOX 3"	PG7/PG7S	250
3"	86-92	STO1 INOX3 1/2"	PG7/PG7S	280
3 1/2"	96-102	STO1 INOX 4"	PG7/PG7S	320

* Senza distanziali

Tubo		Collare	Guaina	
Ø"	Ø mm	TIPO	TIPO	L mm
	123-130	STO1 INOX 5"	PG6	420
	145-148	CTF INOX 160	PG7/PG7S	440
	148-155	STO1 INOX 6"	PG6	490
	156-162	CTF INOX 180	PG7/PG7S	500
	185-187	CTF INOX 200	PG7/PG7S	580

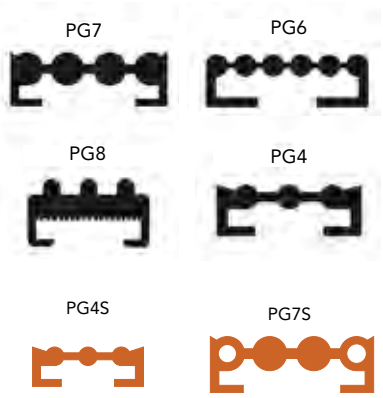

COP
Coppella metallica universale

APPLICAZIONE

Accessorio per la realizzazione di punti fissi.

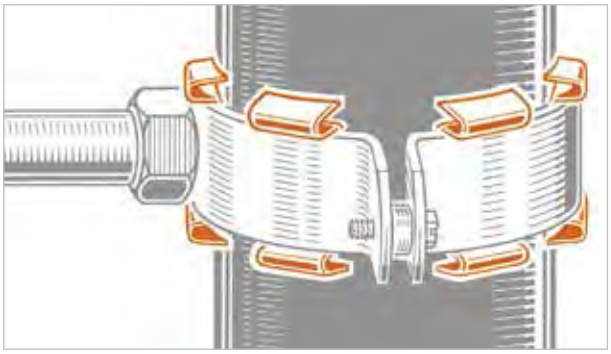

CARATTERISTICHE E VANTAGGI

> Si aggancia a clip all'interno del **collare STP o STP1, da 40 a160**, che una volta chiuso va a bloccare il tubo realizzando il punto fisso.
> É costruita in **acciaio INOX AISI 304** per garantire la giusta resistenza e scongiurare corrosioni e deterioramenti a scapito del fissaggio realizzato.



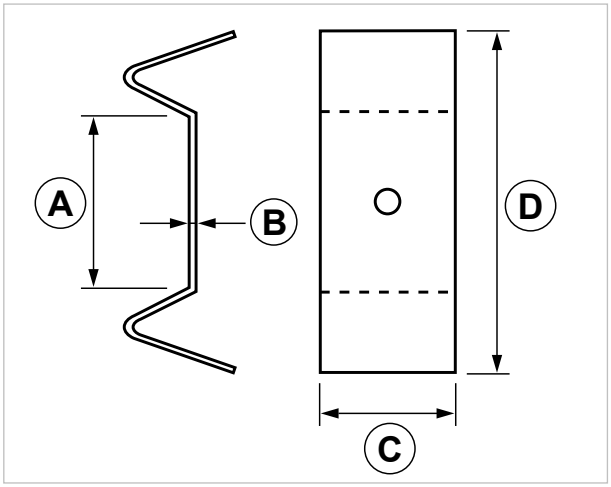

COD	TIPO	A	B	C	D
088000	**COP**	30	1	17	44

DATI TECNICI MATERIALI

MATERIALE = Acciaio INOX AISI 304 - EN 10088

PP
Piattello per fissaggio collari

APPLICAZIONE

Fissaggio a parete di collari.

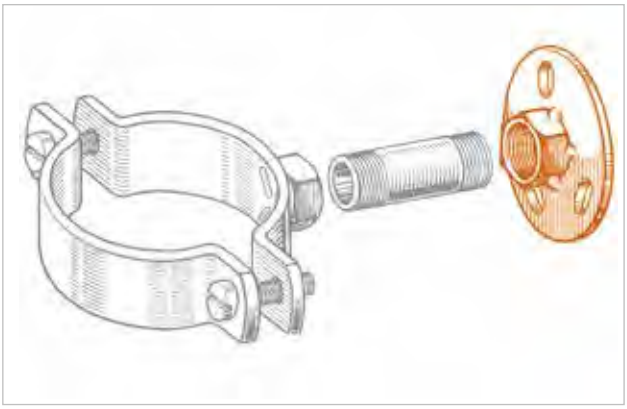

CARATTERISTICHE E VANTAGGI

> Permette un **fissaggio estremamente solido** del collare.
> In acciaio zincato, si compone di una **piastra con attacco filettato elettrosaldato o a filo continuo.**
> L'articolo è **completo di viti e ancoranti Giolli** per il fissaggio.



PP 1/2 - PP M10



PP1 - PP2

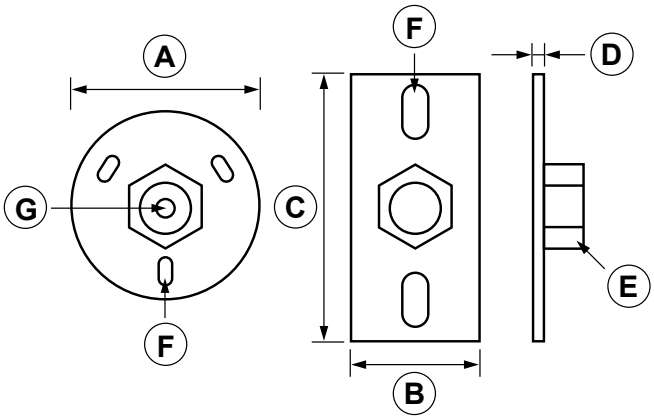

PP 1/2- PP M10 PP1 - PP2

COD	TIPO	Saldatura	A	B	C	D	E	F	G
089450	**PP M10**	elettrosaldato	70	-	-	3	dado M10	6,5x10	Foro 6,75
089460	**PP 1/2**	elettrosaldato	70	-	-	3	dado 1/2"	6,5x10	Foro 6,75
089470	**PP1**	a filo continuo	-	50	100	4	dado 1/2"	10x16,5	-
089480	**PP2**	a filo continuo	-	50	100	4	manic 1"	10x16,5	-

DATI TECNICI MATERIALI

MATERIALE = Acciaio DD11 EN 10111 con zincatura elettrolitica 7-8 µm
VITI = Acciaio 4.8 EN ISO 898.1 con zincatura elettrolitica 7-8 µm testa esagonale

Adattatore

APPLICAZIONE

Connessioni di elementi con diversi attacchi.

CARATTERISTICHE E VANTAGGI

Attacco per trasformare un attacco femmina da 1/2" GAS in attacco femmina metrico.



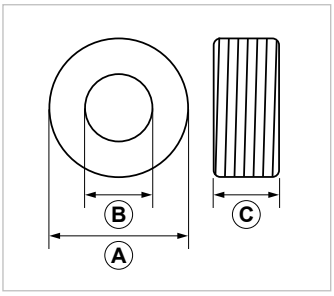

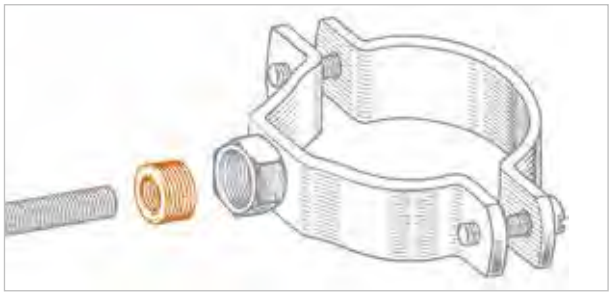

COD	TIPO	A	B	C
262600	**AD/8**	1/2"	M8	10
262700	**AD/10**	1/2"	M10	10
262800	**AD/12**	1/2"	M12	10

Riduzione maschio femmina

APPLICAZIONE

Connessioni di elementi con diversi attacchi.

CARATTERISTICHE E VANTAGGI

Adatta a ridurre o congiungere filetti G 1/2" con filetti metrici e filetti metrici tra loro.



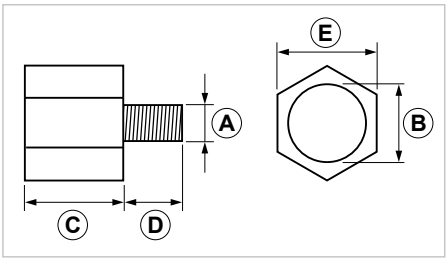

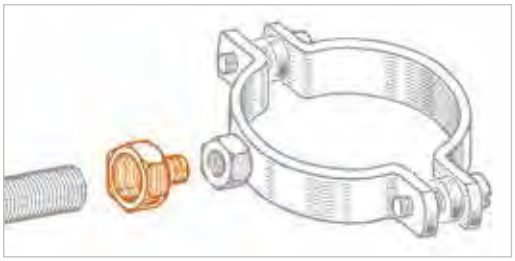

COD	TIPO	A	B	C	D	E
262901	**A 8-10**	M8	M10	12	7	17
262900	**A 8-12**	M8	M12	12	7	17
262601	**A 8-1/2"**	M8	G 1/2"	16	7	24
262902	**A 10-8**	M10	M8	12	10	13
262701	**A 10-1/2"**	M10	G 1/2"	16	10	24

DATI TECNICI MATERIALI

ADATTATORE, RIDUZIONE M/F = Acciaio 4.8 EN ISO 898-1 zincatura elettrolitica 7-8 µm

CR
Collarino in rame

APPLICAZIONE

Fissaggio di tubazioni in rame.



CARATTERISTICHE E VANTAGGI

> **Evita eventuali fenomeni di elettrolisi** con possibili danni alla tubatura.
> **Fissaggio robusto** grazie alle nervature di irrigidimento.
> Le viti, in ottone con finitura ramata, garantiscono il **massimo della tenuta salvaguardando la resa estetica** dell'installazione.
> L'ancorante Giolli garantisce la sua p**raticità ed affidabilità su ogni tipo di muro**.



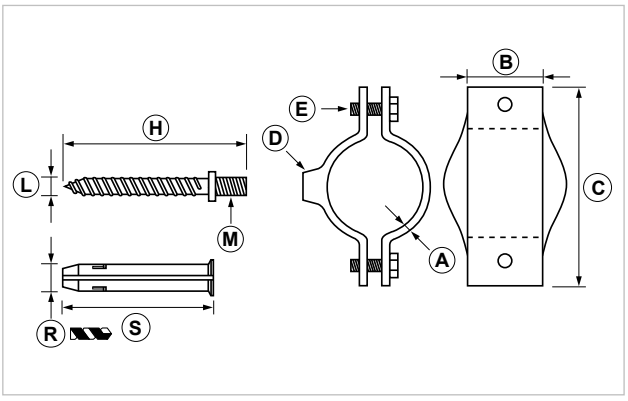

COD	TIPO	Per tubi Ø mm	A	B	C	D	E	H	L	M	R	S	Note
090030	**CR 12**	12	1	10	38	M6	TC 5X10	38	5	M6X6	6	30	
090040	**CR 14**	14	1	10	38	M6	TC 5X10	38	5	M6X6	6	30	
090060	**CR 15/16**	15-16	1	10	42	M6	TC 5X10	38	5	M6X6	6	30	
090070	**CR 18**	18	1	10	42	M6	TC 5X10	38	5	M6X6	6	30	
090090	**CR 22**	22	1	10	45	M6	TC 5X10	38	5	M6X6	6	30	
090130	**CR 28**	28	1	10	56	M6	TC 5X10	38	5	M6X6	6	30	
090150	**CR 35**	35	1	12	67	M6	TC 5X10	38	5	M6X6	6	30	
090160	**CR 42**	42	1	11	79	M6	TC 5X10	-	-	-	-	-	*
090170	**CR 54**	54	1,20	14	99	M6	TC 5X10	-	-	-	-	-	*

* Articolo fornito senza fissaggio a muro.

DATI TECNICI MATERIALI

MATERIALE = Rame EN 1652
VITI LATERALI = Ottone ramato EN 12164 testa cilindrica taglio combinato
ANCORANTE = PP Polipropilene

GICOLLAR®
Collare ad incastro in rame

APPLICAZIONE
Fissaggio di tubazioni in rame.

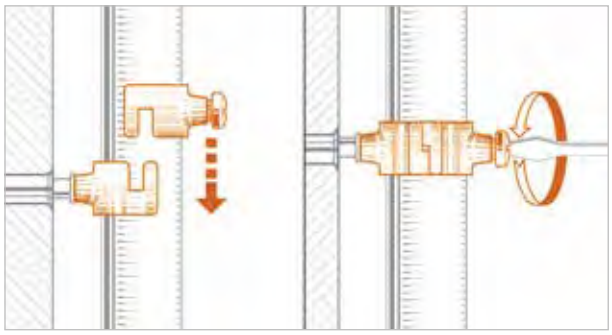

CARATTERISTICHE E VANTAGGI
> Ideale per un **fissaggio rapido** di tubazioni in rame, evita eventuali fenomeni di elettrolisi con possibile danneggiamento della tubatura.
> Fissa il tubo con un **semplice incastro brevettato** e lo blocca con un solo giro di vite premontata.
> L'**ingombro ridotto** rende gicollar particolarmente adatto alla **realizzazione di batterie di tubi paralleli in spazi ridotti.**





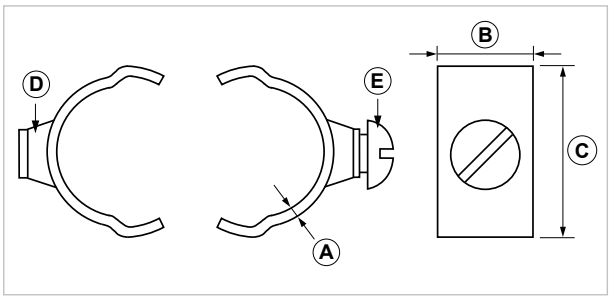

COD	TIPO	Per tubi Ø mm	A	B	C	D	E
091030	**GICOLLAR 12**	12	1,50	15	15	M6	TCCI 6X7,5
091040	**GICOLLAR 14**	14	1,50	15	20,5	M6	TCCI 6X7,5
091060	**GICOLLAR 15-16**	15-16	1,50	15	22,5	M6	TCCI 6X7,5
091070	**GICOLLAR 18**	18	1,50	15	24,5	M6	TCCI 6X7,5
091090	**GICOLLAR 22**	22	1,50	15	29,5	M6	TCCI 6X7,5
091130	**GICOLLAR 28**	28	1,50	15	35,5	M6	TCCI 6X7,5
091150	**GICOLLAR 35**	35	1,50	15	44,5	M6	TCCI 6X7,5

DATI TECNICI MATERIALI
MATERIALE = Rame EN 1652

CARICHI AMMISSIBILI

Collarino CR in rame

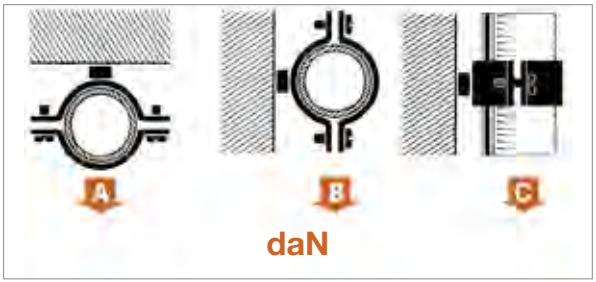

Per carico ammissibile si intende la resistenza ultima media a cui è stato applicato un coefficiente di sicurezza.
1daN=1kg.

TIPO	A	B	C
CR 12	40	30	30
CR 14	40	30	30
CR 15/16	40	30	30
CR 18	40	30	30
CR 22	40	30	30
CR 28	40	30	30
CR 35	40	30	30
CR 42	40	30	30
CR 54	40	30	30

CARICHI AMMISSIBILI

Collare GICOLLAR

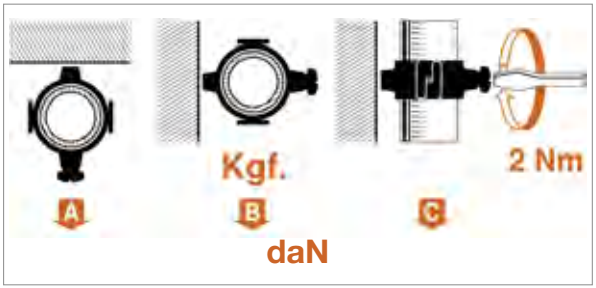

Per carico ammissibile si intende la resistenza ultima media a cui è stato applicato un coefficiente di sicurezza.
1daN=1kg.

TIPO	A	B	C
GICOLLAR 12	50	35	40
GICOLLAR 14	50	35	40
GICOLLAR 15-16	50	35	40
GICOLLAR 18	50	35	40
GICOLLAR 22	50	35	40
GICOLLAR 28	50	35	40
GICOLLAR 35	50	35	40

DATI TECNICI MATERIALI GIPROFIL

MATERIALE = Rame EN 1652
VITI = Acciaio INOX AISI 304 - EN 10088 Testa cilindrica Taglio combinato
ANCORANTE = PP Polipropilene

DATI TECNICI MATERIALI GIDADO

MATERIALE = Acciaio INOX AISI 304 - EN 10088

GIPROFIL
Profilo in rame con fissaggio

APPLICAZIONE

Fissaggio di collari in rame in batteria.

CARATTERISTICHE E VANTAGGI

>Adatto per il **fissaggio pratico** di più collari in rame (GICOLLAR o CR) **in batteria.**
>É composto da uno **spezzone di profilo in rame asolato** ed è completo di **viti inox e ancoranti Giolli** per il fissaggio.
>**Evita fenomeni di elettrolisi** con possibili danni alle tubazioni.



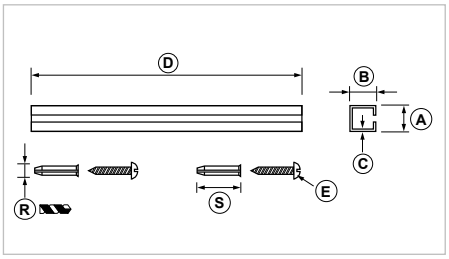

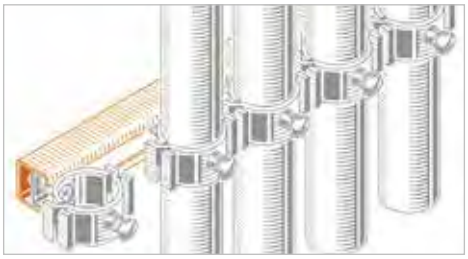

COD	TIPO	A	B	C	D	E	R	S
099000	**GIPROFIL**	18	16	1	250	6x40	8	40

GIDADO
Aggancio per profilo in rame

APPLICAZIONE

Fissaggio di collari su GIPROFIL.

CARATTERISTICHE E VANTAGGI

>É l'**elemento di unione** fra collare in rame, GICOLLAR o CR, e profilo in rame GIPROFIL.
>Interamente costruito **in acciaio INOX AISI 304** garantisce solidità dell'aggancio ed assicura la **compatibilità di accoppiamento con il rame**.



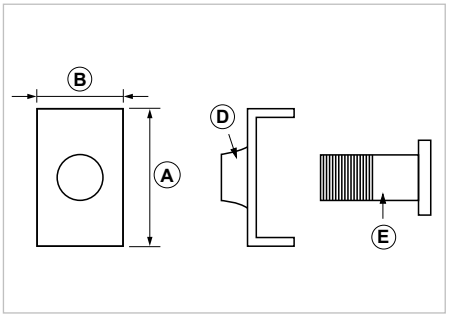



COD	TIPO	A	B	D	E
099010	**GIDADO**	15	8	M5	M5X10

VGR
Vite autofilettante per fissaggio collari in rame

APPLICAZIONE
Fissaggio di collari in rame a parete.

CARATTERISTICHE E VANTAGGI
> In acciaio inox per garantire **solidità e tenuta,** viene ramata per continuità estetica con il collare e per scongiurare fenomeni di elettrolisi.
> L'ancorante Giolli garantisce la sua **praticità ed affidabilità su ogni tipo di muro.**



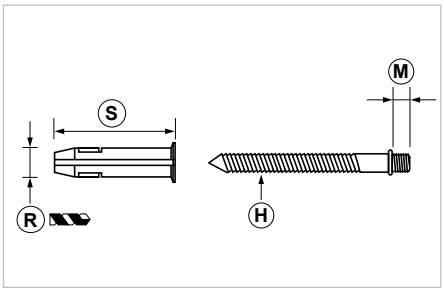

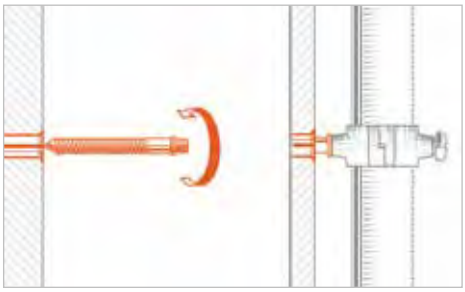

COD	TIPO	H	M	R	S
164725	**VGR1**	5X51	M6x5	6	30
164727	**VGR2**	6X61	M6x5	8	40

VLCR
Vite lunga per fissaggio collari in rame

APPLICAZIONE
Fissaggio di collari in rame a parete.

CARATTERISTICHE E VANTAGGI
> Le dimensioni della vite la rendono **indispensabile quando si vuole distanziare il tubo dal muro.**
> **In acciaio inox per garantire solidità e tenuta**, viene ramata per continuità estetica con il collare e per evitare eventuali fenomeni di elettrolisi.
> L'ancorante Giolli garantisce la sua **praticità ed affidabilità su ogni tipo di muro.**
> Il controdado facilita la **regolazione della distanza dal muro.**



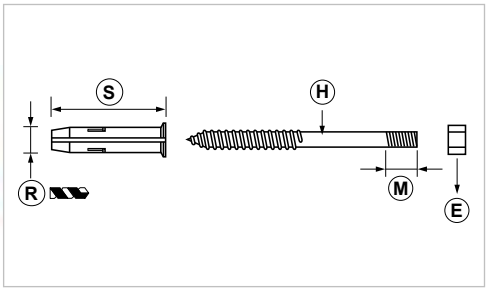

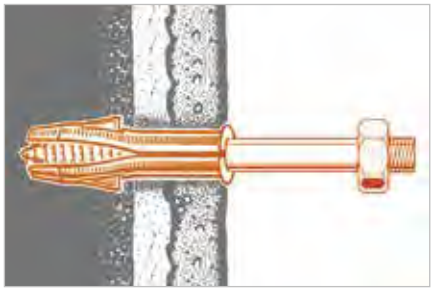

COD	TIPO	E	H	M	R	S
164720	**VLCR6**	M6	6X80	6x10	8	40

DATI TECNICI MATERIALI

MATERIALE = Acciaio INOX AISI 304 (AISI 430 per VLCR6) ramato EN 12164 vite con prigioniero filettato
ANCORANTE = PP Polipropilene

CTR
Collare a diametro variabile

APPLICAZIONE

Fissaggio di tubazioni leggere a parete.

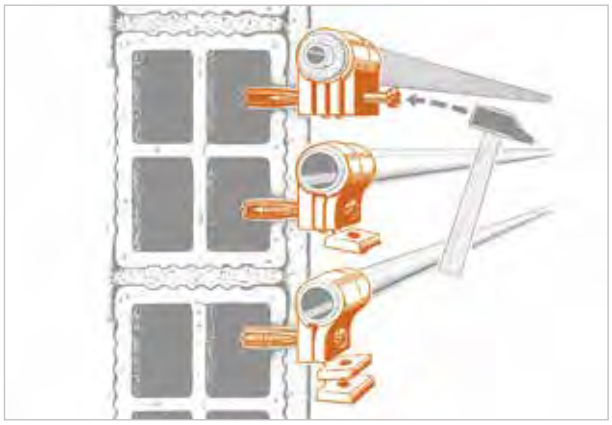

CARATTERISTICHE E VANTAGGI

> **Velocissimo:** l'ancorante è un corpo unico con il collare e **si inserisce nel muro con un colpo di martello**.
> Particolarmente indicato per il fissaggio di tubazioni in rame, può comunque essere impiegato **per tutti i tipi di tubo.**
> L'esclusivo disegno con spessori facilmente rimovibili, consente il fissaggio di **tubazioni di diverso diametro con un unico prodotto.**



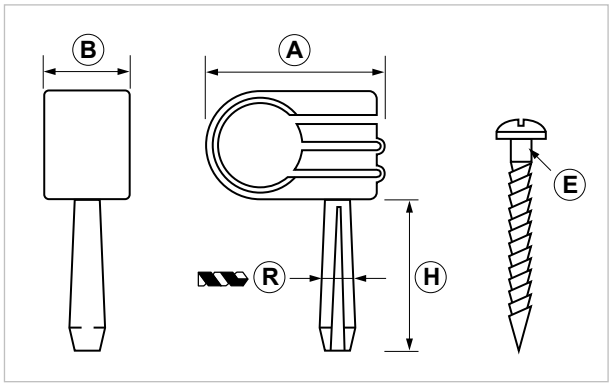

COD	TIPO	Per tubi Ø mm	A	B	E	H	R
093003	**CTR 10/14**	10-14	28	12	TCC 3,3X35	25	5
093004	**CTR 15/20**	15-20	37	14	TCC 4X45	30	6
093005	**CTR 21/28**	21-28	47	16	TCC 6X58	40	8

DATI TECNICI MATERIALI

MATERIALE = Nylon PA6 grigio
VITE = Acciaio 4.8 EN ISO 898.1 con zincatura elettrolitica 7-8 µm Testa bombata Taglio combinato

FR
Supporto a fissaggio rapido

APPLICAZIONE

Fissaggio di tubazioni leggere a parete.

CARATTERISTICHE E VANTAGGI

> **Supporto leggero e pratico** per il fissaggio del tubo con inserimento a martello.
> **Versatile: adatto a qualsiasi tipo di muratura,** basta praticare un foro e introdurlo a martello.

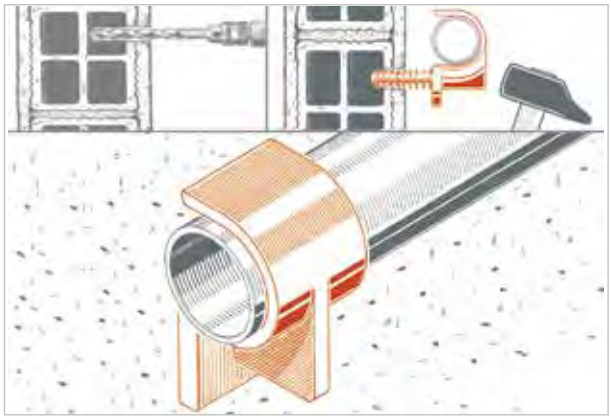



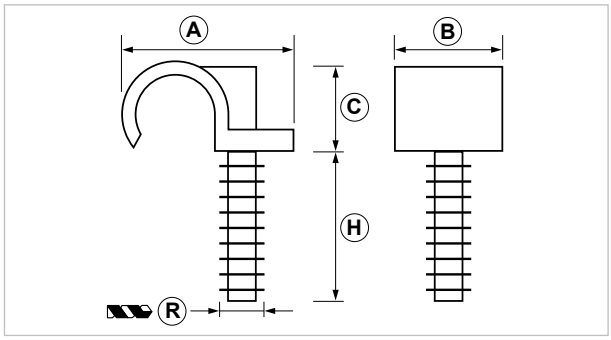

COD	TIPO	Per tubi Ø mm	A	B	C	H	R
090500	**FR 14**	14-15	33	20	18	31	8
090510	**FR 16**	16-17	36	20	19	31	8
090520	**FR 18**	18-19	37	20	20	31	8
090530	**FR 20**	20-21	38	20	20	31	8
090540	**FR 22**	22-23	41	20	24	31	8
090560	**FR 25**	25-26	43,50	20	28	31	8
090570	**FR 28**	28-29	47,50	20	30	31	8

CARICHI AMMISSIBILI

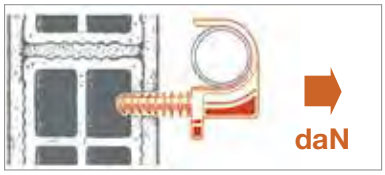

Per carico ammissibile si intende la resistenza ultima media a cui è stato applicato un coefficiente di sicurezza. 1daN=1kg.

TIPO	Mattone forato	Calcestruzzo
FR 14	20	20
FR 16	20	20
FR 18	20	20
FR 20	20	20
FR 22	20	20
FR 25	20	20
FR 28	20	20

DATI TECNICI MATERIALI

MATERIALE = Poliammide PA6

FRD
Supporto doppio a fissaggio rapido

APPLICAZIONE
Fissaggio di tubazioni leggere a parete.

CARATTERISTICHE E VANTAGGI
> **Doppio supporto leggero e pratico** per il fissaggio del tubo con inserimento a martello.
> **Versatile: adatto a qualsiasi tipo di muratura,** basta praticare un foro e introdurlo a martello.

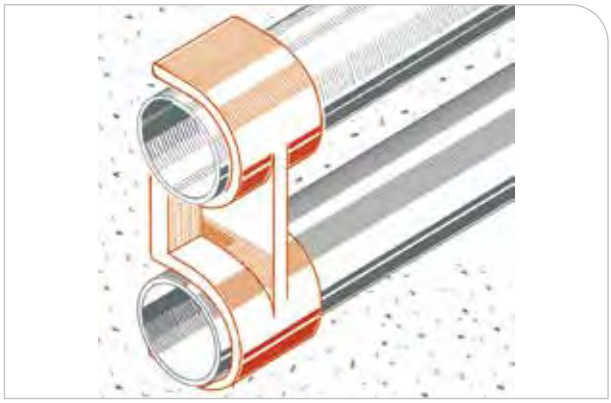



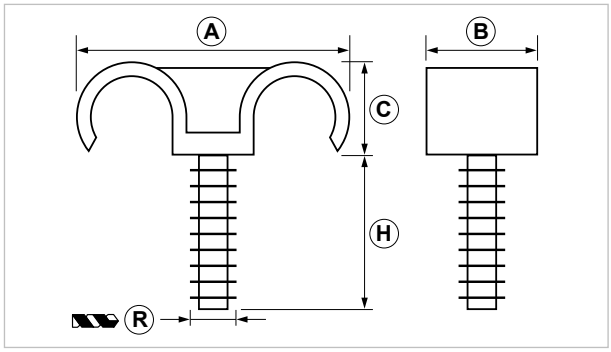

COD	TIPO	Per tubi Ø mm	A	B	C	H	R
090610	**FRD 16**	16-17	45	20	16,5	31	8
090620	**FRD 18**	18-19	50,50	20	19,5	31	8
090630	**FRD 20**	20-21	54,50	20	20,5	31	8
090640	**FRD 22**	22-23	58,50	20	23,5	31	8
090660	**FRD 25**	25-26	64,50	20	26,5	31	8

CARICHI AMMISSIBILI



Per carico ammissibile si intende la resistenza ultima media a cui è stato applicato un coefficiente di sicurezza. 1daN=1kg.

TIPO	Mattone forato	Calcestruzzo
FRD 16	20	20
FRD 18	20	20
FRD 20	20	20
FRD 22	20	20
FRD 25	20	20

DATI TECNICI MATERIALI
MATERIALE = Poliammide PA6

G-CLIP
Collarino multidiametro

APPLICAZIONE

Fissaggio di tubature multistrato.

CARATTERISTICHE E VANTAGGI

> **Multidiametro:** 4 collari coprono **diametri da 14 a 42 mm.**
> **Pratico:** la chiusura del collare avviene con la semplice pressione del tubo.
> Utilizzabile su t**ubature per acqua calda** con temperatura **fino a 90°C**.

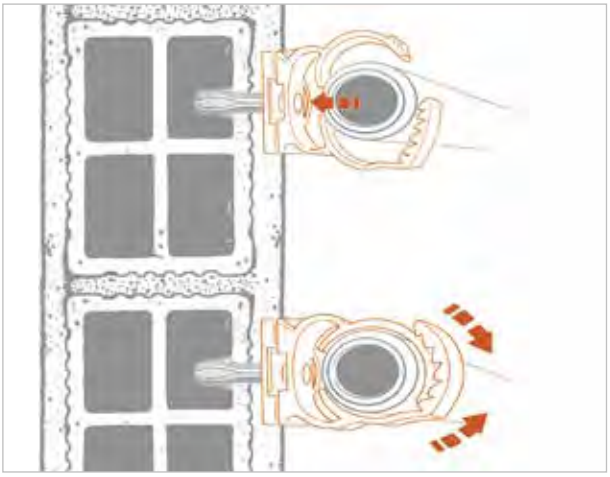



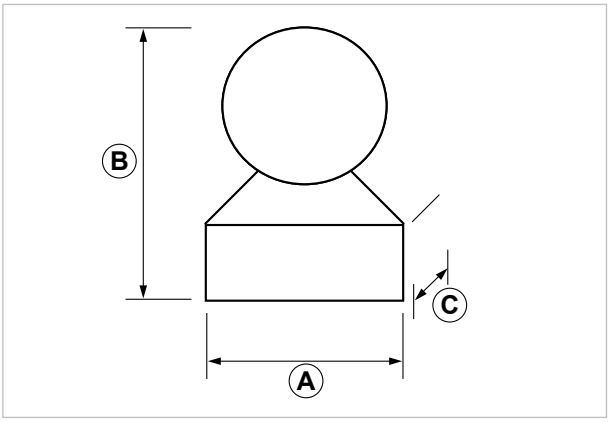

COD	TIPO	Per tubi Ø mm	A	B	C
092010	**G-CLIP 14-18**	14-18	20	34	16
092020	**G-CLIP 25-20**	20-25	30	45	16
092030	**G-CLIP 25-32**	25-32	35	52	16
092040	**G-CLIP 35-42**	35-42	45	63	16

SEQUENZA DI MONTAGGIO





CARICHI AMMISSIBILI

Per i valori di carico ammissibile si rimanda alle tabelle relative a G-Fast, Kit fissaggio G-Clip o alle tabelle relative all'ancorante utilizzato per un fissaggio passante.

DATI TECNICI MATERIALI

MATERIALE = Poliammide PA6 | **TEMPERATURA** = fino a 90°C

G-FAST
Ancorante di fissaggio rapido per G-CLIP

APPLICAZIONE

Fissaggio del collare G-Clip su muratura.

CARATTERISTICHE E VANTAGGI

> **Installazione semplice e veloce:** l'ancorante si inserisce nella muratura con un colpo di martello.
> Il collarino G-Clip si innesta con un semplice gesto.
> Particolarmente efficace su pieno, **si adatta a qualsiasi tipo di muratura.**



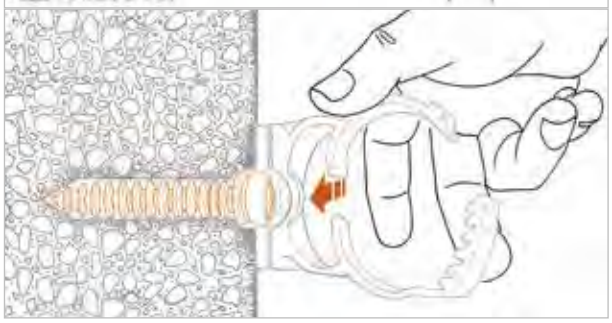



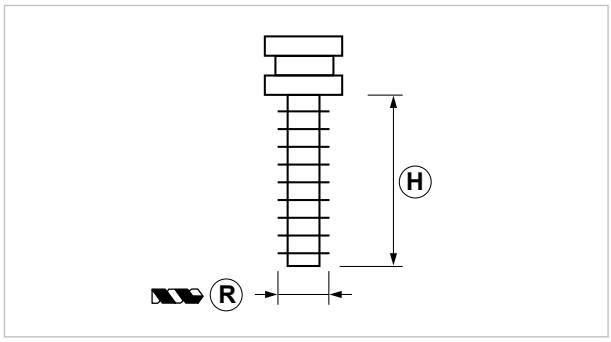

COD	TIPO	H	R
092095	**G-FAST**	30	6

SEQUENZA DI MONTAGGIO





CARICHI AMMISSIBILI

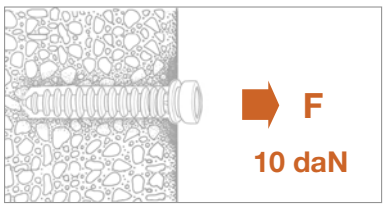

TIPO	F
G-FAST	10

Per carico ammissibile si intende la resistenza ultima media a cui è stato applicato un coefficiente di sicurezza.
1daN=1kg.

DATI TECNICI MATERIALI

MATERIALE = Poliammide PA6

Kit di fissaggio G-CLIP

APPLICAZIONE

Fissaggio del collare G-Clip su muratura.

CARATTERISTICHE E VANTAGGI

> **Installazione semplice e veloce:** la piastrina si inserisce nel collare G-Clip che viene avvitato alla vite doppio filetto.
> Si adatta a **qualsiasi tipo di muratura.**
> **Rapidissimo**: la vite si inserisce a martello.
> L'ancorante Giolli **garantisce stabilità e tenuta** su ogni tipo di muratura.

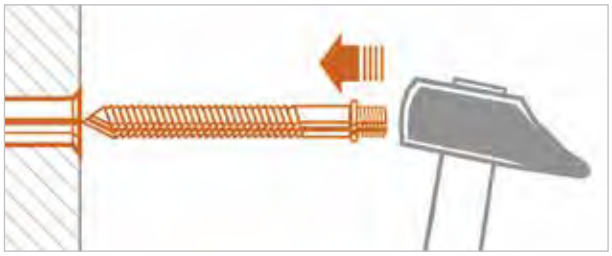





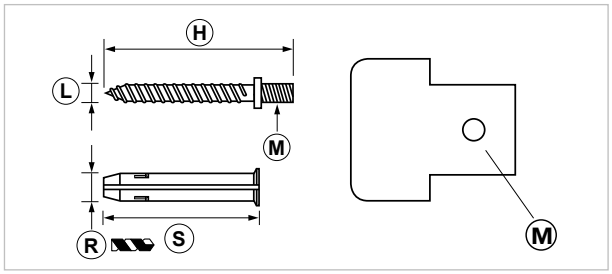

COD	TIPO	H	L	M	R	S
092090	**KIT FISS. G-CLIP**	41	4,3	M6	6	30

SEQUENZA DI MONTAGGIO







CARICHI AMMISSIBILI

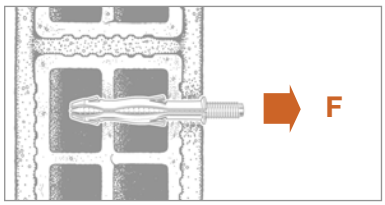

TIPO	F
KIT FISS. G-CLIP	22

Per carico ammissibile si intende la resistenza ultima media a cui è stato applicato un coefficiente di sicurezza.
1daN=1kg.

DATI TECNICI MATERIALI

MATERIALE = Acciaio 4.8 EN ISO 898.1 con zincatura elettrolitica 7-8 µm
ANCORANTE = PP Polipropilene

CTF BRUNO
Collare a clip per tubi fumo

APPLICAZIONE

Fissaggio di tubi fumo per stufe a pellet o legna.



CARATTERISTICHE E VANTAGGI

> **Chiusura a clip** per un'installazione velocissima: per bloccare il tubo basta stringere un'unica vite premontata.
> Il collare è verniciato **nero a polvere siliconica** per alte temperature, **resiste a oltre 350° C** mantenendo tutte le sue caratteristiche inalterate.
> La vite di fissaggio zincato nero con **lunghezza 140mm** permette installazioni a svariate distanze dal muro.
> La minuteria è zincata di colore nero per assicurare un'**impeccabile resa estetica.**

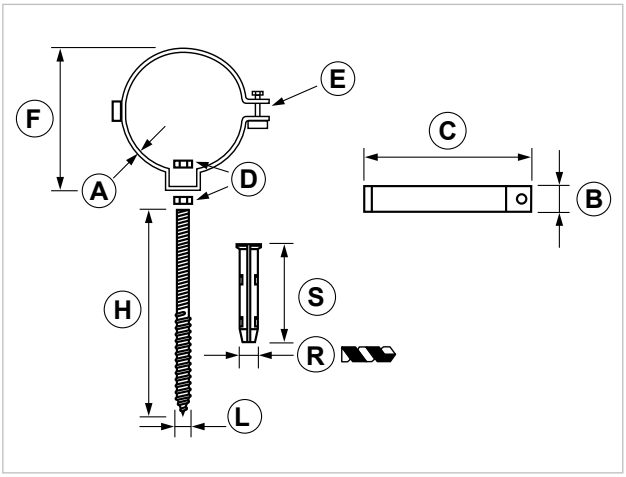



COD	TIPO	Per tubi Ø mm	A	B	C	D	E	F	H	L	R	S
073022	**CTF 80 BRUNO**	80	1,50	25	105,5	M8	M5x25	92	140	8	10	70
073032	**CTF 100 BRUNO**	100	1,50	25	125,5	M8	M5x25	112	140	8	10	70

CARICHI AMMISSIBILI

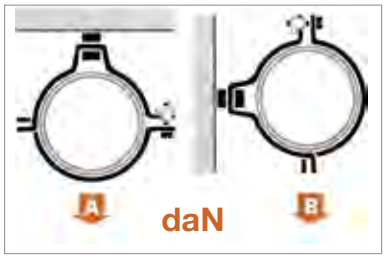

TIPO	A	B
CTF 80 BRUNO	90	30
CTF 100 BRUNO	90	30

Per carico ammissibile si intende la resistenza ultima media a cui è stato applicato un coefficiente di sicurezza.
1daN=1kg.

DATI TECNICI MATERIALI

MATERIALE = Acciaio DD11 EN 10111 verniciato nero a polvere siliconica
TEMPERATURA = Fino a 350°C
VITE = Acciaio 4.8 EN ISO 898.1 con zincatura elettrolitica 7-8 µm nero
ANCORANTE = PP Polipropilene

CTF BIANCO
Collare a clip per tubi fumo

APPLICAZIONE

Fissaggio di tubi fumo.

CARATTERISTICHE E VANTAGGI

> **Chiusura a clip** per un'installazione velocissima: per bloccare il tubo basta stringere un'unica vite premontata.
> **Verniciato bianco** per un accoppiamento estetico con i più diffusi modelli di tubi fumo.
> Il vitone di fissaggio da **200 mm** rende possibili installazioni a svariate distanze dal muro.





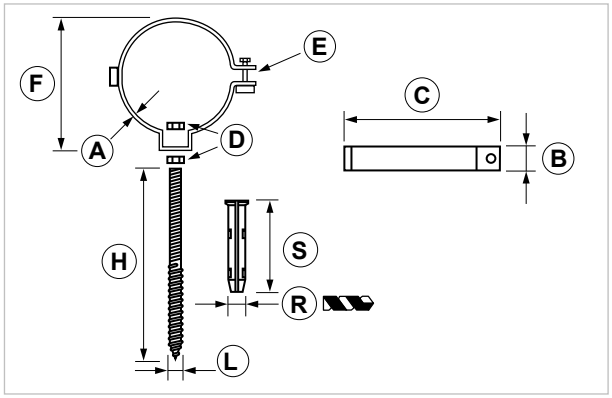

COD	TIPO	Per tubi Ø mm	A	B	C	D	E	F	H	L	R	S
073000	**CTF 60 BIANCO**	60	1,50	25	85,5	M8	M5x25	72	200	8	10	70
073010	**CTF 70 BIANCO**	70	1,50	25	95,5	M8	M5x25	82	200	8	10	70
073020	**CTF 80 BIANCO**	80	1,50	25	105,5	M8	M5x25	92	200	8	10	70
073030	**CTF 100 BIANCO**	100	1,50	25	125,5	M8	M5x25	112	200	8	10	70
073040	**CTF 110 BIANCO**	110	1,50	25	135,5	M8	M5x25	122	200	8	10	70
073050	**CTF 120 BIANCO**	120	1,50	25	145,5	M8	M5x25	131,5	200	8	10	70
073060	**CTF 130 BIANCO**	130	1,50	25	155,5	M8	M5x25	142	200	8	10	70
073070	**CTF 140 BIANCO**	140	1,50	25	165,5	M8	M5x25	152	200	8	10	70
073080	**CTF 150 BIANCO**	150	1,50	25	175,5	M8	M5x25	161	200	8	10	70

CARICHI AMMISSIBILI

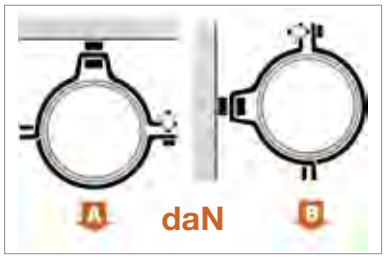

TIPO	A	B
CTF	90	30

Per carico ammissibile si intende la resistenza ultima media a cui è stato applicato un coefficiente di sicurezza.
1daN=1kg.

DATI TECNICI MATERIALI

MATERIALE = Acciaio DD11 EN 10111 verniciato bianco
VITE = Acciaio 4.8 EN ISO 898.1 con zincatura elettrolitica 7-8 µm
ANCORANTE = PP Polipropilene

STF
Fissaggio a diametro variabile per tubi fumo

APPLICAZIONE
Fissaggio di tubi fumo.

CARATTERISTICHE E VANTAGGI
> La fascetta a **lunghezza regolabile** consente di sostenere una ampia gamma di diametri di tubi.
> Disponibile **zincata** o **verniciata.**
> Il vitone di fissaggio da **200mm** rende possibili installazioni a svariate distanze dal muro.



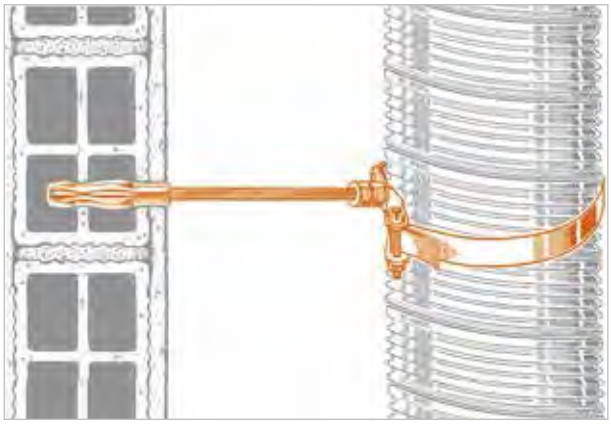

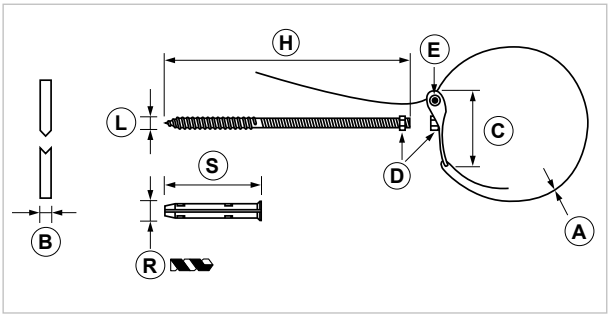

COD	TIPO	Finitura	Per tubi Ø mm	A	B	C	D	E	H	L	R	S
070000	**STF**	Zincata	50 - 200	0,4	15	64,5	M8	M6x30	200	8	10	70
070100	**STF 1**	Verniciata bianca	50 - 200	0,4	15	64,5	M8	M6x30	200	8	10	70

DATI TECNICI MATERIALI

MATERIALE = Acciaio DD11 EN 10111 zincato o verniciato
VITE = Acciaio 4.8 EN ISO 898.1 con zincatura elettrolitica 7-8 µm
ANCORANTE = PP Polipropilene

FST
Fascetta per tubi fumo

APPLICAZIONE

Giunzione di tubi fumo.

CARATTERISTICHE E VANTAGGI

> La **fascetta regolabile** consente di serrare un'ampia gamma di diametri di tubi.
> Tutta la componentistica è **in acciaio con finitura zincata.**

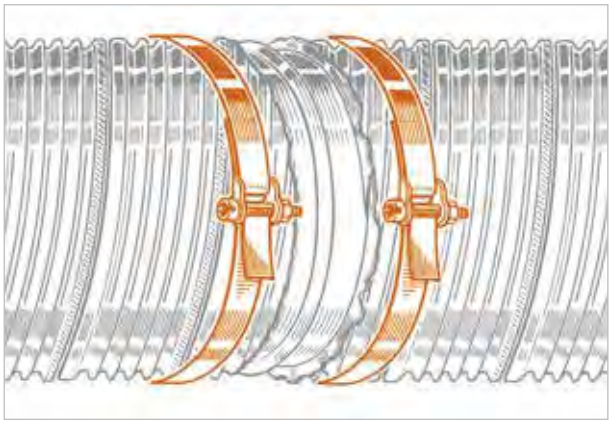



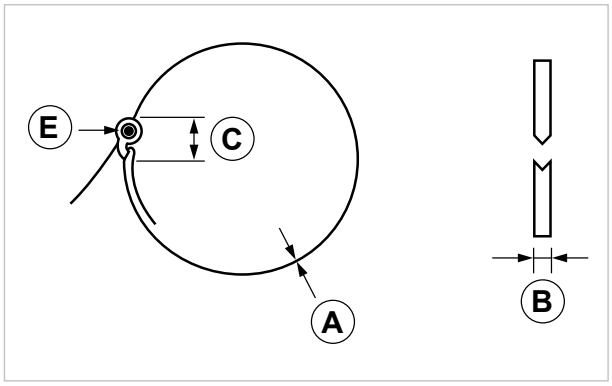

COD	TIPO	Per tubi Ø mm	A	B	C	E
071100	**FST**	50 - 200	0,4	10	16	M5x20

DATI TECNICI MATERIALI

MATERIALE = Acciaio DD11 EN 10111 zincato

Calcolo dei carichi su collare singolo, in funzione della distanza tra staffaggio e applicazione a soffitto

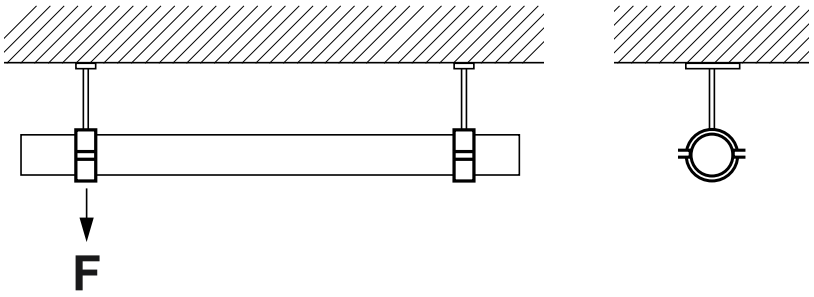

Tubi in acciaio pieni d'acqua
secondo DIN EN 10220 (DIN 2448)

			Peso Totale sul punto di fissaggio F=daN		
Ø	Ø da mm a mm	Peso mt	1,5 mt	2 mt	2,5 mt
3/8"	17 - 19	0,83	1,245	1,66	2,075
1/2"	20 - 24	1,19	1,785	2,38	2,975
3/4"	26 - 29	1,79	2,685	3,58	4,475
1"	32 - 36	2,43	3,645	4,86	6,075
1 1/4"	40 - 44	3,64	5,46	7,28	9,1
1 1/2"	46 - 50	4,39	6,585	8,78	10,975
54	53 - 56	4,75	7,125	9,5	11,875
2"	58 - 61	6,44	9,66	12,88	16,1
2 1/2"	72 - 78	9,12	13,68	18,24	22,8
3"	86 - 90	12,11	18,165	24,22	30,275
1/2"	96 - 104	15,7	23,55	31,4	39,25
4"	110 - 116	18,84	28,26	37,68	47,1
5"	135 - 142	27,01	40,515	54,02	67,525
6"	164 - 170	38,11	57,165	76,22	95,275
200	200 - 205	52,14	78,21	104,28	130,35
8"	213 - 224	66,55	99,825	133,1	166,375
10"	269 - 274	94,69	142,035	189,38	236,725

PESI DELLE TUBAZIONI E INTERASSI

Tubi di scarico in PE

secondo DIN EN 12056 (DIN 1986)

DN	Dimensione tubi	Ø Esterno	Spessore	Peso Vuoto	Peso pieno d'acqua	Distanza max. supporti
DN	pollici	mm	mm	Kg/m	Kg/m	mt
32	1 1/4"	32	3	0,26	0,79	0,32
40	1 1/2"	40	3	0,36	1,26	0,4
50	2"	50	3	0,24	1,28	0,56
56	-	63	3	0,31	1,99	0,63
65	2 1/2"	75	3	0,49	3,93	0,75
90	-	90	3,5	0,95	6,36	0,9
100	4"	110	4,3	1,02	8	1,1
125	5"	125	4,9	1,35	12,43	1,25
150	6"	160	6,2	2,15	18,03	1,6
200	8"	200	6,2	3,76	31,4	2
250	10"	250	7,8	5,91	49,1	2,5
300	12"	315	9,8	9,36	77,89	3,15
400	16"	400	12,4	15,88	125,6	4

Tubi in Rame

secondo DIN EN 1057 (DIN 1786)

Ø Esterno	Spessore	Peso Vuoto	Peso pieno d'acqua	Peso pieno d'acqua e isolamento	Distanza max. supporti
mm	mm	Kg/m	Kg/m	Kg/m	mt
8	1,0	0,20	0,24	0,40	0,40
10	1,0	0,25	0,30	0,50	0,50
12	1,0	0,31	0,39	0,60	0,50
14	1,0	0,36	0,47	0,70	0,70
16	1,0	0,39	0,52	0,80	0,80
18	1,0	0,48	0,68	1,00	1,00
22	1,0	0,59	0,90	1,30	1,50
28	1,5	1,11	1,60	2,20	1,50
35	1,5	1,41	2,21	2,90	1,50
42	1,5	1,70	2,90	4,39	1,50
54	2,0	2,91	4,87	7,13	1,50
64	2,0	3,47	6,29	9,70	2,00
76,1	2,0	4,14	8,23	13,30	2,00
88,9	2,0	4,86	10,52	16,10	2,00
108	2,5	7,37	15,71	26,80	2,50
133	3,0	10,90	23,57	30,70	2,50
159	3,0	13,09	31,47	37,30	2,50

Tubi in Multistrato

secondo UNI EN 10954-1

Ø Esterno	Spessore	Peso Vuoto	Peso pieno d'acqua	Distanza max. supporti
mm	mm	Kg/m	Kg/m	mt
16	1,9	0,11	0,32	0,50
20	1,9	0,11	0,32	0,60
25	2,3	0,17	0,50	0,70
32	2,9	0,27	0,80	0,80
40	3,7	0,41	1,25	1,00
50	4,6	0,64	1,95	1,20
63	5,8	1,01	3,09	1,40
75	6,8	1,42	4,36	1,50

Tubi in acciaio saldati

serie pesante DIN EN 10220 (DIN 2448)

DN	Dimensione tubi	Ø Esterno	Spessore	Peso Vuoto	Peso pieno d'acqua	Distanza max. supporti
DN	pollici	mm	mm	Kg/m	Kg/m	mt
8	1/4"	13,5	1,8	0,52	0,6	1,3
8		16	1,8	0,63	0,75	1,3
10	3/8"	17,2	1,8	0,68	0,83	1,35
15	1/2"	21,3	2	0,95	1,19	1,5
20	3/4"	26,9	2,3	1,4	1,79	1,8
-	-	31,8	2,6	1,87	2,43	1,8
25	1"	33,7	2,6	1,99	2,63	2,15
32	1 1/4"	42,4	2,6	2,55	3,64	2,4
-	-	44,5	2,6	2,69	3,9	2,4
40	1 1/2"	48,3	2,6	2,93	4,39	2,6
-	-	51	2,6	3,1	4,75	2,6
50	2"	57	2,9	3,87	5,93	2,9
-	-	60,3	2,9	4,11	6,44	2,9
-	-	63,5	2,9	4,33	6,95	2,9
-	-	70	2,9	4,8	8,04	2,9
65	2 1/2"	76,1	2,9	5,24	9,12	3,2
80	3"	88,9	3,2	6,76	12,11	3,5
-	-	101,6	3,6	8,7	15,7	3,5
-	-	108	3,6	9,27	17,25	3,5
100	4"	114,3	3,6	9,83	18,84	4
-	-	127	4	12,13	23,26	4
-	-	133	4	12,73	25	4
125	5"	139,7	4	13,39	27,01	4,1
-	-	152,4	4,5	16,41	32,56	4,4
-	-	159	4,5	17,15	34,82	4,4
150	6"	168,3	4,5	18,16	38,11	4,4
-	-	177,8	5	21,31	43,42	4,8
-	-	193,7	5,6	25,98	52,14	5
200	8"	219,1	6,3	33,06	66,55	5,2
225	-	244,5	6,3	37,01	79,25	5,2
250	10"	273	6,3	41,44	94,59	5,2
300	12"	323,9	7,1	55,47	130,8	5,5
350	14"	355,6	8	68,58	159,16	6
400	16"	406,4	8,8	86,29	205,01	6

N.B.
La distanza massima dei supporti è rifertita ad installazioni orizzontali.
I dati possono subire variazioni.
Consultare e rispettare sempre i dati forniti dal produttore di tubazioni.

Tubi di scarico in Ghisa (SML)

secondo DIN EN 877 (DIN 19522)

DN	Ø Esterno	Spessore	Peso Vuoto	Peso pieno d'acqua	Distanza max. supporti
DN	mm	mm	Kg/m	Kg/m	mt
40	48	3,0	3,10	4,50	<= 1,5
50	58	3,5	4,30	6,40	<= 1,5
70	78	3,5	5,90	9,90	<= 1,5
80	83	3,5	6,30	10,90	<= 1,5
100	110	3,5	8,50	16,80	<= 1,5
125	135	4,0	11,90	24,60	<= 1,5
150	160	4,0	14,20	32,40	<= 1,5
200	210	5,0	23,40	54,80	<= 1,5
250	274	5,5	33,60	88,00	<= 1,5
300	326	6,0	43,70	121,20	<= 1,5
400	429	8,1	77,50	210,80	<= 1,5

Canali di ventilazione spiralati

secondo DIN EN 12237 (DIN 24145)

DN	Spessore	Peso	DN	Spessore	Peso	DN	Spessore	Peso
DN	mm	Kg/m	DN	mm	Kg/m	DN	mm	Kg/m
80	0,40	0,79	280	0,60	4,13	800	1,00	19,70
90	0,40	0,88	300	0,80	5,90	900	1,00	22,17
100	0,60	1,47	315	0,80	6,20	1000	1,20	29,56
125	0,60	1,84	355	0,80	6,99	1120	1,20	33,11
140	0,60	2,06	400	0,80	7,88	1250	1,20	36,96
150	0,60	2,21	450	0,80	8,86	1400	1,50	51,73
160	0,60	2,36	500	0,80	9,85	1600	1,50	59,13
180	0,60	2,65	560	0,80	11,03	1800	1,50	66,53
200	0,60	2,95	600	1,00	14,77	2000	1,50	73,93
224	0,60	3,31	650	1,00	15,51			
250	0,60	3,69	710	1,00	17,49			

Tubi in PP

secondo DIN EN ISO 15874

DN	Ø Esterno	Spessore	Peso Vuoto	Peso pieno d'acqua	Distanza max. supporti Temp <20°
DN	mm	mm	Kg/m	Kg/m	mt
10	16	1,9	0,11	0,32	0,50
15	20	1,9	0,11	0,32	0,60
20	25	2,3	0,17	0,50	0,70
25	32	2,9	0,27	0,80	0,80
32	40	3,7	0,41	1,25	1,00
40	50	4,6	0,64	1,95	1,20
50	63	5,8	1,01	3,09	1,40
65	75	6,8	1,42	4,36	1,50
80	90	8,2	2,03	6,28	1,60
100	110	10	3,01	9,37	1,80
125	125	11,4	3,90	12,1	1,90
135	135	11,6	4,10	13,50	2,00
160	160	12,3	5,20	15,60	2,10

Tubi in Polipropilene Random PPR

secondo DIN 8077/8078

Ø Esterno	Spessore	Peso Vuoto	Peso pieno d'acqua	Distanza max. supporti 40°	Distanza max. supporti 70°
mm	mm	Kg/m	Kg/m	mt	mt
20	3,4	0,17	0,54	0,7	0,55
25	4,2	0,26	0,8	0,85	0,65
32	5,4	0,43	1,27	0,95	0,8
40	6,7	0,67	2,01	1,05	0,9
50	8,3	1,04	3,1	1,15	1
63	10,5	1,66	4,51	1,4	1,1
75	12,5	1,96	6,18	1,6	1,2
90	15,1	2,93	9,2	1,7	1,3
110	18,4	4,35	11,3	1,75	1,4

N.B.
La distanza massima dei supporti è rifertita ad installazioni orizzontali.
I dati possono subire variazioni.
Consultare e rispettare sempre i dati forniti dal produttore di tubazioni.

Tubi filettati

secondo DIN EN 10255 (DIN 2440)

DN	Dimensione tubi	Ø Esterno	Spessore	Peso Vuoto	Peso pieno d'acqua	Peso pieno d'acqua e isolamento	Distanza max. supporti
DN	pollici	mm	mm	Kg/m	Kg/m	Kg/m	mt
8	1/4"	13,5	2,35	0,65	0,71	1,40	1,25
10	3/8"	17,2	2,35	0,89	1,01	1,80	1,25
15	1/2"	21,3	2,65	1,27	1,47	2,10	1,50
20	3/4"	26,9	2,65	1,65	2,02	2,70	1,80
25	1"	33,7	3,25	2,55	3,13	4,10	2,10
32	1 1/4"	42,4	3,25	3,28	4,3	5,95	2,40
40	1 1/2"	48,3	3,25	3,77	5,15	6,94	2,60
50	2"	60,3	3,65	5,33	7,55	10,16	3,00
65	2 1/2"	76,1	3,65	6,80	10,52	15,72	3,20
80	3"	88,9	4,05	8,85	13,98	21,01	3,50
100	4"	114,3	4,50	12,60	21,30	32,41	4,20
125	5"	139,7	4,85	16,90	30,17	41,32	4,60
150	6"	165,1	4,85	20,10	39,06	51,44	5,30

Tubi di scarico in PE

secondo DIN EN 19535

DN	Ø Esterno	Spessore	Peso Vuoto	Peso pieno d'acqua	Distanza max. supporti Temp <20°
DN	mm	mm	Kg/m	Kg/m	mt
26	32	3,0	0,27	0,81	0,32
34	40	3,0	0,34	1,25	0,40
44	50	3,0	0,42	2,38	0,56
57	63	3,0	0,57	3,12	0,63
69	75	3,0	0,67	4,41	0,75
83	90	3,5	0,91	6,36	0,90
101	110	4,3	1,35	9,52	1,10
115	125	4,9	1,75	12,29	1,25
150	160	6,2	2,84	20,15	1,60
187	200	6,2	3,58	31,42	2,00
234	250	7,8	5,63	49,78	2,00
295	315	9,8	8,92	77,95	2,00
400	400	12,4	15,88	125,6	4,00

N.B.
La distanza massima dei supporti è rifertita ad installazioni orizzontali.
I dati possono subire variazioni.
Consultare e rispettare sempre i dati forniti dal produttore di tubazioni.

Tubi in acciaio

secondo DIN EN 10220 (DIN 2448)

DN	Dimensione tubi	Ø Esterno	Spessore	Peso Vuoto	Peso pieno d'acqua	Peso pieno d'acqua e isolamento	Distanza max. supporti
DN	pollici	mm	mm	Kg/m	Kg/m	Kg/m	mt
8	1/4"	13,5	1,8	0,52	0,6	1,18	1,30
10	3/8"	17,2	1,8	0,68	0,83	1,91	1,35
15	1/2"	21,3	2	0,95	1,19	2,10	1,50
20	3/4"	26,9	2,3	1,4	1,79	2,61	1,80
25	1"	33,7	2,6	1,99	2,63	4,38	2,15
32	1 1/4"	42,4	2,6	2,55	3,64	5,24	2,40
40	1 1/2"	48,3	2,6	2,93	4,39	6,10	2,60
50	2"	60,3	2,9	4,11	6,44	9,10	2,90
65	2 1/2"	76,1	2,9	5,24	9,12	13,99	3,20
80	3"	88,9	3,2	6,76	12,11	18,51	3,50
80	3"	101,6	3,6	8,7	15,7	24,82	4,00
100	4"	114,3	3,6	9,83	18,84	28,95	4,00
100	4"	127	4	12,13	23,26	35,17	4,10
125	5"	139,7	4	13,39	27,01	38,29	4,40
125	5"	152,4	4,5	16,41	32,56	46,57	4,50
150	6"	168,3	4,5	18,18	38,11	50,59	4,80
200	-	193,7	5,6	25,98	52,14	66,52	5,20
200	8"	219,1	6,3	33,06	66,55	79,83	5,50
250	10"	273	6,3	41,44	94,69	112,93	5,90
300	12"	323,9	7,1	55,47	130,8	152,84	6,00
350	14"	355,6	8	68,58	159,16	175,94	6,10
400	16"	406,4	8,8	86,29	205,01	228,58	6,10

Tubi di scarico in PVC

secondo DIN EN 19532 (DIN 8062)

DN	Ø Esterno	Spessore	Peso Vuoto	Peso pieno d'acqua	Distanza max. supporti Temp <20°	Distanza max. supporti Temp <40°
DN	mm	mm	Kg/m	Kg/m	mt	mt
40	50	1,80	0,40	2,09	0,80	0,60
50	63	1,90	0,53	3,29	1,00	0,70
70	75	2,20	0,73	4,65	1,20	0,75
80	90	2,70	1,08	6,70	1,35	0,80
100	110	3,20	1,57	10,05	1,50	1,00
125	125	3,70	2,06	12,92	1,60	1,20
150	160	4,70	3,35	21,16	1,80	1,50

CARATTERISTICHE DEI COLLARI

COLLARI E FISSAGGI PER TUBAZIONI













Cod.	Collare	Per tubi Ø mm	Attacco	Viti laterali	Spessore	Larghezza	Ingombro	Carico ammissibile	Carico ammissibile
180105	FLIP1 3/8"	14 - 18	M8			20	53	45	70
180110	FLIP1 1/2"	20 - 24	M8			25	65	85	72
180115	FLIP1 3/4"	25 - 30	M8			25	70	90	75
180120	FLIP1 1"	32 - 36	M8			25	78	120	75
180125	FLIP1 1 1/4"	38 - 44	M8			27,5	86	120	75
180130	FLIP1 1 1/2"	44 - 50	M8-M10			27,5	92	130	70
180135	FLIP1 2"	56 - 63	M8-M10			28	105	150	65
180140	FLIP1 2 1/2"	74 - 80	M8-M10			30	123	170	45
180145	FLIP1 3"	84 - 90	M8-M10			30	136	170	40
180405	FLIP R 3/8"	14 - 18				20	53	65	65
180410	FLIP R 1/2"	20 - 24				25	65	90	85
180415	FLIP R 3/4"	25 - 30				25	70	100	85
180420	FLIP R 1"	32 - 36				25	78	100	85
180425	FLIP R 1 1/4"	38 - 44				27,5	86	100	85
180430	FLIP R 1 1/2"	44 - 50				27,5	92	100	90
180435	FLIP R 2"	56 - 63				28	105	100	90
180440	FLIP R 2 1/2"	74 - 80				30	126	170	120
180445	FLIP R 3"	84 - 90				30	137	170	120
180845	FLIP SI 90	84 - 90	M8-M10			30	136	170	40
180850	FLIP SI 110	100 - 110	M10			30	155	130	85
180855	FLIP SI 125	125 - 135	M10			30	182	180	130
082000	STO1 3/8"	17 - 19	M8	M6x20	2,5	20	53	200	100
082100	STO1 1/2"	20 - 24	M8	M6x20	2,5	20	58	200	100
082200	STO1 3/4"	26 - 29	M8	M6x20	3	20	64	250	100
082300	STO1 1"	32 - 36	M8	M6x20	3	20	72	250	100
082400	STO1 1 1/4"	40 - 44	M8	M6x20	3	20	81	250	100
082500	STO1 1 1/2"	46 - 50	M8	M6x20	3	20	88	250	100
082550	STO1 54	50 - 56	M8	M6x20	3	20	96	250	100
082600	STO1 2"	58 - 61	M8	M6x20	3	20	98	300	100
082700	STO1 2 1/2"	72 - 78	M10	M6x20	3	30	126	300	70
082800	STO1 3"	86 - 90	M10	M6x20	3	30	137	300	70
082850	STO1 3 1/2"	96 - 104	M10	M6x20	3	30	150	300	70
082900	STO1 4"	110 - 116	M10	M6x20	3	30	163	300	70
082930	STO1 5"	135 - 142	1/2"	M8x35	4	40	218	400	120
082950	STO1 6"	164 - 170	1/2"	M8x35	4	40	247	400	100
082970	STO1 8"	213 - 224	1/2"	M8x35	4	40	306	400	90
082990	STO1 10"	269 - 274	1/2"	M8x40	4	40	350	400	70
083000	CPF 3/8"	17-18		M6x20	2,5	25	23	200	20
083100	CPF 1/2"	21-22		M6x20	2,5	25	27	200	20
083200	CPF 3/4"	26-28		M6x20	2,5	25	33	200	30
083300	CPF 1"	33-34		M6x20	2,5	25	39	200	30
083400	CPF 1 1/4"	42-43		M6x20	2,5	25	48	200	30
083500	CPF 1 1/2"	47-50		M8x35	3	25	56	300	40
083600	CPF 2"	60-63		M8x35	3	25	69	300	40
083700	CPF 2 1/2"	75-78		M8x35	3	25	84	300	40
083800	CPF 3"	88-90		M8x35	3	25	96	300	40
083900	CPF 4"	110-115		M8x25	3	25	121	300	40
083910	CPF3 1/2"	22		M8x25	2	32	26	200	20
083915	CPF3 3/4"	28		M8x25	2	32	32	200	30
083920	CPF3 1"	35		M8x25	2	32	39	200	30
083925	CPF3 1 1/4"	44		M8x25	2	32	48	200	30
083930	CPF3 1 1/2"	50		M8x25	2	32	54	300	40
083935	CPF3 2"	62		M8x25	2	32	66	300	40
083940	CPF3 2 1/2"	78		M8x25	2	32	82	300	40
083945	CPF3 3"	90		M8x25	2	32	94	300	40
083955	CPF3 4"	116		M8x25	2	32	120	300	40
083960	CPF3 5"	141		M8x25	2	32	145	300	40

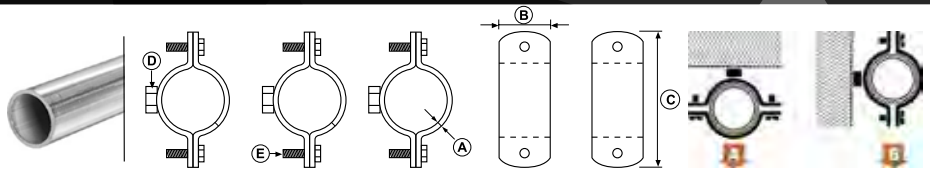

Cod.	Collare	Per tubi Ø mm	Attacco	Viti laterali	Spessore	Larghezza	Ingombro	Carico ammissibile	Carico ammissibile
167000	**CAV 3/8"**	17 - 18	M6		6	6	30,5		
167200	**CAV 1/2"**	21 - 22	M6		6	6	35,5		
167400	**CAV 3/4"**	26 - 28	M6		6	6	40		
167600	**CAV 1"**	33 - 34	M6		6	6	46		
167800	**CAV 1 1/4"**	42 - 43	M6		6	6	55,5		
168000	**CAV 1 1/2"**	47 - 50	M8		8	8	66		
168200	**CAV 2"**	60 - 63	M8		8	8	77		
168400	**CAV 2 1/2"**	75 - 78	M8		8	8	93		
168600	**CAV 3"**	88 - 90	M8		8	8	105		
168800	**CAV 3 1/2"**	100 - 102	M8		8	8	116		
169000	**CAV 4"**	110 - 115	M8		8	8	131		
169100	**CAV 5"**	135 - 140	M8		8	8	158		
169200	**CAV 6"**	163 - 168	M8		8	8	184		
169300	**CAV 8"**	215 - 220	M10		10	10	240		
084300	**CSP 1"**	32 - 38	M10		1,1	16		133	
084400	**CSP 1 1/4"**	39 - 44	M10		1,1	16		133	
084500	**CSP 1 1/2"**	45 - 50	M10		1,1	16		133	
084600	**CSP 2"**	60 - 65	M10		1,1	16		133	
084700	**CSP 2 1/2"**	72 - 78	M10		2,2	16		234	
084800	**CSP 3"**	85 - 90	M10		2,2	16		234	
084900	**CSP 4"**	108 -115	M10		2,2	16		289	
084930	**CSP 5"**	137 - 142	M12		2,5	19		289	
084950	**CSP 6"**	164 - 169	M12		2,5	19		445	
084970	**CSP 8"**	215 - 220	M12		3	19		600	
082009	**STO1 G 3/8"**	12 - 18	M8	M6x20	2,5	20	58	200	100
082109	**STO1 G 1/2"**	19 - 23	M8	M6x20	3	20	64	200	100
082209	**STO1 G 3/4"**	25 - 30	M8	M6x20	3	20	72	200	100
082309	**STO1 G 1"**	33 - 38	M8	M6x20	3	20	81	200	100
082409	**STO1 G 1 1/4"**	39 - 44	M8	M6x20	3	20	88	200	100
082509	**STO1 G 1 1/2"**	45 - 49	M8	M6x20	3	20	97	200	100
082559	**STO1 G 54**	50 - 54	M8	M6x20	3	20	98	200	100
082609	**STO1 G 2"**	60 - 64	M10	M6x20	3	30	126	250	70
082709	**STO1 G 2 1/2"**	73 - 78	M10	M6x20	3	30	137	250	70
082809	**STO1 G 3"**	85 - 90	M10	M6x20	3	30	150	250	70
082859	**STO1 G 3 1/2"**	97 - 102	M10	M6x20	3	30	163	250	70
082909	**STO1 G 4"**	110 - 116	M10	M6x20	3	30	181	250	70
082939	**STO1 G 5"**	138 - 141	1/2"	M6x20	3	30	203	250	70
082959	**STO1 G 6"**	165 - 169	1/2"	M6x20	3	30	237	250	70
082969	**STO1G 200**	200 - 205	1/2"	M8x35	4	40	306	350	80
082979	**STO1 G 8"**	215 - 220	1/2"	M8x35	4	40	314	350	80
082999	**STO1 G 10"**	269 - 274	1/2"	M8x35	4	40	366	350	80
086200	**STO1GS 3/8"**	12 - 18	M8	M6x20	2,5	20	58	200	100
086210	**STO1GS 1/2"**	19 - 23	M8	M6x20	3	20	64	200	100
086220	**STO1GS 3/4"**	25 - 30	M8	M6x20	3	20	72	200	100
086230	**STO1GS 1"**	33 - 38	M8	M6x20	3	20	81	200	100
086240	**STO1GS 1 1/4"**	39 - 44	M8	M6x20	3	20	88	200	100
086250	**STO1GS 1 1/2"**	45 - 49	M8	M6x20	3	20	97	200	100
086255	**STO1GS 54**	50 - 54	M8	M6x20	3	20	98	200	100
086260	**STO1GS 2"**	60 - 64	M10	M6x20	3	30	126	250	70
086270	**STO1GS 2 1/2"**	73 - 78	M10	M6x20	3	30	137	250	70
086280	**STO1GS 3"**	85 - 90	M10	M6x20	3	30	150	250	70
086285	**STO1GS 3 1/2"**	97 - 102	M10	M6x20	3	30	163	250	70
086290	**STO1GS 4"**	110 - 116	M10	M6x20	3	30	181	250	70
086293	**STO1GS 5"**	138 - 141	1/2"	M6x20	3	30	203	250	70
086295	**STO1GS 6"**	165 - 169	1/2"	M6x20	3	30	237	250	70









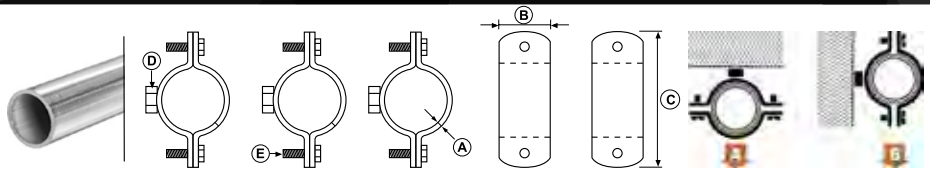

Cod.	Collare	Per tubi Ø mm	Attacco	Viti laterali	Spessore	Larghezza	Ingombro	Carico ammissibile	Carico ammissibile
081000	CLIPPO 1/4"	12 - 14	M8	M5x25	1,5	20	45	70	60
081010	CLIPPO 3/8"	15 - 18	M8	M5x25	1,5	20	50	70	60
081020	CLIPPO 1/2"	20 - 23	M8	M5x25	1,5	20	54	70	60
081030	CLIPPO 3/4"	25 - 28	M8	M5x25	1,5	20	58	70	60
081040	CLIPPO 1"	32 - 35	M8	M5x25	1,5	20	66	70	60
081050	CLIPPO 1 1/4"	40 - 43	M8	M5x25	1,5	20	73	70	60
081060	CLIPPO 1 1/2"	48 - 50	M8	M5x25	1,5	20	81	70	60
081070	CLIPPO 54	50 - 54	M8	M5x25	1,5	20	96	70	60
081080	CLIPPO 2"	60 - 63	M8	M5x25	1,5	20	96	70	60
081015	CLIPPO S 3/8"	16	M8	M5x25	1,5	20	50	70	60
081025	CLIPPO S 1/2"	20	M8	M5x25	1,5	20	54	70	60
081035	CLIPPO S 3/4"	25	M8	M5x25	1,5	20	58	70	60
081045	CLIPPO S 1"	32	M8	M5x25	1,5	20	66	70	60
081055	CLIPPO S 1 1/4"	40	M8	M5x25	1,5	20	73	70	60
081065	CLIPPO S 1 1/2"	50	M8	M5x25	1,5	20	81	70	60
081085	CLIPPO S 2"	63	M8	M5x25	1,5	20	96	70	60
086000	STO1P 1/4"	10 - 14	M8	M6x20	3	45	72	200	100
086010	STO1P 3/8"	15 - 18	M8	M6x20	3	45	81	200	100
086020	STO1P 1/2"	20 - 25	M8	M6x20	3	45	88	250	100
086030	STO1P 3/4"	26 - 28	M8	M6x20	3	45	93	250	100
086040	STO1P 1"	32 - 35	M8	M6x20	3	50	98	250	100
086050	STO1P 1 1/4"	40 - 43	M10	M6x20	3	50	117	250	100
086060	STO1P 1 1/2"	48 - 50	M10	M6x20	3	55	126	250	100
086070	STO1P 2"	59 - 62	M10	M6x20	3	65	137	300	100
086080	STO1P 2 1/2"	75 - 78	M10	M6x20	3	85	181	300	70
086090	STO1P 3"	88 - 90	F.1/2"-F.M12	M8x35	4	100	218	300	70
086100	STO1P 4"	112 - 114	F.1/2"-F.M12	M8x35	4	115	247	300	70
087075	SI 75-78	75 - 78	1/2" x M10	M6x40	2,5	25	127	50	70
087090	SI 90	90	1/2" x M10	M6x40	2,5	25	142	50	70
087110	SI 110	110	1/2" x M10	M6x40	2,5	25	163	50	70
087125	SI 125	125	1/2" x M10	M6x40	2,5	25	180	50	70
087135	SI 135	135	1/2" x M10	M6x40	2,5	25	190	50	70
087160	SI 160	160	1/2" x M10	M6x40	2,5	25	218	50	70
085000	STP 40	40	1/2" x M10		3	30	89	300	150
085100	STP 50	50	1/2" x M10	M6x20	3	30	99	300	150
085200	STP 63	63	1/2" x M10	M6x20	3	30	113	300	150
085300	STP 75	75	1/2" x M10	M6x20	3	30	126	300	150
085400	STP 90	90	1/2" x M10	M6x20	3	30	141	300	100
085500	STP 110	110	1/2" x M10	M6x20	3	30	163	300	100
085600	STP 125	125	1/2" x M10	M6x20	3	30	182	300	80
085650	STP 140	140	1/2" x M10	M6x20	3	30	194	300	60
085700	STP 160	160	1/2" x M10	M6x20	3	30	216	300	40
085802	STP 200	200	1/2"	M8x35	4	40	283	400	100
085852	STP 250	250	1/2"	M8x35	4	40	334	400	70
085902	STP 315	315	1/2"	M8x35	4	40	400	400	70
085952	STP 400	400	1/2"	M8x35	4	40	501	400	40
085001	STP1 40	40	1/2"	M6x20	3	30	89	300	150
085101	STP1 50	50	1/2"	M6x20	3	30	99	300	150
085201	STP1 63	63	1/2"	M6x20	3	30	113	300	150
085301	STP1 75	75	1/2"	M6x20	3	30	126	300	150
085401	STP1 90	90	1/2"	M6x20	3	30	141	300	100
085501	STP1 110	110	1/2"	M6x20	3	30	163	300	100
085601	STP1 125	125	1/2"	M6x20	3	30	182	300	80
085651	STP1 140	140	1/2"	M6x20	3	30	194	300	60
085701	STP1 160	160	1/2"	M6x20	3	30	216	300	40

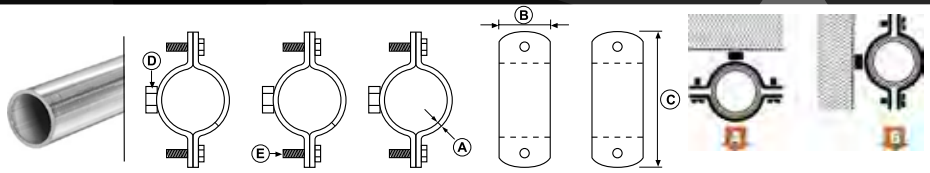







Cod.	Collare	Per tubi Ø mm	Attacco	Viti laterali	Spessore	Larghezza	Ingombro	Carico ammissibile	Carico ammissibile
085801	**STP1 200**	200	1"	M8x35	4	40	283	400	100
085821	**STP1 220**	220	1"	M8x35	4	40	306	400	90
085851	**STP1 250**	250	1"	M8x35	4	40	336	400	70
085901	**STP1 315**	315	1"	M8x35	4	40	400	400	70
085951	**STP1 400**	400	1"	M8x35	4	40	501	400	40
090030	**CR 12**	12	M6	TC 5X10	1	10	38	40	30
090040	**CR 14**	14	M6	TC 5X10	1	10	38	40	30
090060	**CR 15/16**	15 - 16	M6	TC 5X10	1	10	42	40	30
090070	**CR 18**	18	M6	TC 5X10	1	10	42	40	30
090090	**CR 22**	22	M6	TC 5X10	1	10	45	40	30
090130	**CR 28**	28	M6	TC 5X10	1	10	56	40	30
090150	**CR 35**	35	M6	TC 5X10	1	12	67	40	30
090160	**CR 42**	42	M6	TC 5X10	1	11	79	40	30
090170	**CR 54**	54	M6	TC 5X10	1,2	14	99	40	30
091030	**GICOLLAR 12**	12	M6	TCCI 6X7,5	1,5	15	15	50	35
091040	**GICOLLAR 14**	14	M6	TCCI 6X7,5	1,5	15	20,5	50	35
091060	**GICOLLAR 15-16**	15 - 16	M6	TCCI 6X7,5	1,5	15	22,5	50	35
091070	**GICOLLAR 18**	18	M6	TCCI 6X7,5	1,5	15	24,5	50	35
091090	**GICOLLAR 22**	22	M6	TCCI 6X7,5	1,5	15	29,5	50	35
091130	**GICOLLAR 28**	28	M6	TCCI 6X7,5	1,5	15	35,5	50	35
091150	**GICOLLAR 35**	35	M6	TCCI 6X7,5	1,5	15	44,5	50	35



ACCESSORI DI FISSAGGIO

ACCESSORI
DI FISSAGGIO

SUPPORTI PER VASI D'ESPANSIONE.....148
SUV 3/4-1 - Staffa per vasi di espansione
SUV 2 - Staffa vasi di espansione con raccordo in ottone
SUV 3 - Staffa vasi di espansione con valvola di inter. direz.

BANDELLE PREFORATE.....151
BA - Bandella preforata
GINASTRO - Nastro in tessuto
CC - Chiodo per fissaggio bandella
PCC - Punzone per chiodi
SBA - Supporto per bandella
STRIP - Supporto fissaggio scarico
ASC - Supporto fissaggio scarico
Piastrina per fissaggio gomiti flangiati
UTS - Utensile di piega per bandella
Valigetta kit Strip

ANCORAGGI A SOSPENSIONE..... 158
BF - Barra filettata
BFT - Tubo filettato
CBF - Avvitatore per barre e perni filettati
AN - Manicotto di connessione per barre filettate
ANR - Manicotto di riduzione
Catena genovese
Gancio a "S" per catena
Tenditore per catena

ETICHETTATURA ED IDENTIFICAZIONE TUBAZIONI.....164
PT - Porta etichette con fascetta
PTP - Porta etichette con perno
FAS - Fascetta di prolunga
Fogli etichette adesive

SUV 3/4” - SUV 1”
Staffa per vasi di espansione

APPLICAZIONE

Fissaggio e installazione di vasi d’espansione per riscaldamento.

CARATTERISTICHE E VANTAGGI

> Mensola **robusta** con saldatura del manicotto robotizzata.
> Possibilità di **regolazione della distanza dal muro** da 160 mm fino a 220 mm.
> Alta capacità di carico per vasi **fino a 50 litri.**
> Piastra con **asole allungate** per un comodo fissaggio.





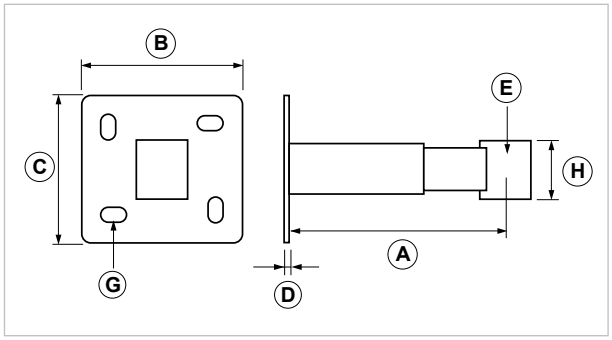

COD	TIPO	Applicazione	A	B	C	D	E	G	H
075510	**SUV 3/4"**	Impianti di riscaldamento	160-220	95	87	3	G 3/4” F	9x15	36
075520	**SUV 1"**	Impianti di riscaldamento	160-220	95	87	3	G 1” F	9x15	43

CARICHI AMMISSIBILI

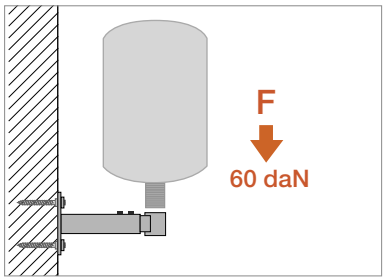

TIPO	F
SUV 3/4"	60
SUV 1"	60

Per carico ammissibile si intende la resistenza ultima media a cui è stato applicato un coefficiente di sicurezza. 1daN=1kg.

DATI TECNICI MATERIALI

MATERIALE = Acciaio DD11 EN 10111 con zincatura elettrolitica 7-8 µm
VITI = Acciaio 4.8 EN ISO 898.1 zincatura elettrolitica 7-8 µm Testa esagonale con taglio combinato

SUV 2
Staffa per vasi di espansione con raccordo in ottone

APPLICAZIONE

Fissaggio e installazione di vasi d'espansione per solare e acqua sanitaria.

CARATTERISTICHE E VANTAGGI

> Mensola completa di **raccordo in ottone certificato DM 174** per la distribuzione dell'acqua sanitaria.
> **Robusta:** per vasi **fino a 50 litri.**
> **Telescopica:** la distanza dal muro è regolabile **da 160mm a 220mm.**
> **Universale:** si adatta a tutti i tipi di vasi d'espansione.



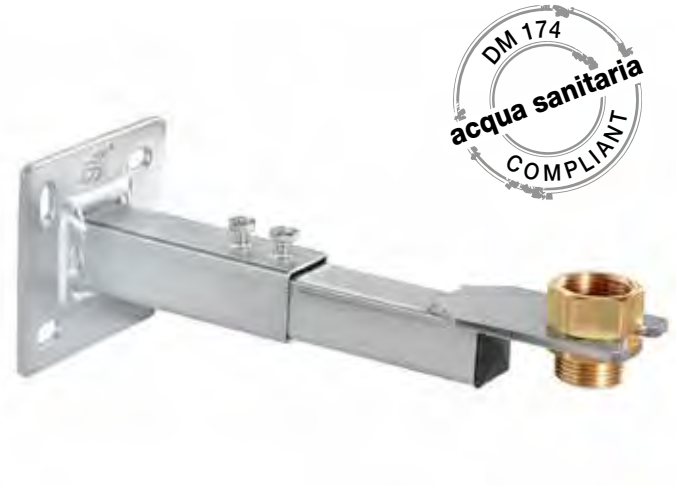

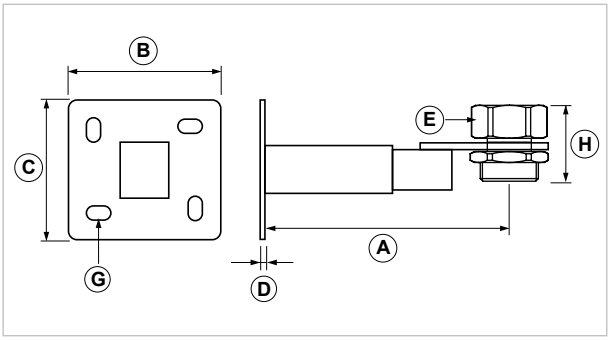

COD	TIPO	Applicazione	A	B	C	D	E	G	H
075525	**SUV 2**	Impianti solari e ACS	160-220	95	87	3	G 3/4" F-M	9x15	34,5

CARICHI AMMISSIBILI

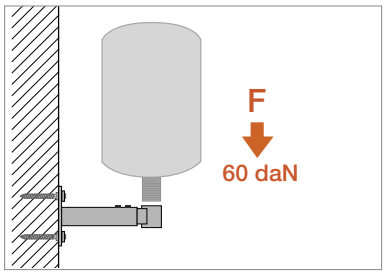

TIPO	F
SUV 2	60

Per carico ammissibile si intende la resistenza ultima media a cui è stato applicato un coefficiente di sicurezza. 1daN=1kg.

DATI TECNICI MATERIALI

MATERIALE = Acciaio DD11 EN 10111 con zincatura elettrolitica 7-8 µm
VALVOLA = Ottone CW 614N EN 12164 certificato DM 174
VITI = Acciaio 4.8 EN ISO 898.1 zincatura elettrolitica 7-8 µm Testa esagonale con taglio combinato

SUV 3
Staffa per vasi di espansione con valvola di intercettazione bidirezionale

APPLICAZIONE

Fissaggio e installazione di vasi d'espansione per solare e acqua sanitaria.

CARATTERISTICHE E VANTAGGI

> Mensola completa di **valvola di ritegno bidirezionale,** che permette di isolare l'impianto scongiurando perdite di fluido da entrambi i sensi.
> **Certificata DM 174** per la distribuzione dell'acqua sanitaria.
> **Robusta:** per vasi **fino a 50 litri.**
> **Telescopica:** la distanza dal muro è regolabile **da 160mm a 220mm.**
> **Universale:** si adatta a tutti i tipi di vasi d'espansione.

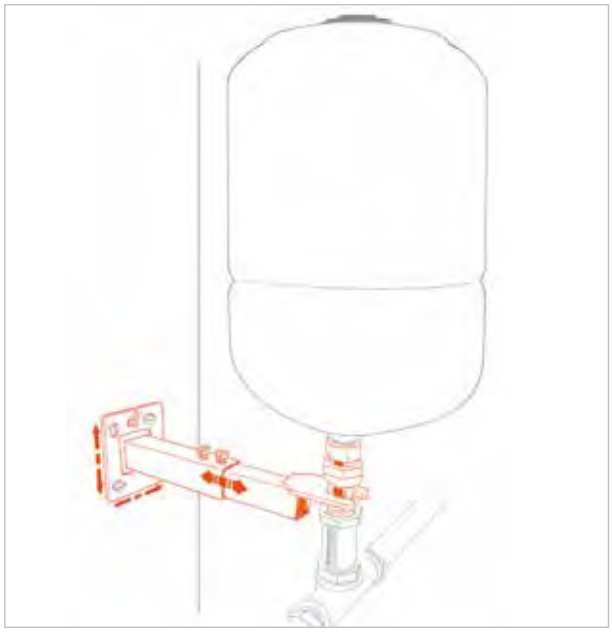



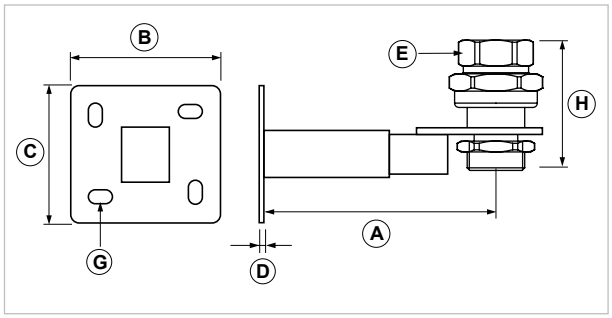

COD	TIPO	Applicazione	A	B	C	D	E	G	H
075530	**SUV 3**	Impianti solari e ACS	160-220	95	87	3	G 3/4" F-M	9x15	60

CARICHI AMMISSIBILI

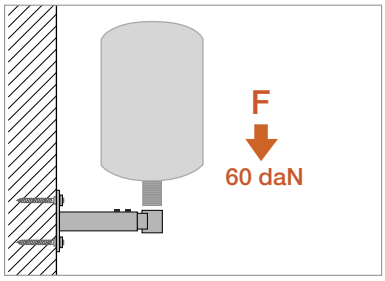

TIPO	F
SUV 3	60

Per carico ammissibile si intende la resistenza ultima media a cui è stato applicato un coefficiente di sicurezza. 1daN=1kg.

DATI TECNICI MATERIALI

MATERIALE = Acciaio DD11 EN 10111 con zincatura elettrolitica 7-8 µm
VALVOLA BIDIREZIONALE = Ottone CW 614N EN 12164 certificato DM 174
VITI = Acciaio 4.8 EN ISO 898.1 zincatura elettrolitica 7-8 µm Testa esagonale con taglio combinato

Bandella preforata

APPLICAZIONE

Fissaggio di tubazioni a pavimento, a parete o in sospensione.

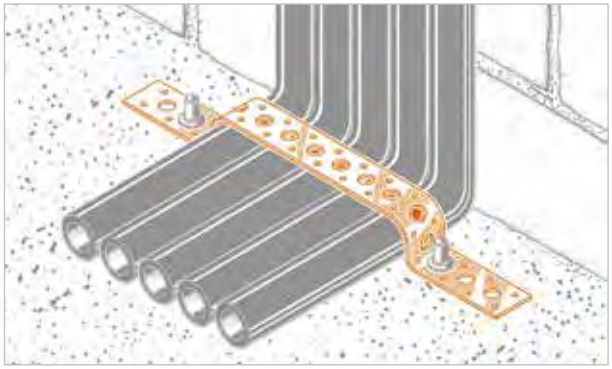

CARATTERISTICHE E VANTAGGI

> Nastro **preforato** da 1 o 5 fori.
> **Diverse larghezze e spessori** per risponde a numerose esigenze.
> **Versatile e adattabile** a qualunque forma.
> Il **contenitore in plastica** favorisce l'utilizzo del prodotto in sicurezza e previene svolgimenti indesiderati.
> **Facile** da tagliare e da modellare.



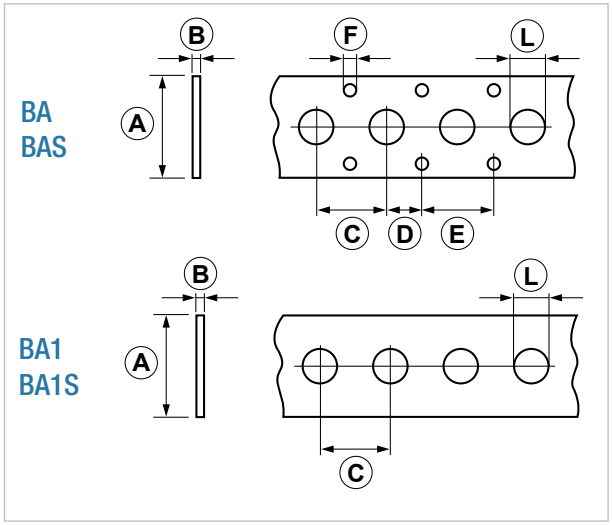

COD	TIPO	A	B	C	D	E	F	L	Lunghezza (mt)
072001	**BA**	20	0,8	15	7,5	15	2,5	6,3	20
072003	**BAS**	17	0,7	12	6	12	3	6,3	10
072006	**BA1**	14	0,5	15	-	-	-	6,3	30
072008	**BA1S**	12	0,7	9	-	-	-	5	10

CARICHI AMMISSIBILI

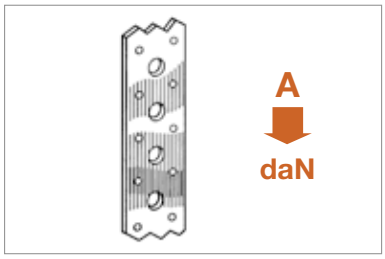

TIPO	A
BA	70
BAS	56
BA1	35
BA1S	50

Per carico ammissibile si intende la resistenza ultima media a cui è stato applicato un coefficiente di sicurezza. 1daN=1kg.

DATI TECNICI MATERIALI

MATERIALE = Acciaio DX 51D EN 10142 zincatura sendzimir Z200

GINASTRO
Nastro in tessuto

APPLICAZIONE
Fissaggio di tubazioni a pavimento.

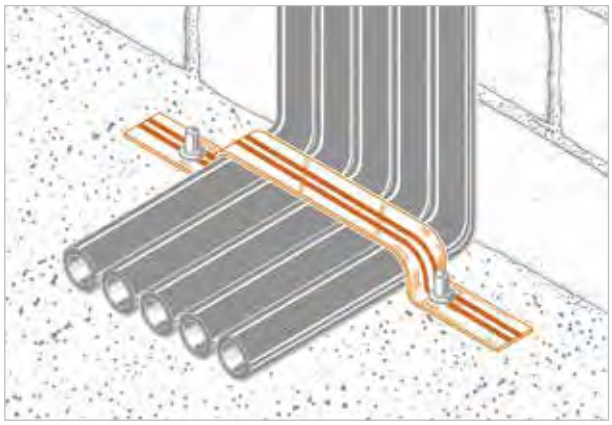

CARATTERISTICHE E VANTAGGI
> Tessuto in **fibra sintetica**, coniuga perfettamente l'esigenza di un **fissaggio solido** con la necessità di un contatto morbido con la tubazione.
> Larghezza e spessore superiore ai nastri standard per una **fasciatura ottimale** delle tubazioni e una maggiore resistenza.
> Colori evidenti per una perfetta **visibilità** in cantiere.
> Il **contenitore in cartone centimetrato** permette una misurazione precisa del nastro in fase di applicazione.



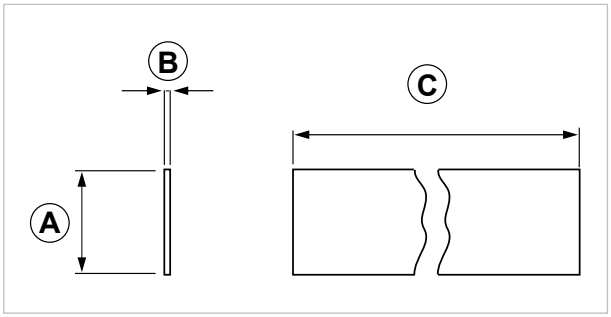

COD	TIPO	A	B	Lunghezza (mt)
072100	**GINASTRO**	25	1	20 mt

CARICHI AMMISSIBILI

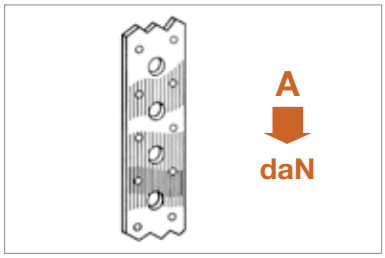

TIPO	A
GINASTRO	30

Per carico ammissibile si intende la resistenza ultima media a cui è stato applicato un coefficiente di sicurezza. 1daN=1kg.

DATI TECNICI MATERIALI
MATERIALE = Tessuto Polipropilene

CC
Chiodo fissaggio bandella

APPLICAZIONE
Fissaggio di bandella su sottofondi e calcestruzzo.

CARATTERISTICHE E VANTAGGI
> In **acciaio temprato,** adatto anche per sottofondi compatti.
> Il chiodo si fissa stabilmente nel materiale base con l'apposito utensile **"PCC" (cod.072090).**



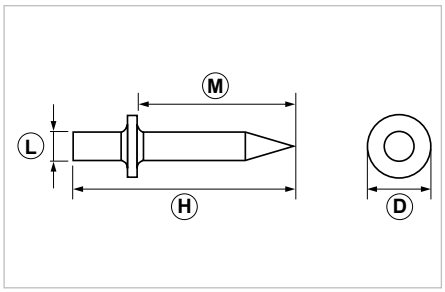

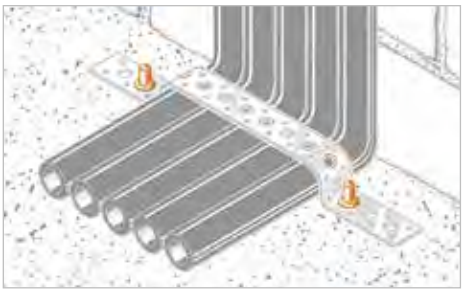

COD	TIPO	D	H	L	M
072030	CC 18	10	27,5	4	18
072031	CC 22	10	31	4	22

PCC
Punzone per chiodi

APPLICAZIONE
Attrezzo per fissaggio chiodi.

CARATTERISTICHE E VANTAGGI
> **Impugnatura ergonomica** per proteggere la mano durante l'installazione.
> **Puntale magnetico** per consentire l'aggancio e il mantenimento del chiodo fino al termine del fissaggio.



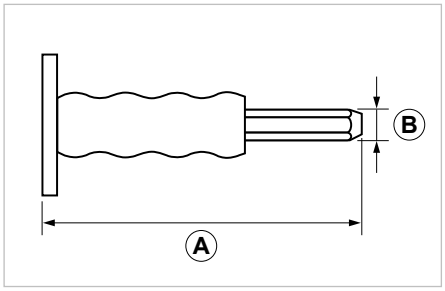

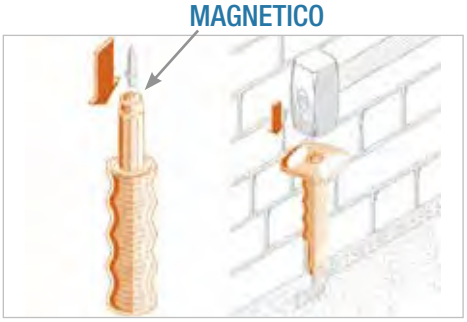

COD	TIPO	A	B
072090	PCC	165	18,5

DATI TECNICI MATERIALI

MATERIALE CHIODO = Acciaio ad alto tenore di carbonio EN 10270 grado di tempra 53-55 HRC
MATERIALE PUNZONE = Acciaio e plastica

SBA
Supporto per bandella

APPLICAZIONE

Fissaggio a sospensione con bandella.

CARATTERISTICHE E VANTAGGI

> Elemento finale di fissaggio ad una barra filettata o altro.
> Con dado elettrosaldato e bulloneria.

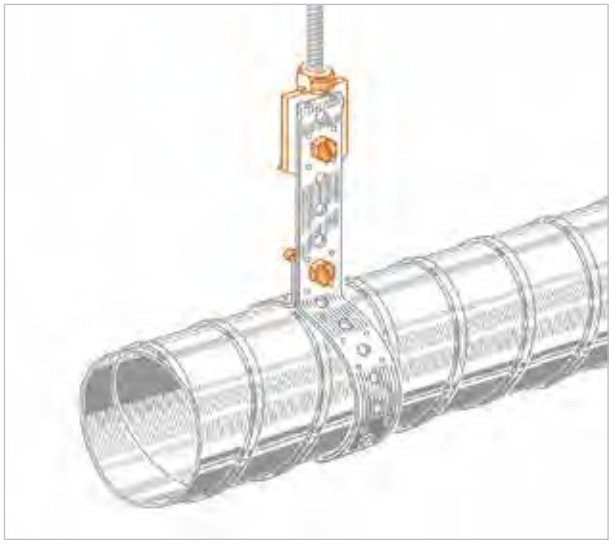



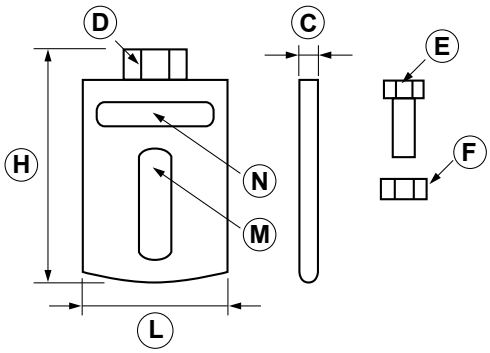

COD	TIPO	C	D	E	F	H	L	M	N
072010	**SBA**	3	M8	M6x20	M6	51	30	20x6,5	4x21

CARICHI AMMISSIBILI



TIPO	A
SBA	60

Per carico ammissibile si intende la resistenza ultima media a cui è stato applicato un coefficiente di sicurezza. 1daN=1kg.

DATI TECNICI MATERIALI

MATERIALE = Acciaio DD11 EN 10111 zincato
VITI = Acciaio 4.8 EN ISO 898.1 con zincatura elettrolitica 7-8 µm

STRIP
Striscia preforata

APPLICAZIONE

Fissaggio in dima di attacchi idrici con gomiti a flangia o per tubazioni in genere.

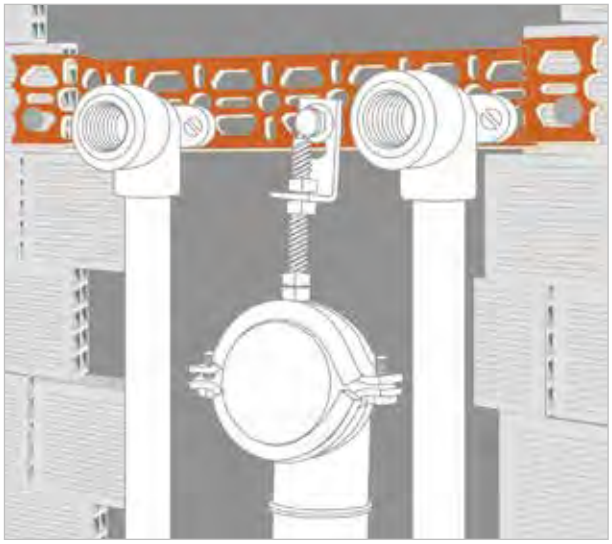

CARATTERISTICHE E VANTAGGI

> É una **striscia preforata con zincatura sendzimir** per un elevato standard di protezione dall'ossidazione.
> **Versatile e pratica,** si modella e taglia facilmente a mano o con l'utilizzo dell'utensile UTS.
> La **geometria della foratura brevettata**, oltre a facilitare il taglio, garantisce il fissaggio della più svariata raccorderia.

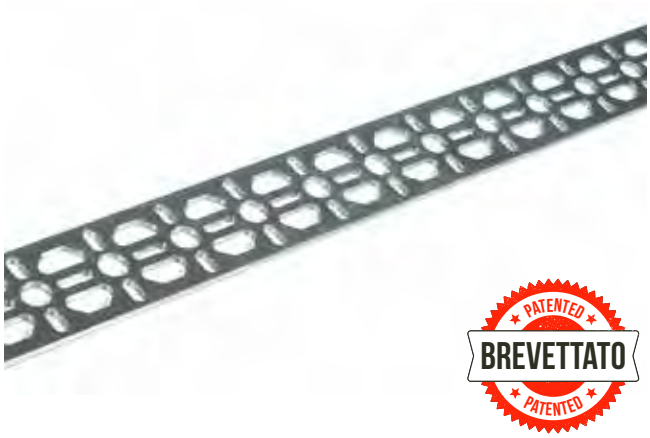

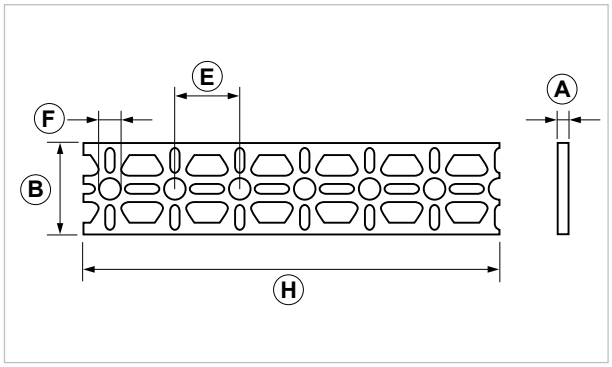

COD	TIPO	A	B	E	F	H
074000	**STRIP**	3	40	30	10,5	1980

APPLICAZIONI

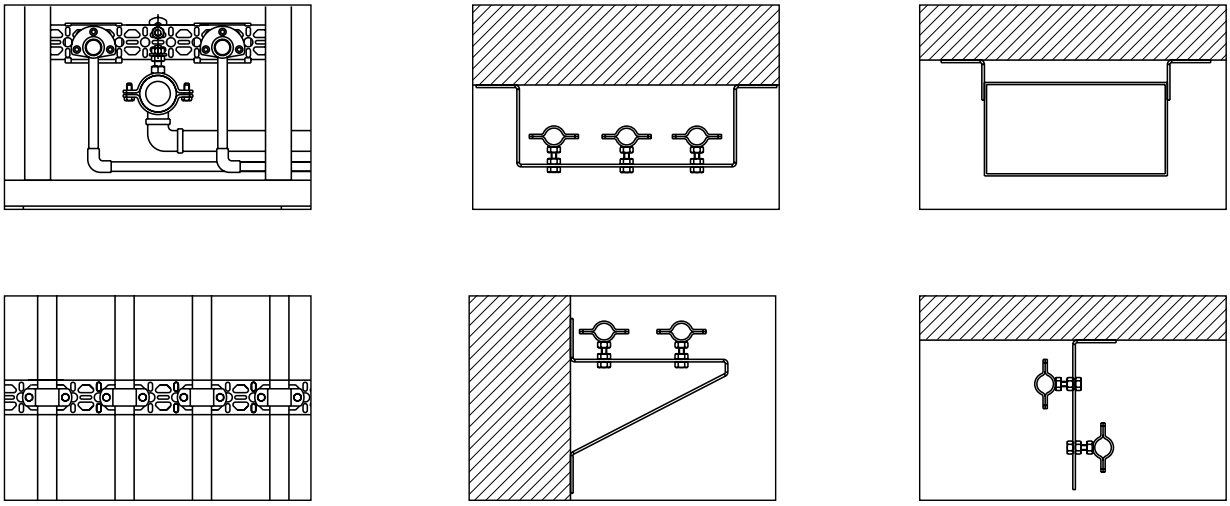

DATI TECNICI MATERIALI

MATERIALE = Acciaio DX 51 D EN 10142 zincatura sendzimir Z200

ASC
Supporto fissaggio scarico

APPLICAZIONE
Fissaggio di scarichi su Strip.

CARATTERISTICHE E VANTAGGI
> É un **supporto regolabile** per posizionare lo scarico idrico, facilmente applicabile alla STRIP.



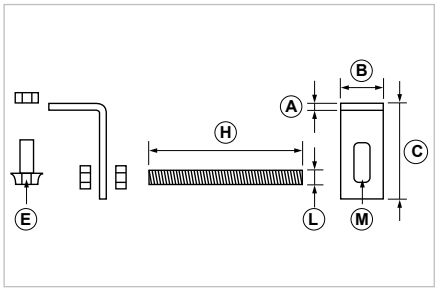



COD	TIPO	A	B	C	E	H	L	M
074012	**ASC**	2,5	20	44,5	M8x15	70	M8	21x8,5

PIASTRINA
Piastrina fissaggio gomiti flangiati

APPLICAZIONE
Fissaggio di gomiti a flangia su Strip.

CARATTERISTICHE E VANTAGGI
> Applicata alla STRIP è una base di appoggio per il fissaggio dei **gomiti con flangia** (fori piccoli).
> **Si adatta a tutti i gomiti a flangia** grazie all'esclusivo disegno.
> Fornita con **viti autofilettanti** a testa larga.



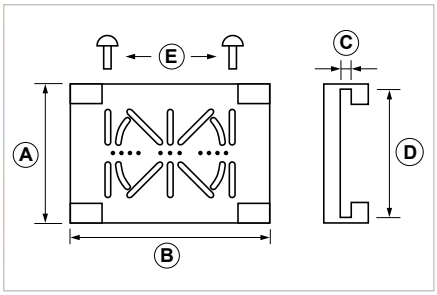



COD	TIPO	A	B	C	D	E
074010	**PIASTRINA**	46	66	3,5	42,5	3,5x15

DATI TECNICI MATERIALI

MATERIALE SUPPORTO FISSAGGIO = Acciaio 4.8 con zincatura elettrolitica 7-8 µm
MATERIALE PIASTRINA = Nylon PA6 | **VITI PIASTRINA** = Acciaio 4.8 con zincatura elettrolitica 7-8 µm

UTS
Utensile di piega per bandella

APPLICAZIONE
Attrezzo per la piegatura della Strip.

CARATTERISTICHE E VANTAGGI
> **Facilita e agevola le operazioni manuali** di piega della bandella Strip.
> Con una **comoda e robusta impugnatura** in materiale plastico per la presa.



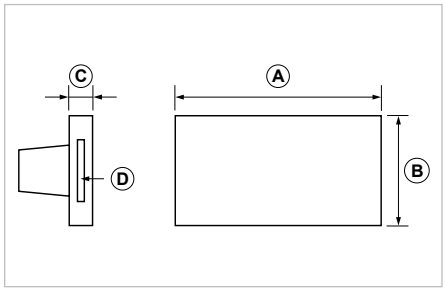



COD	TIPO	A	B	C	D
074030	**UTS**	150	80	17	5x45

VALIGETTA KIT STRIP

APPLICAZIONE
Kit completo per fissaggio con Strip.

CARATTERISTICHE E VANTAGGI
> Contiene **tutti gli accessori per l'utilizzo di Strip.**
In materiale plastico agli urti, contiene pratiche vaschette
> rimovibili per il posizionamento dei vari articoli.

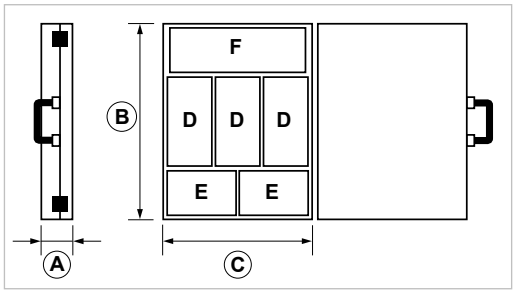

Contiene:
- 6 Vaschette contenitrici
- 1 Utensile UTS
- 10 Confezioni piastrina
- 15 Confezioni ASC
- 200 Viti e dadi
- 100 Viti 8 TP



COD	TIPO	A	B	C	D	E	F
000120	**VALIGETTA**	70	440	335	100x200x60	155x100x60	305x100x60

DATI TECNICI MATERIALI

MATERIALE UTENSILE DI PIEGA = Acciaio con impugnatura in materiale plastico

BF
Barra filettata

APPLICAZIONE

Realizzazione di connessioni collare/muratura, collare/profilo, collare/collare.

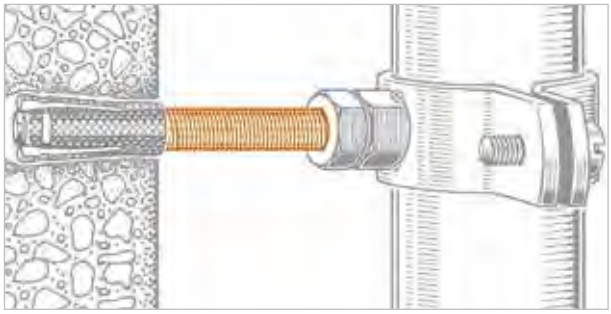

CARATTERISTICHE E VANTAGGI

> Fornita in barre da 1mt e 2mt.



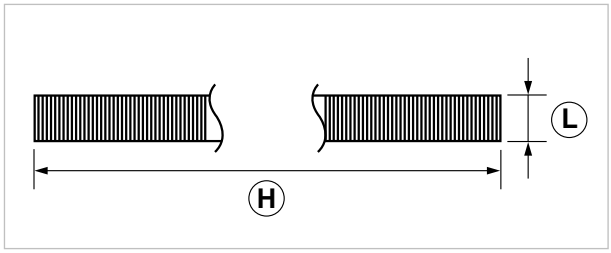

COD	TIPO	H	L
264900	**BF/ 6**	1000	M6
265000	**BF/ 8**	1000	M8
265100	**BF/10**	1000	M10
265200	**BF/12**	1000	M12
265300	**BF/14**	1000	M14
265400	**BF/16**	1000	M16
265500	**BF/18**	1000	M18
265600	**BF/20**	1000	M20
265002	**BF2/ 8**	2000	M8
265102	**BF2/10**	2000	M10

CARICHI AMMISSIBILI

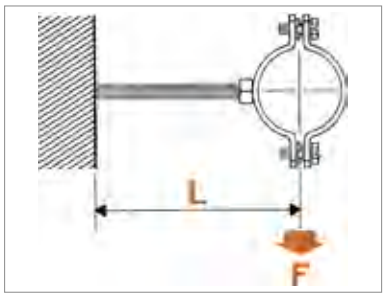

TIPO	50 mm	100 mm	150 mm	200 mm	250 mm	300 mm
BF/ 6	4	2	1,3	0,7	0,3	0,2
BF/ 8	10	5	3,3	2,5	1,3	0,7
BF/10	20	10	6,6	5	3,2	1,9
BF/12	35	17,5	11,6	8,7	6,8	4
BF2/ 8	10	5	3,3	2,5	1,3	0,7
BF2/10	20	10	6,6	5	3,2	1,9

Per carico ammissibile si intende la resistenza ultima media a cui è stato applicato un coefficiente di sicurezza. Dati in daN. 1 daN=1 kg. F = daN Freccia ammissibile = f max = 3 mm. Sollecitazione ammissibile = ð am = 16 daN/mm².

DATI TECNICI MATERIALI

MATERIALE = Acciaio 4.8 EN ISO 898.1 zincatura elettrolitica 7-8 µm

BFT
Tubo filettato

APPLICAZIONE

Realizzazione di prolunghe o connessioni dirette di collari e piattelli di fissaggio a muro.

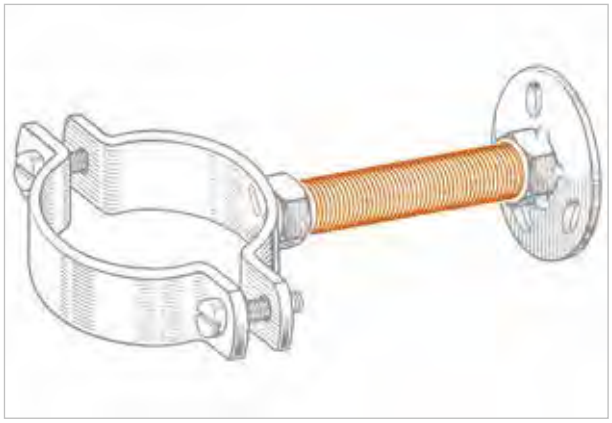

CARATTERISTICHE E VANTAGGI

> Il filetto G 1/2" lo rende **versatile ed adattabile** a raccordi e collari.
> La sezione tubolare garantisce un prodotto **leggero e maneggevole** ma al tempo stesso **robusto** per un fissaggio molto più rigido di quello realizzato con la normale barra filettata.
> Non è omologato per il passaggio di acqua potabile.



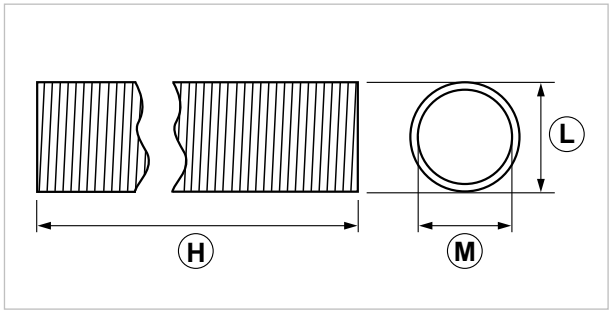

COD	TIPO	H	L	M
266000	**BFT 1/2"**	1000	G 1/2"	13,5

CARICHI AMMISSIBILI

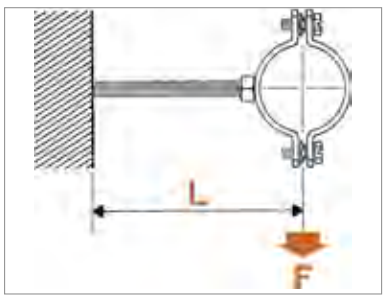

TIPO	50 mm	100 mm	150 mm	200 mm	250 mm	300 mm
BFT 1/2	240	120	80	60	40	20

Per carico ammissibile si intende la resistenza ultima media a cui è stato applicato un coefficiente di sicurezza.
Dati in daN. 1 daN=1 kg.
F = daN Freccia ammissibile = f max = 3 mm.
Sollecitazione ammissibile = ð am = 16 daN/mm².

DATI TECNICI MATERIALI

MATERIALE = Acciaio Fe33 EN 10027 zincato

CBF
Avvitatore per barre e perni filettati

APPLICAZIONE
Attrezzo per avvitamento e svitamento di barre filettate.



CARATTERISTICHE E VANTAGGI
> Utensile **pratico e veloce** per le operazioni di avvitamento svitamento.
> L'impugnatura con la funzione a cricchetto la rende **utilizzabile anche in posizioni scomode.**
> Adatto per filetti **M6, M8, M10, M12.**



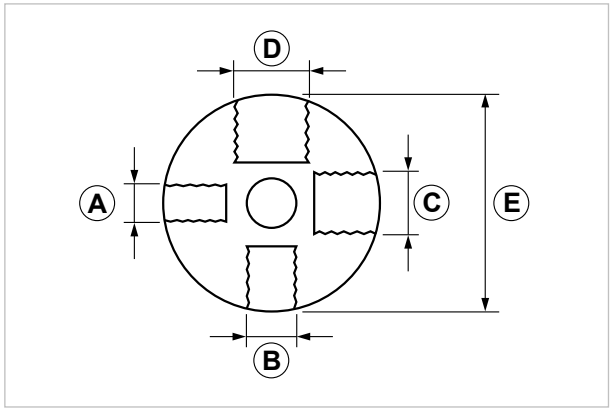

COD	TIPO	A	B	C	D	E
261000	**CBF**	M6	M8	M10	M12	35

DATI TECNICI MATERIALI
MATERIALE = Acciaio verniciato nero

AN
Manicotto di connessione per barre filettate

APPLICAZIONE

Congiunzione di due barre o perni filettati.

CARATTERISTICHE E VANTAGGI

> In **acciaio con filetto passante interno.**



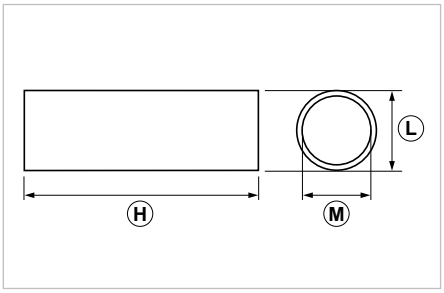



COD	TIPO	H	L	M
163210	**AN 6**	25	10	M6
163310	**AN 8**	25	12	M8
163510	**AN 10**	30	14	M10
163610	**AN 12**	35	18	M12

ANR
Manicotto di riduzione

APPLICAZIONE

Connessione di due barre filettate di diametro diverso.

CARATTERISTICHE E VANTAGGI

> Consente le congiunzioni M6-M8, M6-M10, M8-M10.



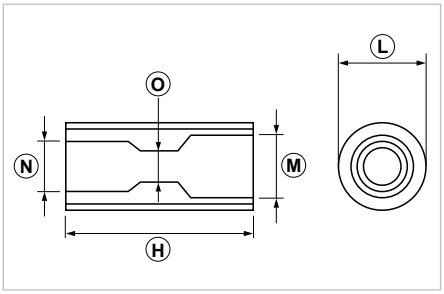



COD	TIPO	H	L	M	N	O
163250	**ANR**	30	14	M10	M8	M6

DATI TECNICI MATERIALI

MATERIALE = Acciaio 4.8 EN ISO 898.1 zincatura elettrolitica 7-8 µm

Catena genovese

APPLICAZIONE

Applicazioni sospese leggere.

CARATTERISTICHE E VANTAGGI

> **Adatta per sospensioni** di termo-strisce, aerotermi, supporti per tubi ed in generale per fissaggi non rigidi.



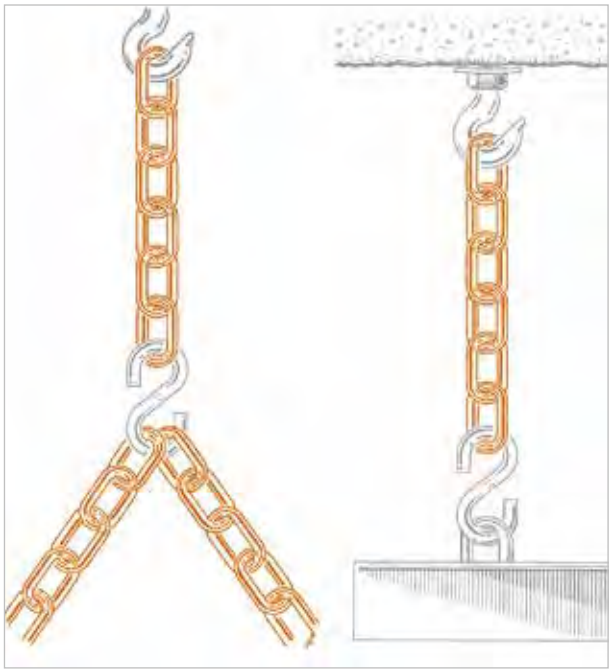

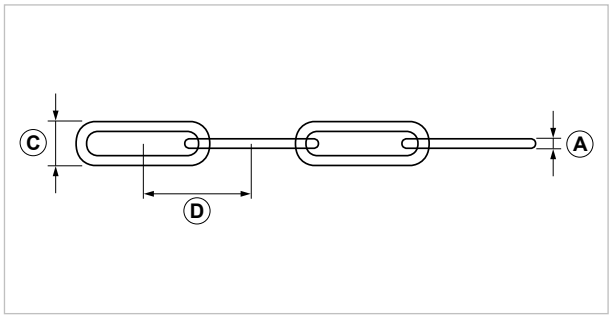

COD	TIPO	A	C	D
270200	CAT 2	2,2	10	16
270300	CAT 3	3	13	18

CARICHI AMMISSIBILI

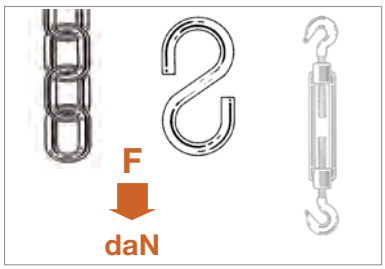

TIPO	F
CAT 2	67,5
CAT 3	100
GA5	30
TEN6	45

Per carico ammissibile si intende la resistenza ultima media a cui è stato applicato un coefficiente di sicurezza. 1daN=1kg.

DATI TECNICI MATERIALI

MATERIALE = Acciaio 4.8 EN ISO 898-1 zincatura elettrolitica 7-8 µm

GA 5
Gancio ad “S” per catena

APPLICAZIONE

Connessione di catena fra loro e con altri supporti.

CARATTERISTICHE E VANTAGGI

> Gancio di connessione.



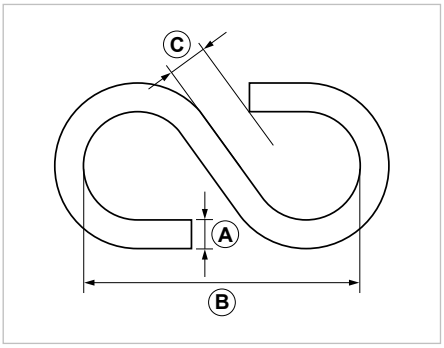



COD	TIPO	H	L	M
271050	**GA 5**	5	38	5

TEN 6
Tenditore per catena

APPLICAZIONE

Connessione e regolazione di catene o altri supporti.

CARATTERISTICHE E VANTAGGI

> Completo di due ganci aperti che consente una regolazione millimetrica in lunghezza della catena ed anche una tensione della stessa.



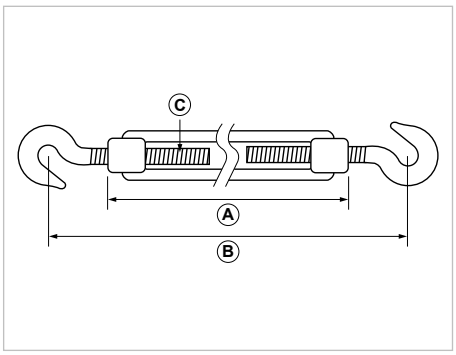



COD	TIPO	A	B	C
272060	**TEN 6**	89	130-180	M6

DATI TECNICI MATERIALI

MATERIALE GANCIO, TENDITORE, ADATTATORE, RIDUZIONE M/F = Acciaio 4.8 EN ISO 898-1 zincatura elettrolitica 7-8 µm

PT
Porta etichette con fascetta

APPLICAZIONE
Identificazione di tubazioni.

CARATTERISTICHE E VANTAGGI
> Indispensabile per l'**etichettatura di tubazioni** con l'identificazione del fluido contenuto e dei **dati del costruttore** dell'impianto.
> Aggancio al tubo mediante una **pratica fascetta regolabile in EPDM** nero inalterabile nel tempo.
> Componenti in materiale plastico **adatto al contatto con tubazioni calde o refrigerate.**





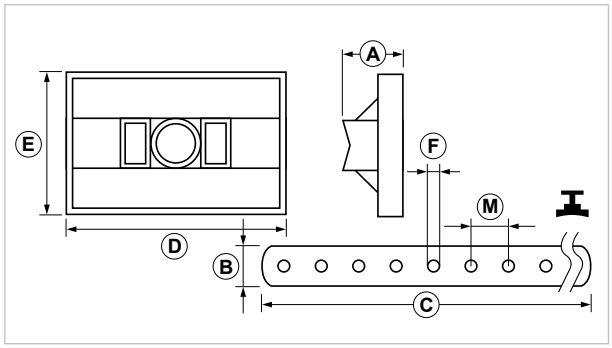

COD	TIPO	Per tubi Ø mm	A	B	C	D	E	F	M
025000	**PT**	16 - 114*	24	16	305	88	57	3,5	15

* Per tubazioni di diametro superiore a 114 utilizzare la prolunga aggiuntiva "FAS" (cod. 025050).

SEQUENZA DI MONTAGGIO



DATI TECNICI MATERIALI

MATERIALE = PP Polipropilene | **FASCETTA** = Gomma EPDM

PTP
Porta etichette con perno

APPLICAZIONE

Connessione di catena fra loro e con altri supporti.

CARATTERISTICHE E VANTAGGI

> Indispensabile per l'**etichettatura di tubazioni** con l'identificazione del fluido contenuto e dei **dati del costruttore** dell'impianto.
> Viene fissato al tubo mediante un **perno filettato da saldare.**
> Componenti in materiale plastico **adatto al contatto con tubazioni calde o refrigerate.**



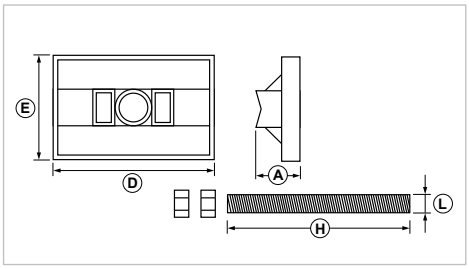



COD	TIPO	A	D	E	H	L
025010	**PTP**	24	88	57	80	M8

FAS
Fascetta di prolunga

APPLICAZIONE

Applicazione di etichette su tubazioni con diametro maggiore di 114 mm.

CARATTERISTICHE E VANTAGGI

> Prolunga della fascetta di serie dell'articolo PT.



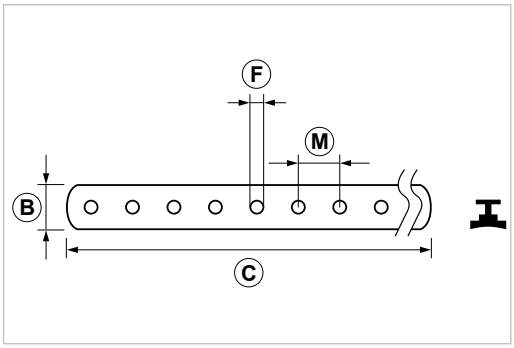



COD	TIPO	B	C	F	M
025050	**FAS**	16	305	3,5	15

DATI TECNICI MATERIALI

PORTA ETICHETTE
MATERIALE = PP Polipropilene
VITE = Acciaio 4.8 EN ISO 898-1 zincatura elettrolitica 7-8 µm
MATERIALE FASCETTA = Gomma EPDM

Fogli con etichette adesive

APPLICAZIONE

Etichette adesive per portaetichette PT e PTP.



CARATTERISTICHE E VANTAGGI

> Fogli da 10 etichette adesive bianche o prestampate con **colore identificativo** e **dicitura del tipo di fluido.**
> Etichette 53x85 con uno spazio bianco per i dati dell'installatore.
> É possibile stampare i dati con il software etichette (cod. 025502).



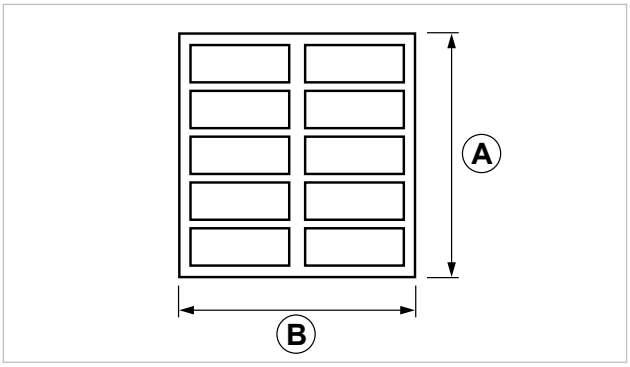

COD	TIPO	Dicitura	Colore	Etichette per foglio	A	B
025100	**ETCA**	andata	rosso	10	297	210
025101	**ETCR**	ritorno	blu	10	297	210
025102	**ETCF**	acqua fredda	verde	10	297	210
025103	**ETCC**	acqua calda	verde-rosso	10	297	210
025104	**ETCG**	gas	giallo	10	297	210
025105	**ETCS**	altri fluidi	nero	10	297	210
025150	**ET B**	-	-	10	297	210

DATI TECNICI MATERIALI

MATERIALE FOGLI ETICHETTE = Carta adesiva



ANCORANTI E SIGILLANTI



ANCORANTI
E SIGILLANTI

SIGILLANTI E ANCORANTI CHIMICI..... 170
- Sigillante siliconico acetico professionale antimuffa
- Sigillante siliconico nuetro professionale antimuffa
- Sigillante siliconico alte temperature
- Beccucci di ricambio per sigillanti siliconici
- G-ATTACK CRISTALLO - Adesivo sigillante ibrido cristallino
- G-ATTACK BIANCO - Adesivo sigillante ibrido bianco
- FSR 175 - Filo Sigilla Raccordi 100% Twineflon
- TCH PE - Ancorante chimico professionale senza stirene
- Mixer per ancorante chimico
- Pistola per ancorante chimico
- Scovolino per ancorante chimico
- Pompetta per ancorante chimico
- Barra filettata per ancorante chimico
- Bussola retinata per ancorante chimico

ANCORANTI GIOLLI..... 184
- GIOLLI TN

ANCORANTI GIOLLI CON VITI..... 185
- Vite TV e Giolli
- Vite TP e Giolli
- Vite TB e Giolli
- Cancano TG e Giolli

ANCORANTI G-TECH CON VITI..... 189
- G-TECH TV - Ancorante con vite testa svasata a croce
- G-TECH TB - Ancorante con vite testa esagonale

VITERIA TECNICA..... 191
- VLM - Vitone doppio filetto
- TNF - Fissaggio a martello per collari
- TN - Fissaggio per collari

ANCORANTI PER PARETI CON ISOLANTE..... 194
- IP L - Ancorante per isolamento a cappotto
- IPM8 - Fissaggio leggero con isolamento a cappotto
- ISO 8 - Fiss. medio per muri con isolamento a cappotto
- ISO 10 - Fiss. pesante per muri con isolamento a cappotto
- ISOCLIMA - Fiss. isolante per muri con isolam. a cappotto
- X-TECH - Ancorante ad alte prestazioni per cartongesso
- X-TECH C - Ancorante ad alte prestazioni per cartongesso
- PTN - Punzone per inserzione ancoranti sotto cappotto

ANCORANTI IN METALLO..... 203
- TOT - Ancorante in ottone
- TCO CE - Ancorante femmina in acciaio mutiuso
- PE - Punzone per ancoranti in acciaio
- VCLS R - Vite per calcestruzzo con innesto rapido
- VCLS - Vite per calcestruzzo con attacco femmina
- VTE CLS SM - Vite autofilettante testa esagonale per cls
- TLA CE - Ancorante in acciaio per carichi pesanti
- TLA SM - Ancorante antisismico C1-C2
- TBF CE - Ancorante in acciaio per carichi medi
- TOP CE VTE - Anc. in acciaio carichi pesanti con vite
- TOP G - Ancorante in acciaio carichi pesanti con gancio
- Ancorine per soffitti

Sigillante siliconico acetico
professionale antimuffa

APPLICAZIONE

Sigillature di sanitari e ceramiche in genere.

CARATTERISTICHE E VANTAGGI

> Sigillante siliconico a **base acetica** additivato con antimuffa.
> Rapida polimerizzazione.
> Ideale per sigillature in zone ad elevata umidità e condensa come **bagni, sanitari e ceramiche in genere**.
> **Ottima adesione** su superfici non porose come ceramica, alluminio e superfici vetrose in genere.
> Formula **resistente ai raggi U.V.** e dall'**elasticità duratura.**





Non raccomandato su:
- Calcestruzzo
- Muratura
- Pietra naturale
- Metalli (piombo, rame, zinco, acciaio)
- Plastiche, PE, PP e Teflon
- Membrane e fondi bituminosi
- Legno

Non utilizzare a contatto continuo con acqua o acquari.

Non verniciabile.

COD	TIPO	Descrizione	Vol. cartuccia	Tempo di conservazione
155200	**SIL-AT**	Acetico trasparente	280 ml	18 mesi
155220	**SIL-AB**	Acetico bianco	280 ml	18 mesi

DATI TECNICI MATERIALI

MATERIALE = Silicone a base acetica additivato con antimuffa
TEMPERATURE DI STOCCAGGIO = + 5°C / + 25 °C

Sigillante siliconico neutro
professionale antimuffa

APPLICAZIONE

Sigillature professionali anche in ambienti umidi.



CARATTERISTICHE E VANTAGGI

> Sigillante siliconico **professionale neutro** a base alcolica additivato con antimuffa.
> A **basso modulo** e a rapida polimerizzazione.
> Additivato con **speciale antimuffa** e fungicida.
> Particolarmente indicato per la sigillatura di sanitari in genere, docce, bagni, saune e per tutte le applicazioni con presenza di condensa e umidità e dove sia richiesta un'**elevata igienicità.**
> **Ottima adesione** su superfici non porose come ceramica, alluminio e superfici vetrose in genere.
> Idoneo anche per infissi, legno, ferro e cemento.
> Formula **resistente ai raggi U.V.** e agli **agenti atmosferic**i.



Non raccomandato su:
- Pietra naturale
- Membrane e fondi bituminosi
- PE, PP e Teflon

Non utilizzare a contatto continuo con acqua o acquari.

Non verniciabile.

COD	TIPO	Descrizione	Vol. cartuccia	Tempo di conservazione
155240	**SIL-NT**	Neutro trasparente	280 ml	15 mesi
155260	**SIL-NB**	Neutro bianco	280 ml	15 mesi

DATI TECNICI MATERIALI

MATERIALE = Silicone neutro alcolico a basso modulo additivato con antimuffa
TEMPERATURE DI STOCCAGGIO = + 5°C / + 25 °C

Sigillante siliconico alte temperature
professionale antimuffa

APPLICAZIONE

Sigillature professionali anche in ambienti umidi e soggetti ad elevata variabilità termica.

CARATTERISTICHE E VANTAGGI

> Flessibile ad alte e basse temperature **(Range -40°C, +260°C)**
> Rapida polimerizzazione.
> Ideale per sigillature su **pareti esterne di stufe e forni, motori e giunti di metallo**.
> **Facile** applicazione**.**
> **Elasticità permanente.**





Non raccomandato su:
- Pietra naturale
- PE, PP, Teflon
- Membrane e fondi bituminosi
- Legno

Non utilizzare a contatto continuo con acqua o acquari.

Non verniciabile.

COD	TIPO	Descrizione	Vol. cartuccia	Tempo di conservazione
155280	**SIL-HT**	Temperature nero	310 ml	24 mesi

DATI TECNICI MATERIALI

MATERIALE = Silicone a base acetica
TEMPERATURE DI STOCCAGGIO = + 5°C / + 25 °C

Beccucci di ricambio
per sigillanti siliconici

APPLICAZIONE

Sigillature professionali.

CARATTERISTICHE E VANTAGGI

> Beccucci di ricambio per cartucce di silicone.



COD	TIPO	Descrizione
155199	**SIL-BC**	Cartucce per siliconi

DATI TECNICI MATERIALI

MATERIALE = PE Polietilene

G-ATTACK CRISTALLO
Adesivo sigillante ad alte prestazioni cristallino

APPLICAZIONE

Sigillature e incollaggio di una vasta quantità di supporti e materiali. Per applicazioni in cui si ha la necessità di elevate tenute, si consiglia l'uso di G-Attack Bianco.

CARATTERISTICHE E VANTAGGI

> Sigillante adesivo elastico monocomponente **multiapplicazione ad ampio spettro di adesione.** Prodotto ad alte prestazioni e permanentemente elastico.
> **Pronto all'uso.**
> **Ottima estrusione**.
> **Esente** da solventi, ftalati e isocianati.
> Notevole **durezza superficiale**.
> **Inodore**.
> Ottima **trasparenza**, con grande **stabilità cromatica**.
> Proprietà adesive **inalterate nel tempo**.
> **Verniciabile**.
> Incolla sia su **superfici asciutte** che **bagnate**.
> Incolla **anche sott'acqua.**
> **Certificato per uso alimentare.**



Raccomandato su:
- Vetro
- Specchi
- Porcellana e ceramica
- Legno e sughero
- Mattoni, calcestruzzo, calcestruzzo, laterizio
- Alluminio, alluminio verniciato
- Acciaio, acciaio inox
- Ferro, piombo
- PVC, PC

GEV-EMICODE EC 1 PLUS very low emission

PRODUCT SAFETY ISEGA WITH LETTER AND SEAL

Regolamento CE 1935/2004 per contatto con alimenti

NUOVA FORMULAZIONE ANCHE SOTT'ACQUA

VOC CLASS F CAT ON A+ A+ A B C

COD	TIPO	Descrizione	Vol. cartuccia	Tempo di conservazione
155286	**G-ATTACK CR**	Cristallino	290 ml	12 mesi

DATI TECNICI MATERIALI

MATERIALE = Sigillante monocomponente a base di polimero MS
TEMPERATURE DI STOCCAGGIO = + 5°C / + 25 °C

G-ATTACK BIANCO
Adesivo sigillante ad alte prestazioni bianco

APPLICAZIONE

Sigillatura e incollaggio eccezionale di una vasta quantità di supporti e materiali.

CARATTERISTICHE E VANTAGGI

> Sigillante adesivo elastico monocomponente **multiapplicazione ad ampio spettro di adesione.** Prodotto ad alte prestazioni e permanentemente elastico.
> **Pronto all'uso.**
> **Ottima estrusione**.
> **Esente** da solventi, ftalati e isocianati.
> Notevole **durezza superficiale**.
> **Inodore**.
> Grande **stabilità cromatica**.
> Proprietà adesive **inalterate nel tempo**.
> **Verniciabile**.
> Incolla sia su **superfici asciutte** che **bagnate**.
> **Elevata resistenza ai raggi UV** e a funghi.
> Incolla **anche sott'acqua.**
> **Certificato per uso alimentare.**
> **Adatto per utilizzo nautico.**
> **Resistente a batteri e funghicida.**



Raccomandato su:
- Vetro
- Specchi
- Porcellana
- Legno
- Alluminio, alluminio verniciato
- Acciaio, acciaio inox
- Ferro
- Laterizio, cemento
- Pannelli in cartongesso
- Pannelli in poliuretano
- Polistirolo
- Pietra
- Lattoneria, coperture
- Autobus, camper, caravan, veicoli furgonati, container
- Giunti di pareti industriali
- Crepe e fessure

GEV-EMICODE EC 1 PLUS very low emission

PRODUCT SAFETY ISEGA WITH LETTER AND SEAL

Regolamento CE 1935/2004 per contatto con alimenti

NUOVA FORMULAZIONE ANCHE SOTT'ACQUA

VOC CLASS F CAT ON A+ A+ A B C

COD	TIPO	Descrizione	Vol. cartuccia	Tempo di conservazione
155291	**G-ATTACK BC**	Bianco	290 ml	12 mesi

DATI TECNICI MATERIALI

MATERIALE = Sigillante monocomponente a base di polimero MS
TEMPERATURE DI STOCCAGGIO = + 5°C / + 25 °C

FSR 175
Filo sigilla raccordi 100% Twineflon

APPLICAZIONE

Sigillante professionale per raccordi filettati in metallo e in materiale plastico.



CARATTERISTICHE E VANTAGGI

> FSR 175 è un **monofilamento sigillante dinamico** che adatta la sua forma creando un film dell'esatto spessore necessario per consentire una perfetta sigillatura tra le due estremità del raccordo.
> **Chimicamente resistente** alle più aggressive sostanze chimiche, solventi, combustibili e acidi.
> Utilizzabile in un ampio range di temperature: **tra -200°C e +240°C.**
> Non è infiammabile né combustibile.
> **Non ha scadenza.**
> Materiale **100% Twineflon**: altisissima resistenza superficiale agli attacchi di batteri, funghi, enzimi, microbi e all'ossidazione.
> Mantiene la sua natura nel tempo, non secca.
> Sostituisce ogni altro sigillante o nastro su ogni tipo di filettatura, **un solo prodotto per tutti gli utilizzi.**
> Nessun effetto sui fluidi di processo con i quali viene a contatto.
> Non richiede la presenza di additivi per garantire la sua funzione di tenuta.

CERTIFICAZIONI

> **DIN-DVGW per applicazioni gas e acqua** in conformità alle EN751-3 FRp e GRp ed al DIN 30660 (NV-5143BP0261).
> **DIN-DVGW** testato e approvato **per aggiustaggi del tubo fino a 45°.**
> **DVGW** testato e approvato **per pressione fino a 100 bar** in conformità con il protocollo di prova EN751-3 (testato a 23°C).
> **TZW** testato e approvato **per acqua calda e fredda** in conformità alle raccomandazioni del Ministero della Sanità Tedesco.
> **BAM** testato e approvato **per applicazione con ossigeno gassoso a 30 bar e 100°C** (uso con coadiuvante di montaggio, II-2742/2004E).
> **BAM** testato e approvato **per applicazione con ossigeno liquido a 30 bar e 100°C** (uso senza coadiuvante di montaggio, II-2742/2004E).
> **WRAS** inserito in tabella per Water Regulations Advisory Scheme U.K. **ad uso acqua calda e fredda** (Rif. 0212515).
> **ASTM F423 Steam & Cold Water Cycle Test** - approvato per utilizzo con vapore fino a 9 bar e 175°C.
> **Materiale testato UL secondo lo standard 1321** per uso in installazioni a contatto con benzina, oli minerali, nafta, propano, butano, benzene, kerosene e gas naturale (< 300 psig).











COD	TIPO	Lunghezza
155500	**FSR 175**	175 mt

ISTRUZIONI D'USO

> Partire dall'estremità del tubo e **avvolgere FSR 175 nel senso del filetto**, mantenendo il filo in tensione e sovrapponendolo frequentemente.

> Se necessario, **applicare 2-3 gocce di lubrificante di installazione** (presente nella base della confezione) sul filo Twineflon, spalmando con le dita.
Si tratta di un fluido non pericoloso e biodegradabile.

> Applicare il prodotto in quantità sufficiente per formare un'effettiva sigillatura localizzata all'inizio del tubo.

1/2": da 12 a 18 avvolgimenti
1 1/2": da 16 a 24 avvolgimenti

> **Adattare il numero di avvolgimenti a seconda del filetto** e per tubi di altre dimensioni.











TCH PE
Ancorante chimico professionale senza stirene

APPLICAZIONE

Fissaggio di elementi in genere su calcestruzzo e muratura.

CARATTERISTICHE E VANTAGGI

> Adatto per **carichi medi** per applicazioni non critiche.
> **Rapidità** nel carico di lavoro per applicazioni sensibili al tempo.
> **Non contiene stirene**, consente l'uso in ambienti interni e spazi chiusi.
> Utilizzabile in **ambienti umidi, bagnati** e in **fori allagati**.
> Estremamente **versatile** su murature piene, forate e calcestruzzo aerato.
> Idoneo per riparazioni di crepe e fessurazioni su calcestruzzo, **in verticale e orizzontale**.
> **Rapporto** resina-catalizzatore **10:1** disponibile in due formati di cartucce.
> Tramite la sostituzione del miscelatore statico e la richiusura del cappuccio, **la cartuccia può essere utilizzata fino alla data di scadenza**.
> Per applicazioni su supporti forati utilizzare le pratiche **bussole retinate**.
> **Mixer** turbo brevettato **con 9 eliche interne per una miscelazione istantanea** dei composti ed un ridotto spreco di materiale, minimizza la spinta necessaria all'estrusione e agevola la miscelazione dei composti.



ETAG 001-05 Opzione 7
M8-M16
per calcestruzzo non fessurato

ETAG 029 Categoria:c,w/d Ø M10
Elementi in acciaio con riferimento a tabella 2
Allegato 5 del ETA-11/0032
Uso su muratura e pareti forate

Tested for LEED compliancy

Styrene Free

VOC CLASSIFICATION A+

Rapporto di Prova nr. 276986
del 14/12/2010 su legno

Tempi minimi di indurimento			
Temperatura del calcestruzzo	Tempo di manipolazione	Tempo minimo di indurimento in calcestruzzo asciutto	Tempo minimo di indurimento in calcestruzzo bagnato
-10°C *	50 min	50 min	x2
-5°C *	40 min	40 min	x2
5°C	20 min	20 min	x2
15°C	9 min	9 min	x2
25°C	5 min	5 min	x2
35°C	3 min	3 min	x2

*La temperatura della resina deve essere almeno di 20°C.
Tempo di indurimento totale 24h. // Tutte le specifiche sono basate sul miscelatore in dotazione.

COD	TIPO	Descrizione	Tempo di conservazione	Temperature di stoccaggio
155001	**TCH PE165**	Ancorante chimico poliestere 165 ml - 2 mix.	12 mesi	+5°C / +25°C
155006	**TCH PE300**	Ancorante chimico poliestere 300 ml - 2 mix.	12 mesi	+5°C / +25°C

FISSAGGIO SU CALCESTRUZZO

Fissaggio di barre filettate in acciaio zincato classe 5.8 su calcestruzzo C20/25.

Dimensioni / Caratteristiche		M8	M10	M12
Ø nominale del foro	mm	10	12	14
profondità del foro	mm	90	100	120
Profondità nom. di ancoraggio	mm	80	90	110
Spessore min. materiale di base	mm	115	125	145
Coppia di serraggio	Nm	8	10	15
Interasse	mm	170	180	220
Distanza dal bordo	mm	85	100	120
Interasse minimo	mm	43	50	60
Distanza dal bordo minima	mm	43	50	60
Chiave	mm	13	17	19
Ø foro nell'oggetto da fissare	mm	9	12	14

CARICHI AMMISSIBILI

		M8	M10	M12
Trazione	daN	680	750	920
Taglio	daN	510	850	1200

Carichi validi per singolo ancorante senza influenza di interasse e distanza dal bordo h ≥ 2hef
Azione di taglio non diretta verso il bordo. 1 daN = 1 kg. Coeff. di sicurezza già applicato.

FISSAGGIO SU MURATURA

		Mattone pieno			Mattone forato		
Dimensione barre cl. 5.8		**M8**	**M10**	**M12**	**M8**	**M10**	**M12**
Dimensione tassello a rete					12x80	15x85	20x85
Ø nominale del foro	mm	10	12	14	12	16	20
Profondità effettiva di ancoraggio	hef mm	80	85	95	80	85	85
Profondità del foro	h1 mm	hef + 5 mm	hef + 5 mm	hef + 5 mm	hef + 5 mm	hef + 5 mm	hef + 5 mm
Coppia di serraggio	Nm	5	8	10	3	4	6
Spessore fissabile	tfix,min mm	> 0	> 0	> 0	> 0	> 0	> 0
	tfix,max mm	< 150	< 150	< 150	< 150	< 150	< 150
Interasse minimo	mm	50	50	50	100	110	120
Distanza dal bordo minima	mm	50	50	50	100	110	120

CARICHI AMMISSIBILI DA ETA 11/0032 - M10 Blocco laterizio preforato (classe ≥ 15), secondo EN 771-1

Materiale base				M8	M10	M12
Mattone pieno		trazione	daN	65	100	115
		taglio	daN	130	150	200
Mattone doppio uni EN 771-1		trazione	daN	110	130	200
		taglio	daN	120	125	200
Mattone forato		trazione	daN	29	73	80
		taglio	daN	93	108	86
Porotherm		trazione	daN	92	91	102
		taglio	daN	78	106	100

Carichi validi per singolo ancorante senza influenza di interasse e distanza dal bordo. Azione di taglio non diretta verso il bordo. Coefficiente di sicurezza globale incluso.

DATI TECNICI MATERIALI

MATERIALE ANCORANTE = Resina poliestere bicomponente SENZA STIRENE

MIXER
per ancorante chimico

APPLICAZIONE

Miscelazione di resina bicomponente.



CARATTERISTICHE E VANTAGGI

> Assicura l'**ottimale miscelazione dei componenti** per un fissaggio affidabile.

> **Mixer turbo brevettato con 9 eliche interne** per una **miscelazione istantanea** dei composti ed un **ridotto spreco di materiale**, minimizza la spinta necessaria all'estrusione e agevola la miscelazione dei composti.

Turbo Mixer®



COD	TIPO
155075	**MIXER TCH PE**

PST
Pistola per ancorante chimico

APPLICAZIONE

Attrezzo per l'estrusione dell'ancorante chimico.

CARATTERISTICHE E VANTAGGI

> Coadiuva l'estrusione del prodotto durante la fase di installazione.



COD	TIPO
155080	**PST**

SCOVOLINO
per ancorante chimico

APPLICAZIONE

Attrezzo per la pulizia dei fori per applicazione ancorante chimico.

CARATTERISTICHE E VANTAGGI

> Utile per la pulizia del foro prima dell'applicazione dell'ancorante chimico.



COD	TIPO	Descrizione
155085	**S1 TCH**	Scovolino grande
155086	**S2 TCH**	Scovolino piccolo

POMPETTA
Pistola per ancorante chimico

APPLICAZIONE

Attrezzo per l'eliminazione dei residui di polvere dal foro.

CARATTERISTICHE E VANTAGGI

> Indispensabile per la **rimozione di residui** di muratura e polvere dal foro.
> Si raccomanda una **corretta pulizia del foro** prima dell'inserimento dell'ancorante chimico al fine di assicurare la corretta installazione e performance.



COD	TIPO
155088	**PUMP TCH**

BARRA FILETTATA
per ancorante chimico

APPLICAZIONE

Applicazioni in genere con ancorante chimico.

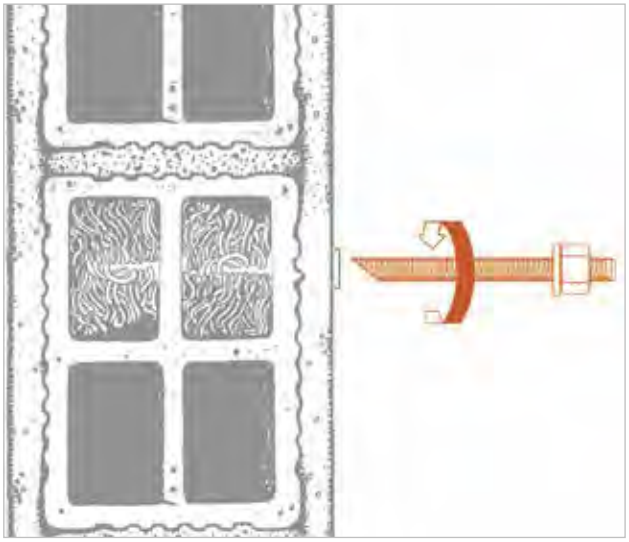

CARATTERISTICHE E VANTAGGI

> Barra filettata **classe 5.8** con taglio a 45° con dado e rondella.
> **Il taglio a 45° facilita l'inserimento** della barra nell'ancorante.



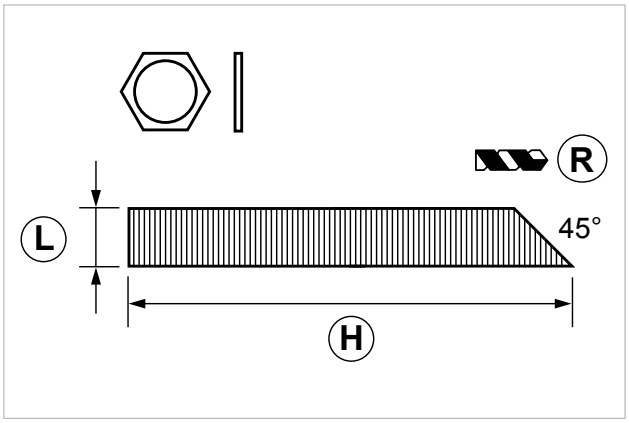

COD	TIPO	Prof. min. foratura (mm)	Spes. max. fissabile (mm)	R	H	L
155025	**BF 8X110**	80	10	10	110	M8
155030	**BF 10X110**	90	10	12	110	M10
155034	**BF 10X160**	90	60	12	160	M10
155040	**BF 12X115**	110	10	14	115	M12

Si raccomanda l'inserimento del prodotto avvitandolo nel materiale.

DATI TECNICI MATERIALI

MATERIALE = Acciaio 5.8 EN ISO 898.1 zincatura elettrolitica 7-8 µm

BUSSOLA RETINATA
per ancorante chimico

APPLICAZIONE

Fissaggio con ancorante chimico su mattoni forati.

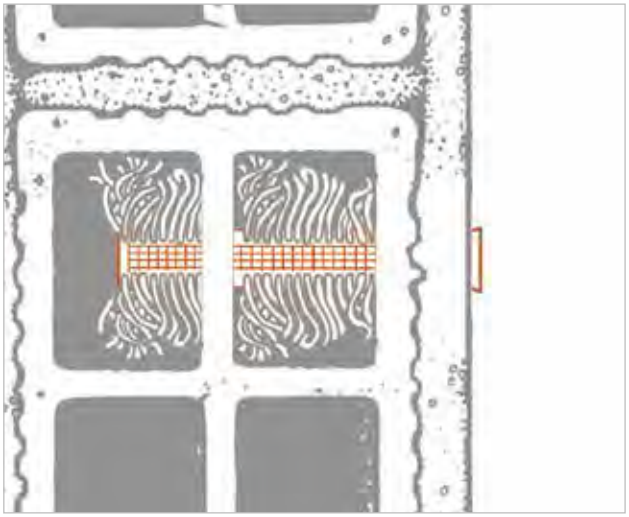

CARATTERISTICHE E VANTAGGI

> La struttura della bussola retinata è adatta ad assicurare una **perfetta installazione** dell'ancorante chimico.
> Basta **inserire** la barra filettata **con movimento rotatorio** nella bussola retinata.



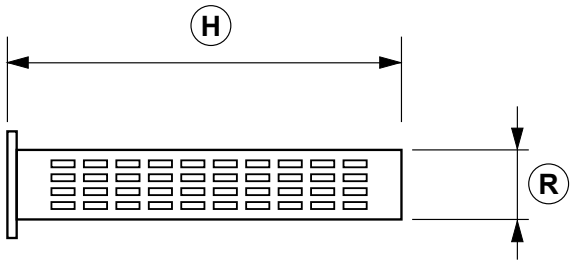

COD	TIPO	Per Barre Ø mm	H	R
155065	**R 12X80**	M6 - M8	80	12
155067	**R 15X85**	M8 - M10	85	15
155069	**R 20X85**	M12	85	20

NUMERO DI INSTALLAZIONI

	Mattone forato			Materiali pieni		
TIPO	**M8**	**M10**	**M12**	**M8**	**M10**	**M12**
TCH PE 300	±27	±16	±9	±56	±40	±29
TCH PE 165	±15	±9	±5	±31	±22	±16

DATI TECNICI MATERIALI

MATERIALE = PE Polietilene

giolli® TN

APPLICAZIONE

Ancorante universale per fissaggi su muratura e calcestruzzo.

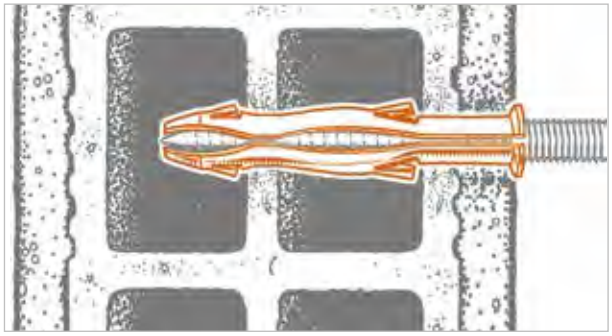

CARATTERISTICHE E VANTAGGI

> Particolarmente idoneo nei **forati e pareti vuote.**
> La sua forma consente l'introduzione di viti di diametro adeguato ma di **passi e filetti diversi.**
> Completo di **alette di espansione.**
> Disponibile in **blister di plastica trasparente** per la distribuzione self-service.



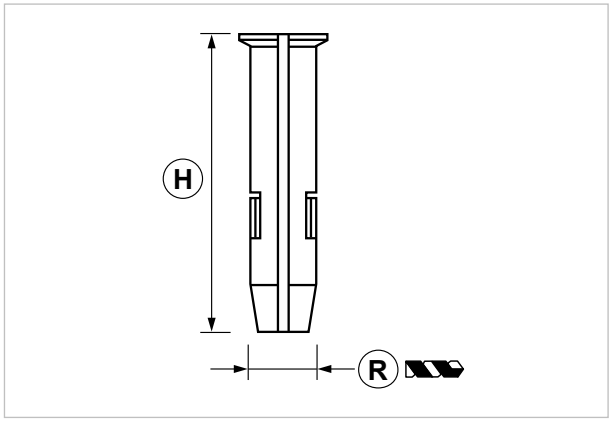

COD	TIPO	Per Viti Ø mm	H	R	Note
102001	**6 TN**	3,5-4,5	30	6	
104001	**8 TN**	4,5-6,5	40	8	
106201	**10 TN**	8	70	10	
108201	**12 TN**	10	70	12	
302001	**6 TNs**	3,5-4,5	30	6	*
304001	**8 TNs**	4,5-6,5	40	8	*
306201	**10 TNs**	8	70	10	*
308201	**12 TNs**	10	70	12	*



* Confezionato in blister trasparenti.

CARICHI AMMISSIBILI

TIPO	Mattone forato	Mattone pieno	Calcestruzzo	Calcestruzzo cellulare
6 TN	22	33	35	10
8 TN	33	58	85	15
10 TN	50	100	150	29
12 TN	55	133	190	36

Per carico ammissibile si intende la resistenza ultima media a cui è stato applicato un coefficiente di sicurezza. Dati in daN. 1daN=1kg. Si consiglia l'utilizzo di viti con filetto legno e Ø massimo.

DATI TECNICI MATERIALI

MATERIALE = PP Polipropilene

giolli® E VITE TV

APPLICAZIONE

Fissaggio di oggetti di spessore ridotto su muratura e calcestruzzo.

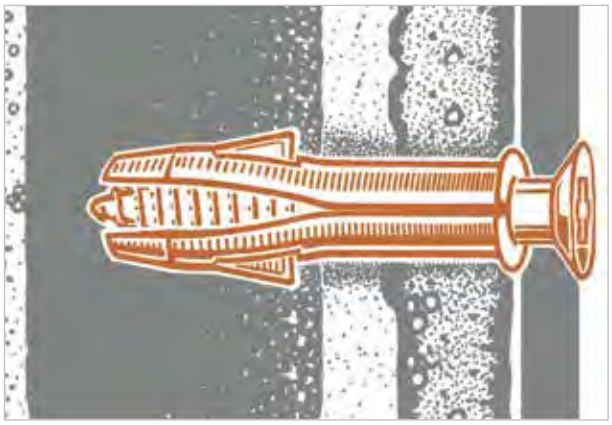

CARATTERISTICHE E VANTAGGI

> Vite **testa svasata** impronta a croce.
> Ancorante universale Giolli per una **elevata tenuta** nel mattone forato e materiali compatti, porosi o friabili.
> Le viti sono **trattate termicamente** al fine di garantire la tenuta dell'impronta cacciavite.
> Disponibile in **blister di plastica trasparente** per la distribuzione self-service.



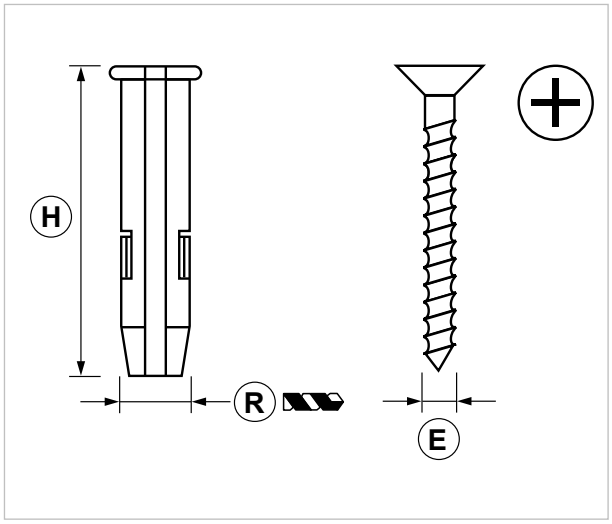

COD	TIPO	E	H	R	Note
134000	**6 TV**	4,5x35	30	6	
138000	**8 TV**	6x44	40	8	
332000	**5 TVs**	3,5x25	25	5	*
334000	**6 TVs**	4,5x35	30	6	*
338000	**8 TVs**	6x44	40	8	*



* Confezionato in blister trasparenti.

DATI TECNICI MATERIALI

ANCORANTE = PP Polipropilene - Codice 332000 TIPO "5TVs" realizzati in PE Polietilene
VITE = Acciaio 4.8 EN ISO 898-1 zincatura elettrolitica 7-8 µm con trattamento termico

giolli® E VITE TP

APPLICAZIONE

Fissaggio di oggetti con spessore ridotto su muratura e calcestruzzo.

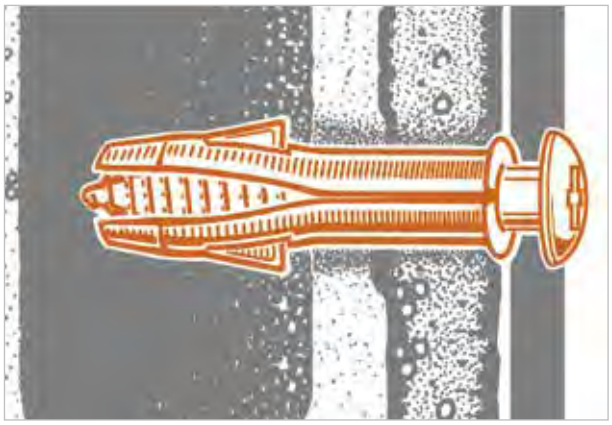

CARATTERISTICHE E VANTAGGI

> Vite **testa bombata** taglio combinato.
> Ancorante universale Giolli per una **elevata tenuta** nel mattone forato e materiali compatti, porosi o friabili.
> Le viti sono **trattate termicamente** al fine di garantire la tenuta dell'impronta cacciavite.
> Disponibile in **blister di plastica trasparente** per la distribuzione self-service.

BREVETTATO



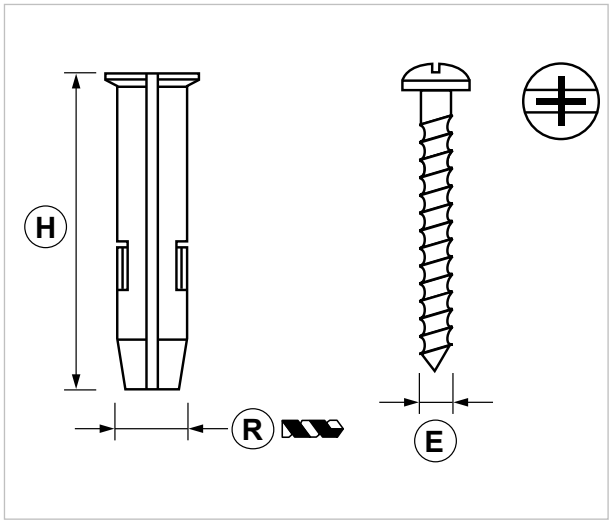

COD	TIPO	E	H	R	Note
134400	**6 TP**	4,5x35	30	6	
138400	**8 TP**	6x40	40	8	
138410	**8 TP INOX**	6x40	40	8	
334400	**6 TPs**	4,5x35	30	6	*
338400	**8 TPs**	6x40	40	8	*
338410	**8 TPXs**	6x40	40	8	*



* Confezionato in blister trasparenti.

DATI TECNICI MATERIALI

ANCORANTE = PP Polipropilene
VITE TP = Acciaio 4.8 EN ISO 898-1 zincatura elettrolitica 7-8 µm con trattamento termico
VITE TP INOX = Acciaio INOX AISI 304 - EN 10088

giolli® E VITE TB

APPLICAZIONE

Fissaggio di oggetti di spessore ridotto ma con serraggio robusto.

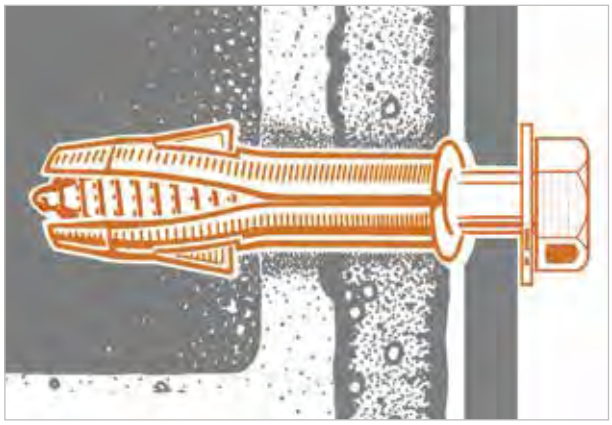

CARATTERISTICHE E VANTAGGI

> Vite **testa esagonale** e ranella.
> Ancorante universale Giolli per una **elevata tenuta** nel mattone forato e materiali compatti, porosi o friabili.
> Disponibile in **blister di plastica trasparente** per la distribuzione self-service.

BREVETTATO



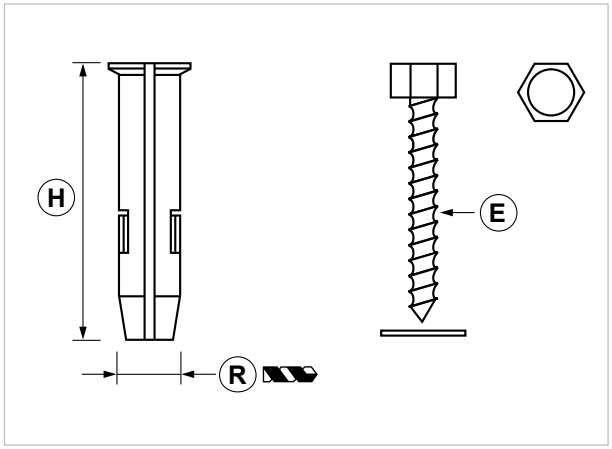

COD	TIPO	E	H	R	Note
138700	**8 TB**	6x38	40	8	
142700	**10 TB**	8x65	70	10	
146700	**12 TB**	10x82	70	12	
338700	**8 TBs**	6x38	40	8	*
338710	**8 TBXs**	6x50	40	8	*
342700	**10 TBs**	8x65	70	10	*
346700	**12 TBs**	10x82	70	12	*



* Confezionato in blister trasparenti.

DATI TECNICI MATERIALI

ANCORANTE = PP Polipropilene
VITE TB = Acciaio 4.8 EN ISO 898-1 zincatura elettrolitica 7-8 µm
VITE TBX = Acciaio INOX AISI 301 EN 10088

giolli® E CANCANO TG

APPLICAZIONE

Fissaggio di scaldabagni e mobiletti.

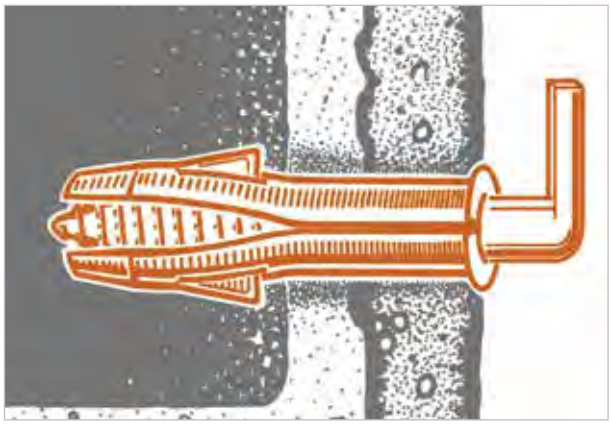

CARATTERISTICHE E VANTAGGI

> Vite a **gancio.**
> Ancorante universale Giolli per una **elevata tenuta** nel mattone forato e materiali compatti, porosi o friabili.
> Disponibile in **blister di plastica trasparente** per la distribuzione self-service.

PATENTED BREVETTATO PATENTED



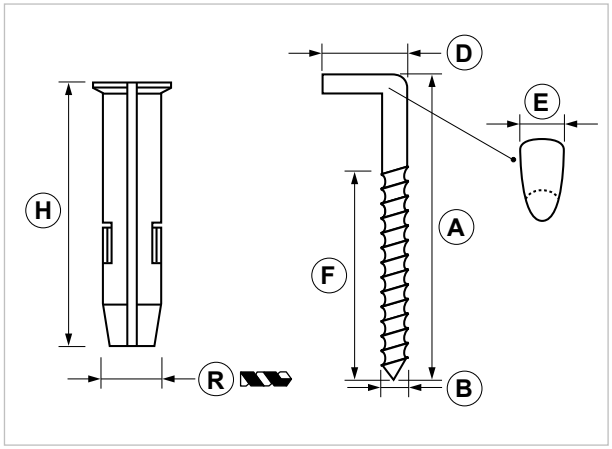

COD	TIPO	A	B	D	E	F	H	R	Note
134200	**6 TG**	38,5	4	15	5	30	30	6	
138200	**8 TG**	51	6	17	7,5	35	40	8	
338200	**8 TGs**	51	6	17	7,5	35	40	8	*

* Confezionato in blister trasparenti.

EURO BLISTER

DATI TECNICI MATERIALI

ANCORANTE = PP Polipropilene
VITE = Acciaio 4.8 EN ISO 898-1 zincatura elettrolitica 7-8 µm

G-TECH TV
Ancorante con vite testa svasata a croce

APPLICAZIONE

Ancorante universale per fissaggi su ogni tipologia di muratura, cartongesso e calcestruzzo.

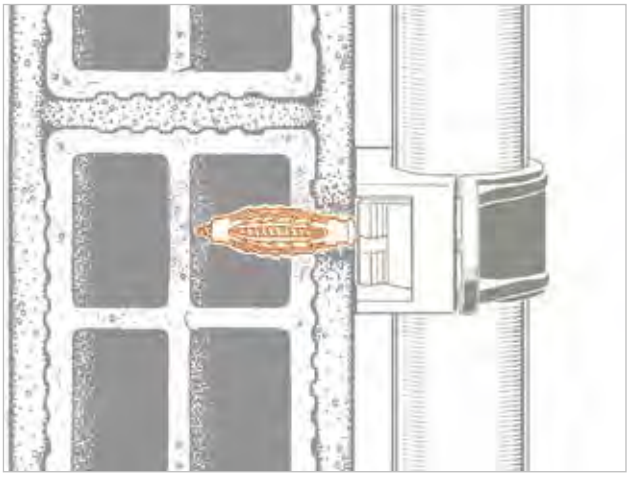

CARATTERISTICHE E VANTAGGI

> Particolarmente **idoneo nei forati e in pareti vuote**.
> Grazie alla sua particolare sagomatura, permette l'**espansione in 6 direzioni** differenti per ancoraggi sempre efficaci su ogni tipo di muratura.
> Dotato di **collarino dinamico** che permette sia una posa a filo parete sia un montaggio passante.
> Esclusivi meccanismi **anti-rotazione** per una perfetta funzionalità durante il serraggio.

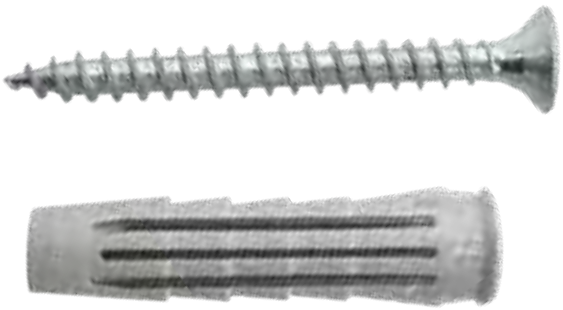

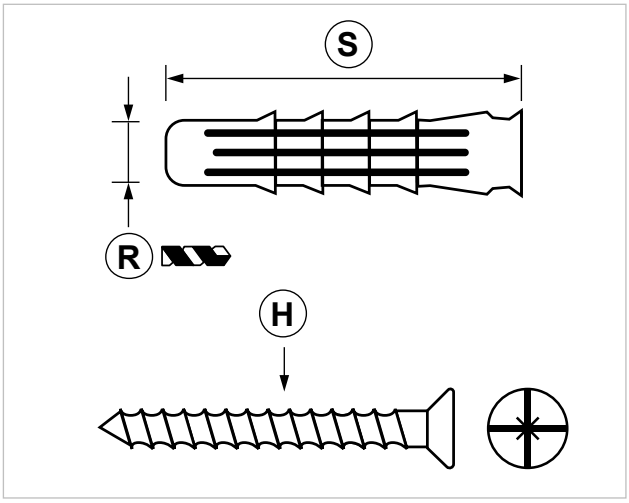

COD	TIPO	Prof. min. foratura (mm)	Spessore max. fissabile (mm)	S	H	R	Note
131810	**G-TECH 6 TV**	40	5	30	4,5x40	6	*
131830	**G-TECH 8 TV**	55	5	40	5x50	8	*
131850	**G-TECH 10 TV**	65	5	50	6x60	10	

* Disponibile anche **in barattolo da 300 pz (cod. 131811) e 200 pz (cod. 131831)**

CARICHI AMMISSIBILI

TIPO	Mattone forato	Mattone pieno	Calcestruzzo	Cartongesso lastra doppia 2x12,5
G-TECH 6 TV	19	26	28	12
G-TECH 8 TV	23	35	50	17
G-TECH 10 TV	25	60	70	23

Prove per carichi ammissibili su calcestruzzo classe C20/25 NON FESSURATO.

DATI TECNICI MATERIALI

ANCORANTE = Poliammide 6
VITE = Acciaio trattato con zincatura elettrolitica 7-8 µm

G-TECH TB
Ancorante con vite testa esagonale

APPLICAZIONE

Ancorante universale per fissaggi su ogni tipologia di muratura, cartongesso e calcestruzzo.

CARATTERISTICHE E VANTAGGI

> Particolarmente **idoneo nei forati e in pareti vuote**.
> Grazie alla sua particolare sagomatura, permette l'**espansione in 6 direzioni** differenti per ancoraggi sempre efficaci su ogni tipo di muratura.
> Dotato di **collarino dinamico** che permette sia una posa a filo parete sia un montaggio passante.
> Esclusivi meccanismi **anti-rotazione** per una perfetta funzionalità durante il serraggio.

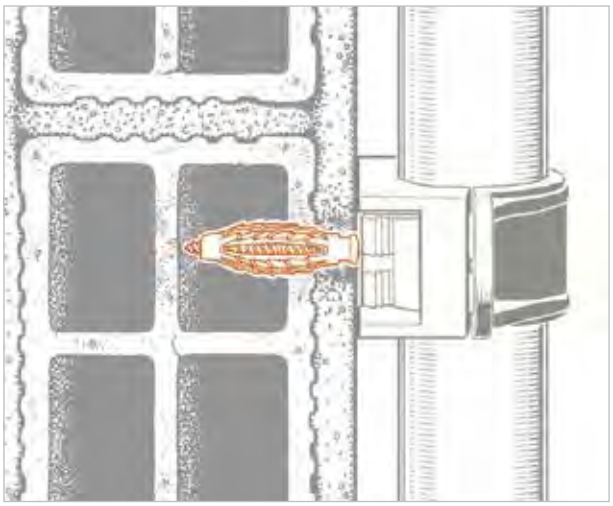

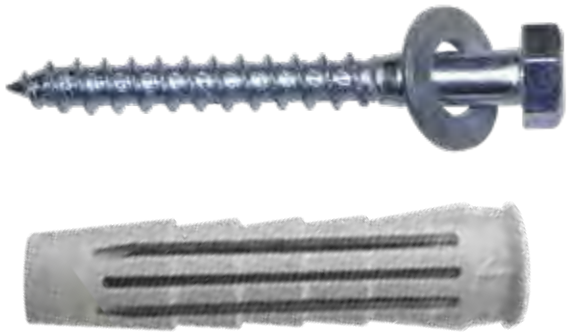

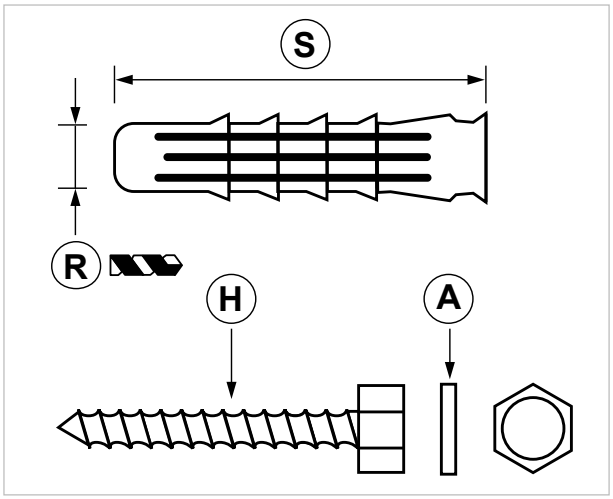

COD	TIPO	Prof. min. foratura (mm)	Spessore max. fissabile (mm)	A	S	H	R
131835	**G-TECH 8 TB**	55	5	6,4x12x1,6	40	6x50	8
131855	**G-TECH 10 TB**	65	15	8,4x16x1,6	50	7x70	10
131875	**G-TECH 12 TB**	75	15	10,5x20x2	60	8x80	12

CARICHI AMMISSIBILI

TIPO	Mattone forato	Mattone pieno	Calcestruzzo
G-TECH 8 TB	40	55	65
G-TECH 10 TB	50	75	85
G-TECH12 TB	50	80	105

Prove per carichi ammissibili su calcestruzzo classe C20/25 NON FESSURATO.

DATI TECNICI MATERIALI

ANCORANTE = Poliammide 6
VITE = Acciaio trattato con zincatura elettrolitica 7-8 µm

VLM
Vitone doppio filetto

APPLICAZIONE

Fissaggio a parete di oggetti con filetto metrico.

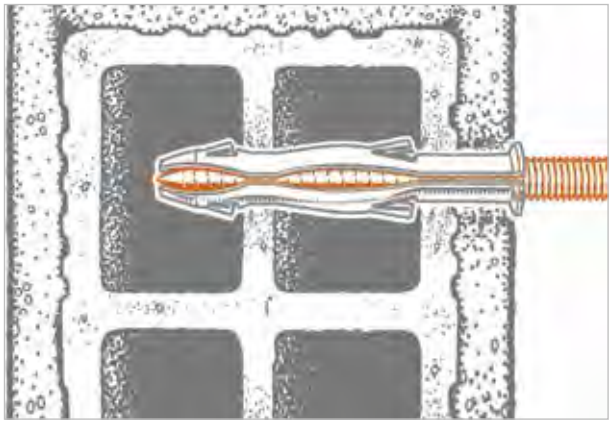

CARATTERISTICHE E VANTAGGI

> **Doppio filetto:** metrico per la connessione, legno per l'ancorante.



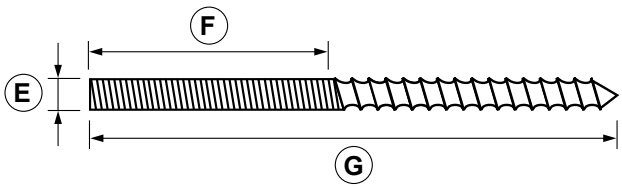

COD	TIPO	E	F	G	Note
164690	**VLM 6**	M6	30	90	
164700	**VLM 8**	M8	30	90	
164701	**VLM 8X140**	M8	80	140	
164702	**VLM 8X200**	M8	140	200	
164710	**VLM 10**	M10	30	100	
164711	**VLM 10X140**	M10	70	140	
164712	**VLM 10X180**	M10	90	180	*
164713	**VLM 10X220**	M10	90	220	**

* Fra la parte metrica ed il filetto legno c'è un settore non filettato di 20 mm.
** Fra la parte metrica ed il filetto legno c'è un settore non filettato di 60 mm.

DATI TECNICI MATERIALI

VITE = Acciaio 4.8 EN ISO 898-1 zincatura elettrolitica 7-8 µm

TNF
Fissaggio a martello per collari

APPLICAZIONE
Fissaggio a parete di collari.

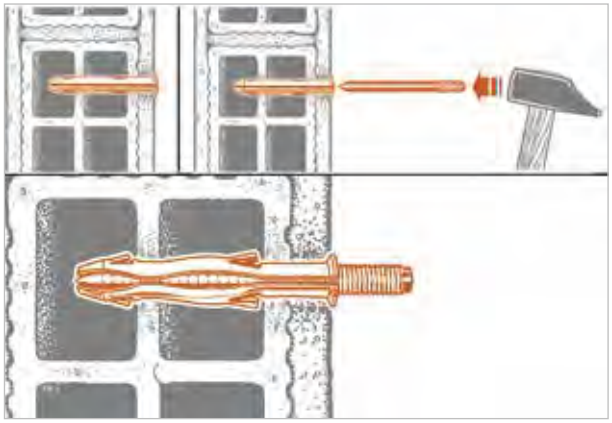

CARATTERISTICHE E VANTAGGI
> La particolare filettatura permette l'**inserimento nell'ancorante con il martello** velocizzando i tempi d'installazione.
> **Controdado** di regolazione e ancorante Giolli.

BREVETTATO



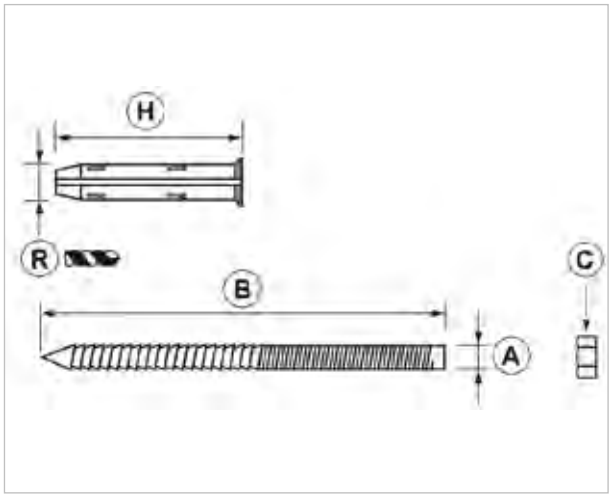

COD	TIPO	A	C	B	H	R
146401	**10 TNF**	M8	M8	90	70	10
146501	**12 TNF**	M10	M10	100	70	12

CARICHI AMMISSIBILI

TIPO	Mattone forato	Calcestruzzo	Calcestruzzo cellulare
10 TNF	33	108	10
12 TNF	38	158	11

Per carico ammissibile si intende la resistenza ultima media a cui è stato applicato un coefficiente di sicurezza.
Dati in daN. 1daN=1kg.

DATI TECNICI MATERIALI
ANCORANTE = PP Polipropilene
VITE = Acciaio 4.8 EN ISO 898-1 zincatura elettrolitica 7-8 µm
DADO = Acciaio 4.8 EN ISO 898-1 zincatura elettrolitica 7-8 µm

TF
Fissaggio per collari

APPLICAZIONE

Fissaggio a parete di collari.

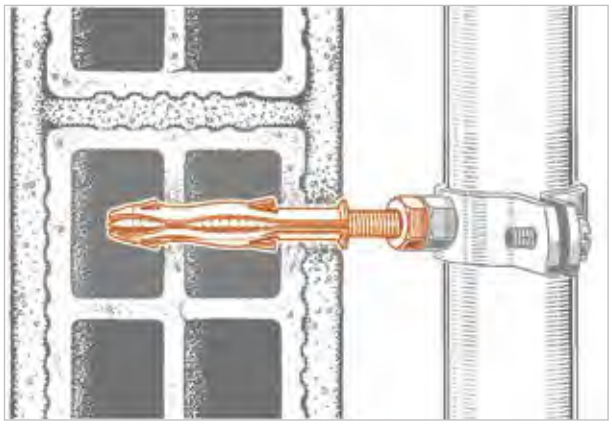

CARATTERISTICHE E VANTAGGI

> **Doppio filetto** metrico-legno.
> **Fornito con o senza controdado di regolazione e ancorante Giolli.**

BREVETTATO



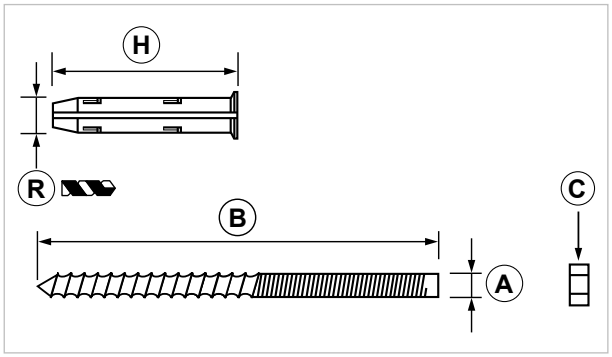

COD	TIPO	A	B	C	H	R
146400	**10 TF**	M8	90	M8	70	10
146500	**12 TF**	M10	100	M10	70	12
146510	**12 TF1**	M10	100	-	70	12

DATI TECNICI MATERIALI

ANCORANTE = PP Polipropilene
VITE = Acciaio 4.8 EN ISO 898-1 zincatura elettrolitica 7-8 µm

IP L
Ancorante per isolamento a cappotto

APPLICAZIONE
Fissaggio su cappotto isolante esterno.

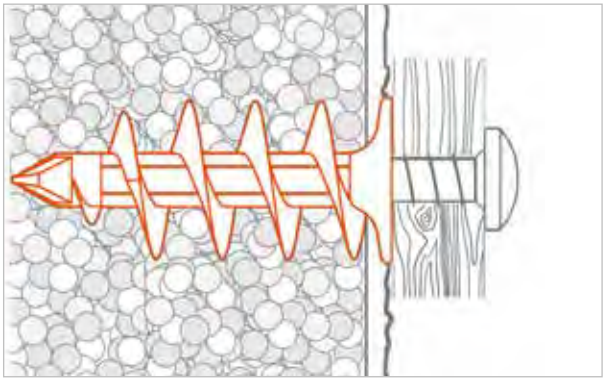

CARATTERISTICHE E VANTAGGI
> **Nessun ponte termico.**
> Su EPS e XPS **non serve un preforo**, grazie alla forma della punta a taglio.
> **Nylon di alta qualità** anti-invecchiamento e resistente agli agenti atmosferici.
> Adatto anche a **pannelli isolanti con fibra di legno** (preforo 8mm per IP L60 e 13mm per IP L95).


IPL 60


IPL 95

BEST NYLON QUALITY

PATENTED BREVETTATO PATENTED

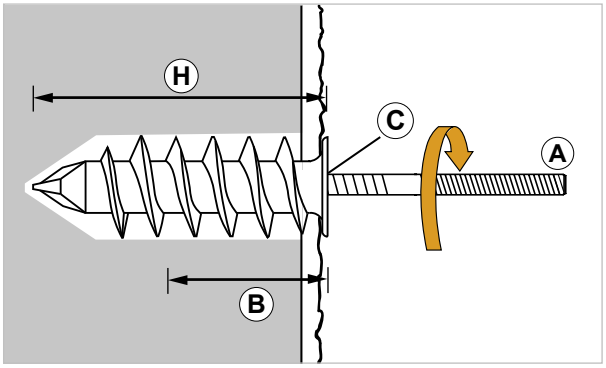

COD	TIPO	A	B	C	H
120310	**IP L60**	4,5-5	30	TX40	58
120320	**IP L95**	8 - M8	40	SW13	95

ISTRUZIONI DI MONTAGGIO

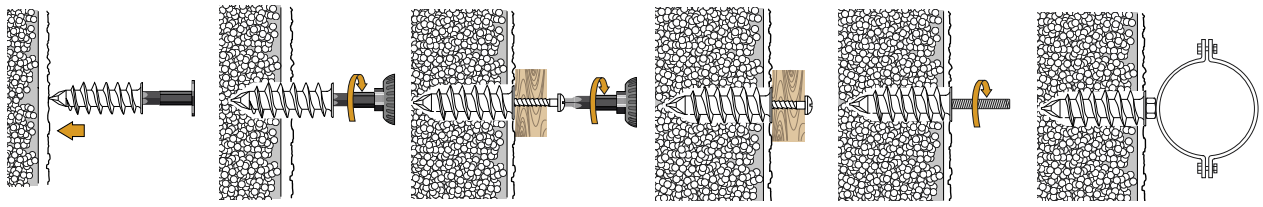
60/95 60/95 60 60 95 95

CARICHI AMMISSIBILI

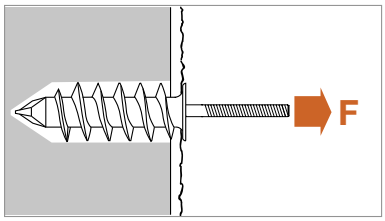

TIPO	EPS	XPS
IP L60	5	8
IP L95	9	14

Per carico ammissibile si intende la resistenza ultima media a cui è stato applicato un coefficiente di sicurezza. 1daN=1kg.

DATI TECNICI MATERIALI
ANCORANTE = Nylon 6.0

IP M8
Fissaggio leggero per isolamento a cappotto

APPLICAZIONE

Fissaggio su cappotto isolante esterno.

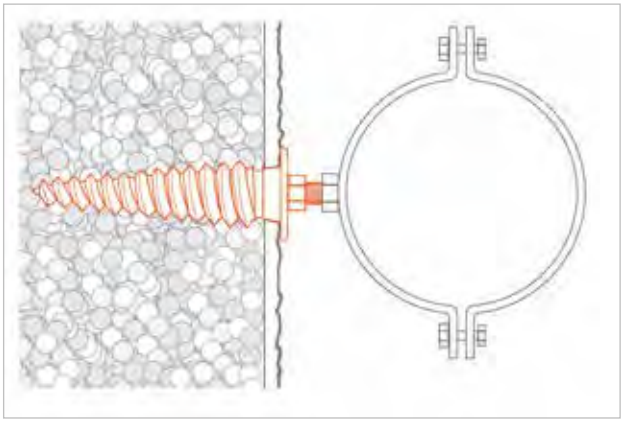

CARATTERISTICHE E VANTAGGI

> **Sistema completo** formato da ancorante, ranella di finitura, tronchetto di barra filettata e dado M8 **inox A2.**
> **Nessun ponte termico.**
> Su EPS e XPS **non serve un preforo**, grazie alla sua forma cuneiforme.
> Installare con avvitatore e bussola esagonale SW17. La bussola crea uno scavo all'interno del cappotto, ideale per l'inserimento della rondella di finitura.
> Ancorante in **tecnopolimero anti invecchiamento** e resistente agli agenti atmosferici.



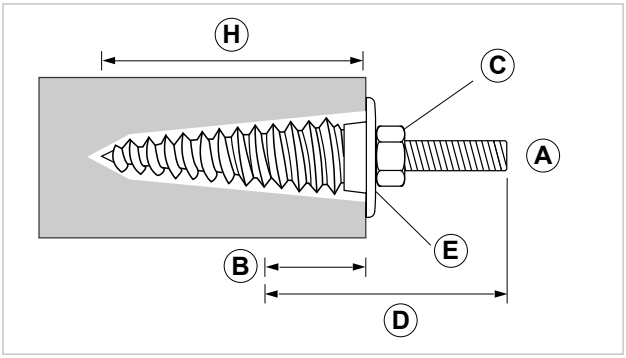

COD	TIPO	A	B	C	D	E	H
120350	**IP M8**	8 - M8	35	SW17/TX55	70	40	95

ISTRUZIONI DI MONTAGGIO

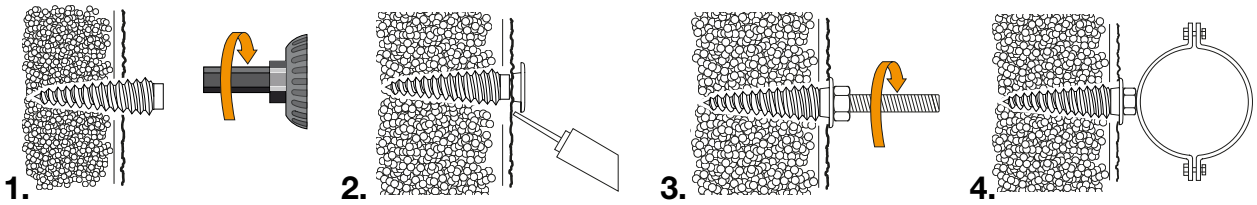

CARICHI AMMISSIBILI

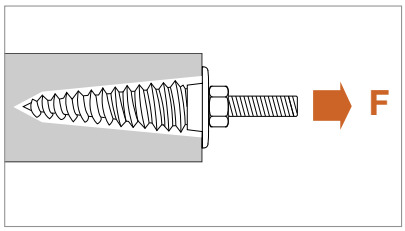

TIPO	F
IP M8	6,5

I dati si riferiscono all'applicazione su pannelli in EPS - XPS. Per carico ammissibile si intende la resistenza ultima media a cui è stato applicato un coefficiente di sicurezza. 1daN=1kg.

DATI TECNICI MATERIALI

ANCORANTE = PE Polietilene
VITE = Acciaio INOX AISI 304 -A2
RANELLA COPRIFORO = PP Polipropilene

ISO 8
Fissaggio pesante per muri con isolamento a cappotto

APPLICAZIONE

Fissaggio su pareti con isolamento a cappotto fino a 100 mm.

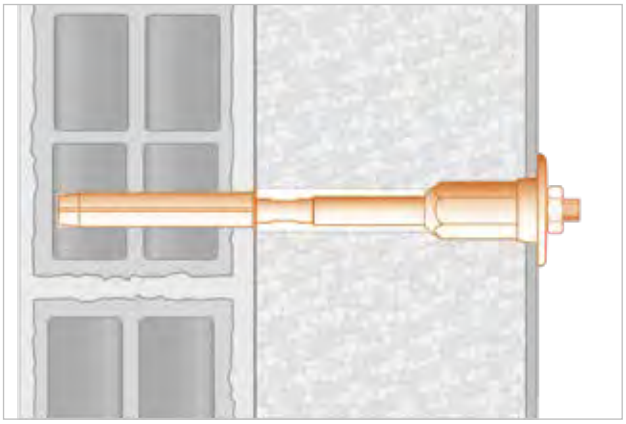

CARATTERISTICHE E VANTAGGI

> L'utilizzo di più componenti **riduce il ponte termico.**
> Adattatore terminale di 35mm **sagomato per agevolare l'ingresso nell'isolamento** con filettature M6 ed M8 femmina.
> **Ranella di copertura** per la chiusura termica del foro nell'isolamento.
> L'ancorante Giolli garantisce **affidabilità e tenuta** su ogni tipo di muro, se ne consiglia l'introduzione con il punzone "PTN 10" (cod. 120010).

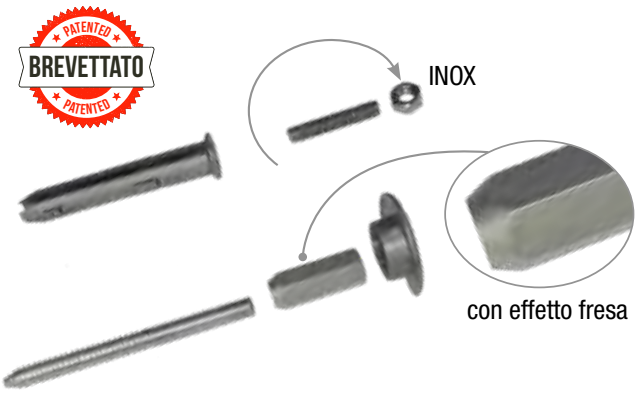

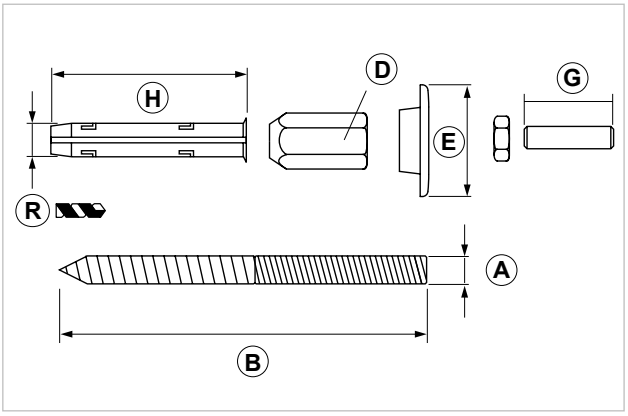

COD	TIPO	Per cappotti (mm)	Prof. min. foratura (mm)	A	B	D	E	G	H	R
120050	**ISO 8X100**	40 -65	140	M8	100	sw 13	27	32	70	10
120055	**ISO 8X140**	80 - 105	180	M8	140	sw 13	27	32	70	10

CARICHI AMMISSIBILI

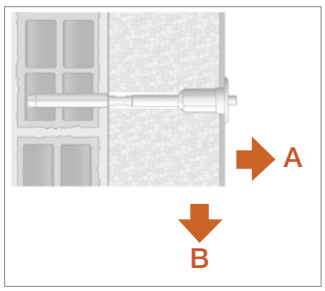

		A				B
TIPO	Spessore cappotto	Mattone forato	Mattone pieno	Calcestruzzo	Calcestruzzo cellulare	
ISO 8X100	60 mm	50	100	150	13	15
ISO 8X140	100 mm	50	100	150	13	10

Per carico ammissibile si intende la resistenza ultima media a cui è stato applicato un coefficiente di sicurezza. 1daN=1kg.

DATI TECNICI MATERIALI

VITE E ADATTATORE = Acciaio 4.8 EN ISO 898-1 zincatura elettrolitica 7-8 µm
ANCORANTE = PP Polipropilene
RANELLA COPRIFORO = PP Polipropilene
TRONCHETTO FILETTATO E DADO = Acciaio INOX AISI 304 - EN 10088

ISO 10
Fissaggio pesante per muri con isolamento a cappotto

APPLICAZIONE

Fissaggio su pareti con isolamento a cappotto fino a 180 mm.

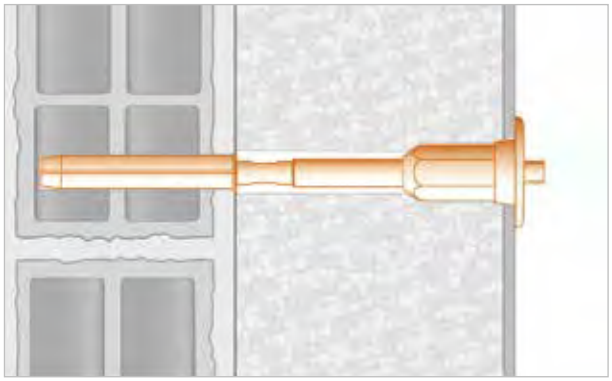

CARATTERISTICHE E VANTAGGI

> L'utilizzo di più componenti **riduce il ponte termico.**
> Adattatore terminale di 35mm **sagomato per agevolare l'ingresso nell'isolamento** con filettature M6 ed M8 femmina.
> **Ranella di copertura** per la chiusura termica del foro.
> L'ancorante Giolli garantisce **affidabilità e tenuta** su ogni tipo di muro, se ne consiglia l'introduzione con il punzone "PTN 12" (cod. 120012).

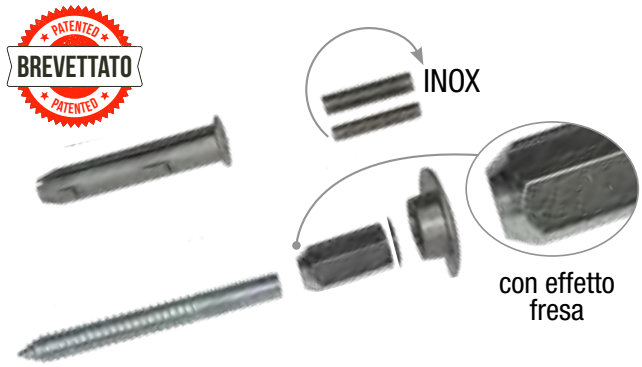

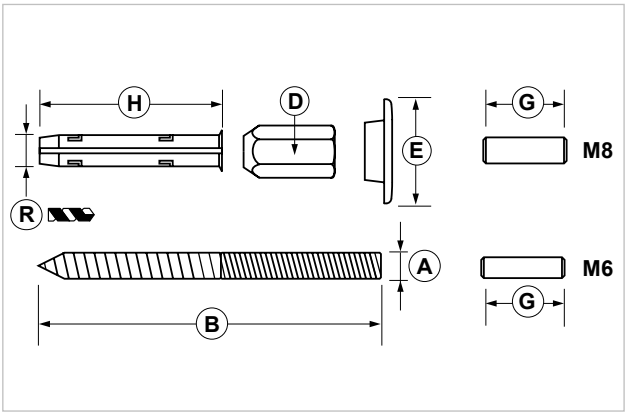

COD	TIPO	Per cappotti (mm)	Prof. min. foratura (mm)	A	B	D	E	G	H	R
120100	**ISO 10X100**	40 -65	140	M10	100	sw 17	40	32	70	12
120140	**ISO 10X140**	80 - 105	180	M10	140	sw 17	40	32	70	12
120180	**ISO 10X180**	120 - 145	220	M10	180	sw 17	40	32	70	12
120220	**ISO 10X220**	160 - 185	260	M10	220	sw 17	40	32	70	12

CARICHI AMMISSIBILI

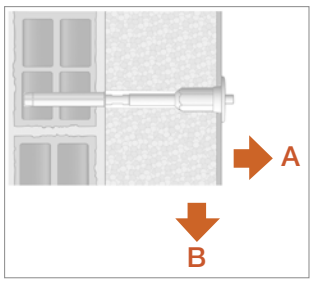

		A				B
TIPO	Spessore cappotto	Mattone forato	Mattone pieno	Calcestruzzo	Calcestruzzo cellulare	
ISO 10X100	60 mm	55	133	190	14	25
ISO 10X140	100 mm	55	133	190	14	20
ISO 10X180	140 mm	55	133	190	14	15
ISO 10X220	180 mm	55	133	190	14	10

Per carico ammissibile si intende la resistenza ultima media a cui è stato applicato un coefficiente di sicurezza. 1daN=1kg.

DATI TECNICI MATERIALI

VITE E ADATTATORE = Acciaio 4.8 EN ISO 898-1 zincatura elettrolitica 7-8 µm
ANCORANTE = PP Polipropilene | **RANELLA COPRIFORO** = PP Polipropilene
TRONCHETTI FILETTATI E DADO = Acciaio INOX AISI 304 - EN 10088

ISOCLIMA
Fissaggio isolante per murature con isolamento a cappotto

APPLICAZIONE

Fissaggio professionale che evita il ponte termico su pareti con cappotto da 80 mm a 160 mm.

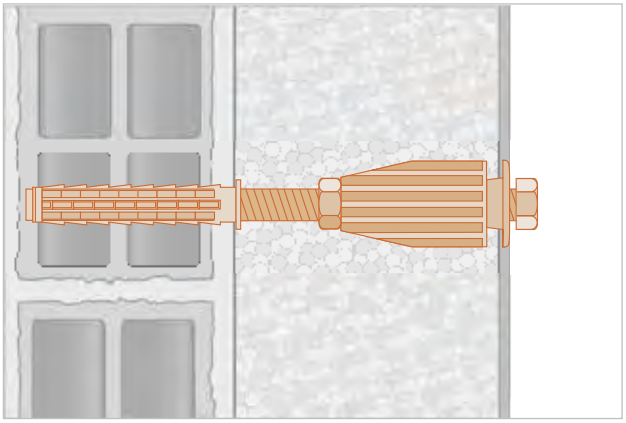

CARATTERISTICHE E VANTAGGI

> Il suo corpo isolante, **in nylon rinforzato con fibra di vetro,** ha al suo interno una barriera che **interrompe il ponte termico** evitando punti di condensa e gocciolamento all'interno della muratura.
> **Ideale per il fissaggio di macchine clima e carichi sospesi** in genere in edifici isolati con cappotto.
> Adatto a diverse tipologie di muratura, come: **calcestruzzo, muratura in laterizio pieno o muratura forata** (quando utilizzato con le resine a iniezione TCH PE165 e TCH PE300).
> Dotato di **bussola retinata TOP** ultra performante con alette antirotazione e antisfilamento, **barra filettata M12x200**, **ranella** plastica di appoggio, **controdado e bullone di fissaggio M10x25 INOX.**

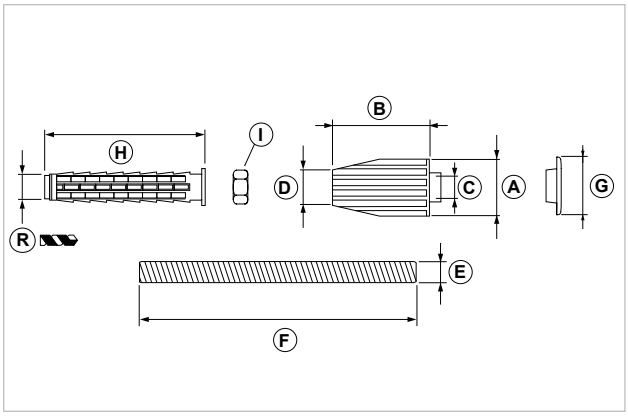



COD	TIPO	Per cappotti (mm)	Prof. min. foratura (mm)	A	B	C	D	E	F	G	H	I	R
120225	**ISOCLIMA 12X200**	80-160	180	40	76	M10	M12	M12	200	40	100	M12	16

NB: Per il fissaggio sospeso di una macchina clima si consiglia di utilizzare sempre n.4 fissaggi Isoclima, 2 sulla traversa e 2 sui bracci verticali.

CARICHI AMMISSIBILI

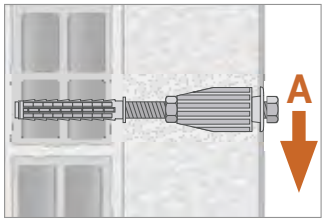

TIPO	Spessore cappotto (mm)	A
ISOCLIMA 12X200	100	32
	120	25
	140	18
	160	12

Per carico ammissibile si intende la resistenza ultima media a cui è stato applicato un coefficiente di sicurezza. 1daN=1kg.

Utilizzabile solo su murature idonee o verificate antiribaltamento.
Materiali base: Mattone forato, mattone pieno, calcestruzzo non fessurato.
Bussola retinata TOP da utilizzare solo mattone forato.

DATI TECNICI MATERIALI

BARRA FILETTATA M12x200 = Acciaio 4.8 EN ISO 898-1 zincatura elettrolitica 7-8 µm
BUSSOLA RETINATA = PE Polietilene
RANELLA COPRIFORO = PP Polipropilene
BULLONE M10X25 = Acciaio INOX AISI 304 - EN 10088
DISGIUNTORE TERMICO = PA 6 Poliammide caricato fibra di vetro

X-TECH 10X60
Ancorante ad alte prestazioni per cartongesso

APPLICAZIONE

Ancorante ad alte prestazioni per fissaggi leggeri su cartongesso e pareti vuote.



CARATTERISTICHE E VANTAGGI

> Esclusivo per cartongesso, **sia su singola sia su doppia lastra.**
> **Tecnologia ad annodamento**: annoda nelle cavità dei supporti per un fissaggio sicuro, ad alte prestazioni.
> **Ancorante bi-materiale**: corpo d'espansione in **poliammide** con alette antirotazione e boccola di centraggio vite; cono d'espansione in **tecnopolimero** fibro-rinforzato, ad alta resistenza, con filettatura metrica.
> La filettatura metrica permette un **perfetto e continuo controllo dell'espansione** e dell'installazione.
> **Vite metrica testa bombata con rondella**, fornita premontata.
> L'**ampia rosa di appoggio antistrappo** garantisce una tenuta eccellente.
> Installabile con **avvitatori elettrici o manuali.**



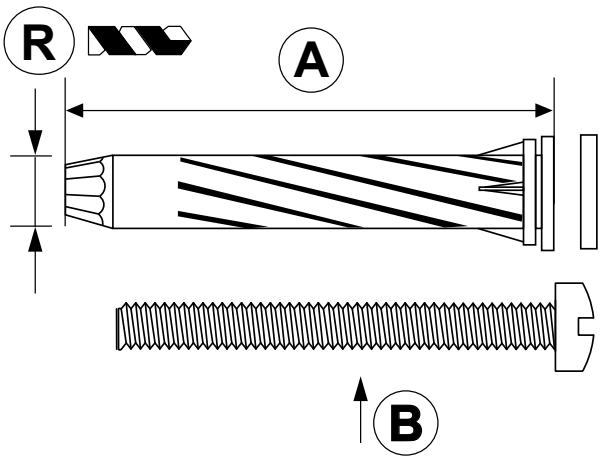

COD	TIPO	Prof. min. foratura (mm)	Max spessore fissabile (mm)	A	B	R
131900	**X-TECH 10X60**	65	15	60	M5x65	10

X-TECH C 10X50
Ancorante ad alte prestazioni con cancano per cartongesso

APPLICAZIONE

Ancorante ad alte prestazioni per il fissaggio di mobili, pensili e arredi su cartongesso o pareti vuote.



CARATTERISTICHE E VANTAGGI

> Esclusivo per cartongesso, **su singola lastra.**
> **Tecnologia ad annodamento**: annoda nelle cavità dei supporti per un fissaggio sicuro, ad alte prestazioni.
> **Ancorante bi-materiale**: corpo d'espansione in **poliammide** con alette antirotazione e boccola di centraggio vite; cono d'espansione in **tecnopolimero** fibro-rinforzato, ad alta resistenza, con filettatura metrica.
> La filettatura metrica permette un **perfetto e continuo controllo dell'espansione** e dell'installazione.
> **Il cancano, con vite metrica e rondella di centraggio e finita in plastica**, viene fornito premontato.
> L'**ampia rosa di appoggio antistrappo** garantisce una tenuta eccellente.
> L'installazione si esegue **avvitando manualmente,** proseguendo la rotazione fino ad ottenere un serraggio consistente.



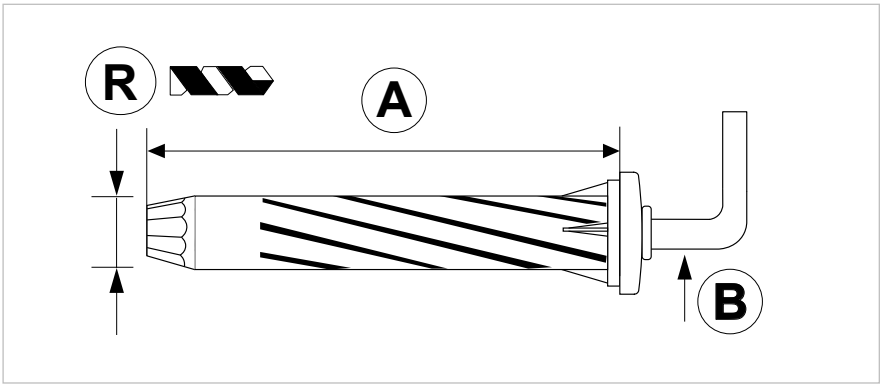

COD	TIPO	Prof. min. foratura (mm)	Min e Max spessore fissabile (mm)	A	B	R
131901	**X-TECH C 10x50**	55	3-18	50	M5x65	10

CARICHI AMMISSIBILI

X-TECH 10x60	Lastra singola	Lastra doppia
Trazione	18 kg	22 kg
Taglio	34 kg	50 kg

Per carico ammissibile si intende la resistenza ultima media a cui è stato applicato un coefficiente di sicurezza.

X-TECH C 10x50	Lastra singola
Trazione	16 kg
Taglio	30 kg

Per carico ammissibile si intende la resistenza ultima media a cui è stato applicato un coefficiente di sicurezza.

DATI TECNICI MATERIALI

ANCORANTE = Poliammide + Tecnopolimero
VITE = Acciaio trattato con zincatura elettrolitica 7-8 µm

ISTRUZIONI DI MONTAGGIO

1. Praticare un foro ben definito, con **punta Ø 10 mm** idonea.
2. Inserire completamente l'ancorante nel foro, battendo leggermente a martello per far penetrare le alette antirotazione.
3. Introdurre la vite a testa bombata fino al suo massimo inserimento.
4. Avvitare manualmente o con avvitatore elettrico fino ad ottenere un serraggio consistente.






PTN
Punzone per inserzione ancoranti sotto cappotto

APPLICAZIONE

Attrezzo per l'inserimento e la guida dell'ancorante negli isolamenti a cappotto.

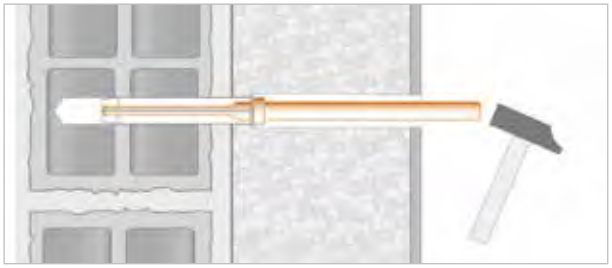

CARATTERISTICHE E VANTAGGI

> Punta sagomata adatta all'ancorante TN.
> Con tacche per determinare la profondità dell'isolamento.



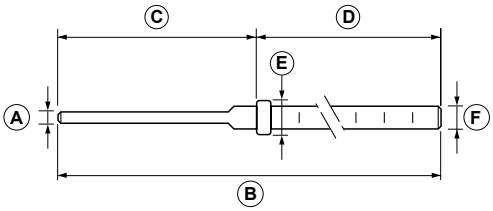

COD	TIPO	Applicazione	A	B	C	D	E	F
120010	**PTN 10**	Per ancorante 10TN	2,7	275	70	205	11	8
120012	**PTN 12**	Per ancorante 12TN	4,2	275	70	205	12	8

MATERIALE = Acciaio al carbonio bonificato EN 10027 zincatura elettrolitica 7-8 µm

SEQUENZA INSTALLAZIONE

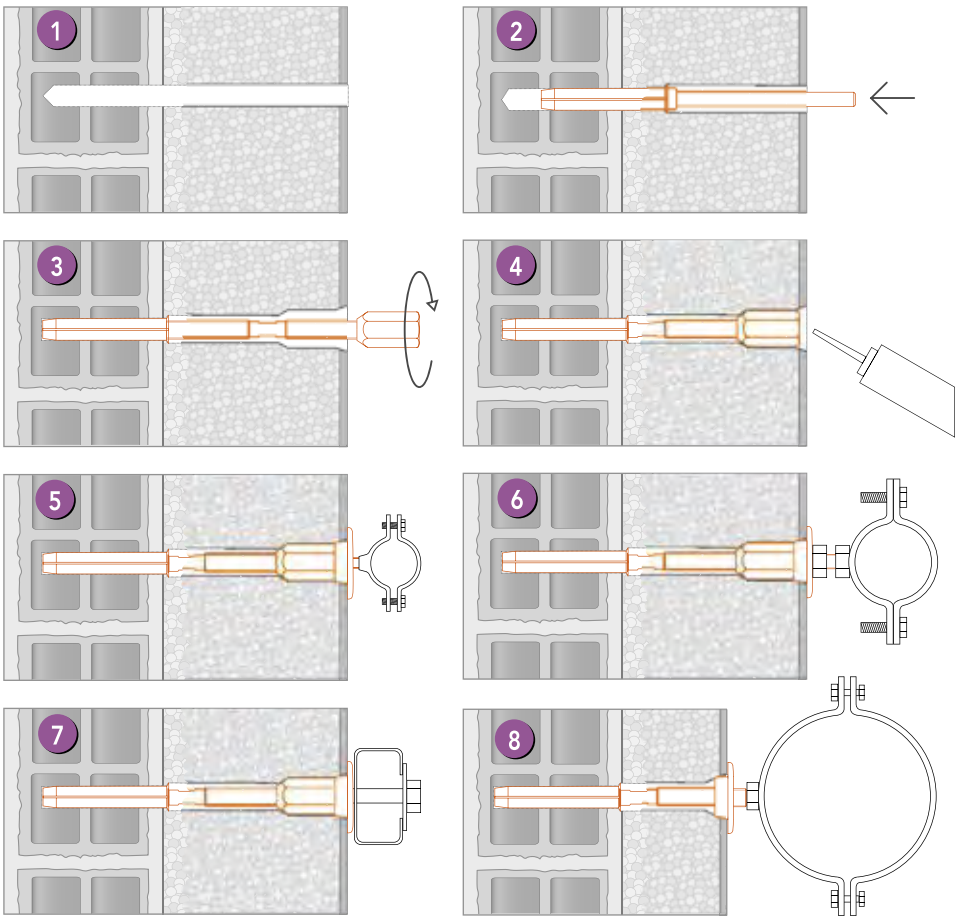

Con ISO 8 e ISO 10

1- Forare cappotto e muro con punta da:
10 Ø per ISO8
12 Ø per ISO10

2- Introdurre l'ancorante TN utilizzando PTN

3- Avvitare vite con o senza riduzione

4- Portare vite e adattatore a filo isolamento e sigillare sui bordi. Applicare ranella isolante e coprente.

5- Fissare sulla parete esterna il prodotto utilizzando il tronchetto M6

Inoltre con ISO 10

6- Fissare sulla parete esterna il prodotto utilizzando il tronchetto M8

7- Possibile applicazione con bullone

8- Possibile applicazione M10

TOT
Ancorante in ottone

APPLICAZIONE

Fissaggio su materiali compatti (legno, truciolare, calcestruzzo, mattoni pieni, pietra).

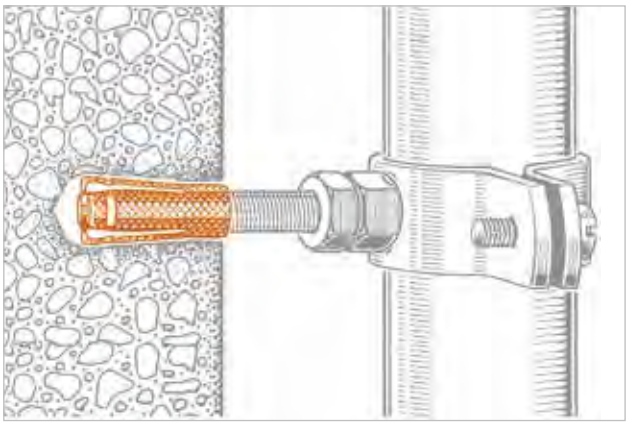

CARATTERISTICHE E VANTAGGI

> Ideale per l'utilizzo in **murature di ridotto spessore.**
> Con **filettatura metrica interna** per l'utilizzo con viti o barre filettate.
> **Godronatura e scanalature esterne** per aumentare l'attrito sulle pareti del foro.
> Disponibile in **blister di plastica trasparente** per la distribuzione self-service.



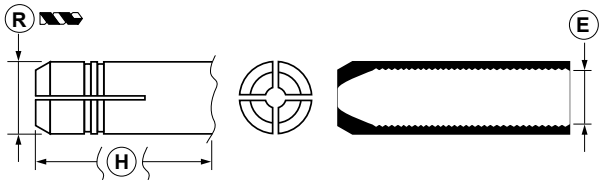

COD	TIPO	Prof. min. foratura (mm)	Profondità min. avvitamento (mm)	E	H	R	Note
100100	**TOT 6X24**	30	20	M6	24	8	
100110	**TOT 8X30**	35	25	M8	29	10	
100120	**TOT 10X35**	40	28	M10	34	12	
100130	**TOT 12X40**	45	35	M12	40	15	
300110	**TOT8s**	35	25	M8	29	10	*
300120	**TOT10s**	40	28	M10	34	12	*



* Confezionato in blister trasparenti.

CARICHI AMMISSIBILI

TIPO	A
TOT 6	150
TOT 8	200
TOT 10	250
TOT 12	300

A= trazione.
Per carico ammissibile si intende la resistenza ultima media a cui è stato applicato un coefficiente di sicurezza.
Dati in daN. 1daN=1kg.
Prove su calcestruzzo R250.

DATI TECNICI MATERIALI

MATERIALE = Ottone EN 12164

TCO CE
Ancorante femmina in acciaio multiuso

APPLICAZIONE

Fissaggio di **carichi medio-pesanti**, non passanti con espansione a percussione, su calcestruzzo non fessurato. Particolarmente idoneo per il **fissaggio di pendinature con barra filettata** in impianti antincendio. **Certificato FM.**
Adatto anche a fissare controsoffitti, pendinature generiche, mensole, profili, tubazioni, impianti di ventilazione e di riscaldamento.



CARATTERISTICHE E VANTAGGI

> Ancorante in acciaio **con valutazione tecnica europea per uso su calcestruzzo non fessurato.**
> Ideale per l'utilizzo su calcestruzzo non fessurato di ridotto spessore.
> **Cono di espansione a percussione** premontato che lo rende utilizzabile indipendentemente dalla viteria selezionata.
> **Filettato all'interno** con cono di espansione da percuotere con apposito attrezzo per garantirne la corretta espansione.
> Con collarino, perfetto **per applicazione con pendinatura di barra filettata**.
> L'oggetto fissato si rimuove senza alterare l'espansione dell'ancorante già avvenuta.
> **Rapida installazione.**

ETAG 001-04
per uso su calcestruzzo non fessurato

ETAG 001-046
per uso multiplo per applicazioni non strutturali su calcestruzzo non fessurato

FM
Per M10 e M12

R30-R120

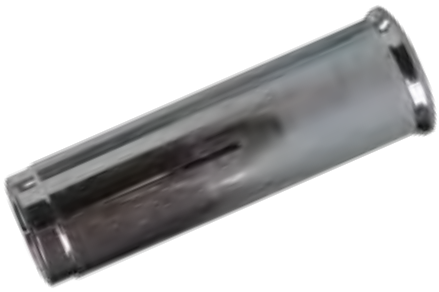

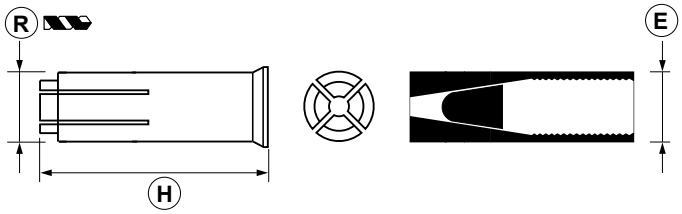

COD	TIPO	Prof. min. foratura (mm)	Prof. min. avvitamento (mm)	E	H	R
100250	**TCO CE 8X30**	30	13	M8	30	10
100255	**TCO CE 10X40**	40	15	M10	40	12
100260	**TCO CE 12X50**	50	18	M12	50	15

CARICHI AMMISSIBILI

TIPO	A
TCO CE 8x30	160
TCO CE 10x40	360
TCO CE 12x50	500

A= trazione.
Per carico ammissibile si intende la resistenza ultima media a cui è stato applicato un coefficiente di sicurezza. Dati in daN. 1daN=1kg.
Prove per carichi ammissibili su calcestruzzo classe C20/25 NON FESSURATO.
Articolo dotato di valutazione tecnica europea per uso su calcestruzzo non fessurato.

DATI TECNICI MATERIALI

MATERIALE = Acciaio 4.8 EN ISO 898-1 zincatura elettrolitica 7-8 µm

PE
Punzone per ancoranti in acciaio

APPLICAZIONE

Attrezzo per l'espansione del cono interno dell'ancorante TCO.

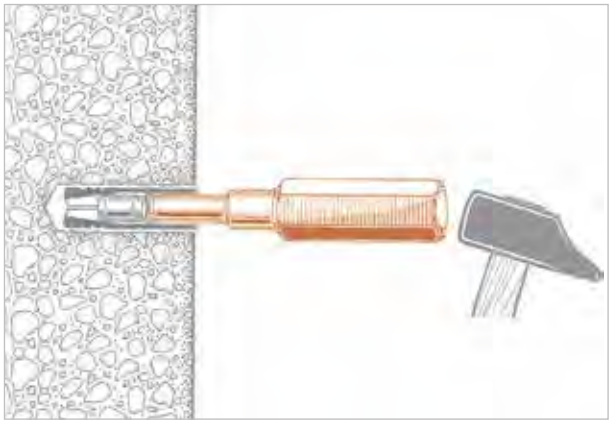



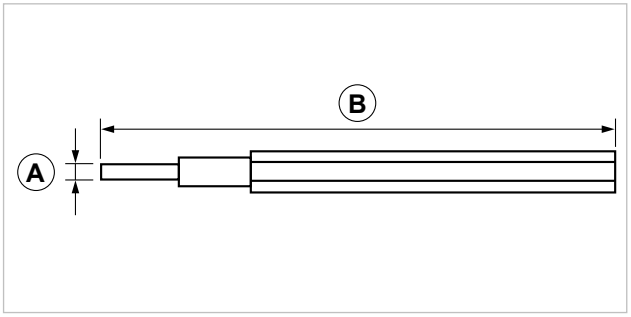

COD	TIPO	Applicazione	A	B
261210	**PE 8**	Per TCO 8	6	130
261220	**PE 10**	Per TCO 10	8	130
261230	**PE 12**	Per TCO 12	10	130

DATI TECNICI MATERIALI

MATERIALE = Acciaio 4.8 EN ISO 898-1 zincatura elettrolitica 7-8 µm temprato

VCLS R
Vite per calcestruzzo con innesto rapido

APPLICAZIONE

Fissaggio di carichi sospesi su calcestruzzo (ideale per Sprinkler).

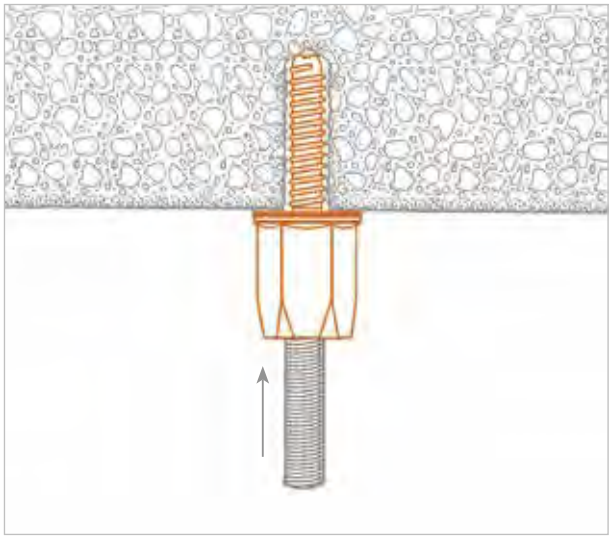

CARATTERISTICHE E VANTAGGI

> **Innesto rapido:** la barra o il particolare filettato si inseriscono semplicemente nel foro senza avvitamento con bloccaggio automatico.
> Un pezzo unico per un **fissaggio ultra rapido.**
> **Efficace** anche con filettature lievemente danneggiate e con barre filettate con piccole sbavature.
> Modello VCLS M10 R **omologato FM.**

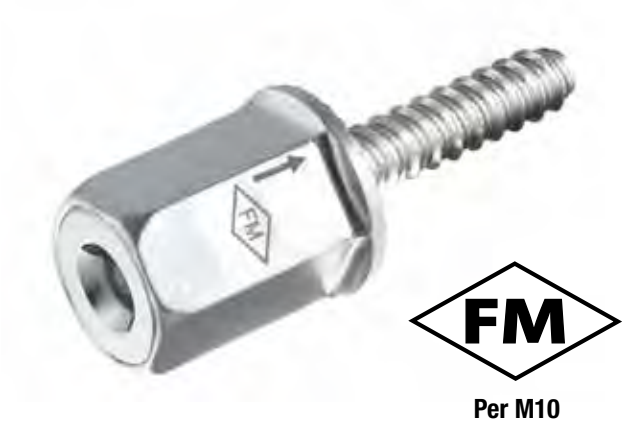

Per M10

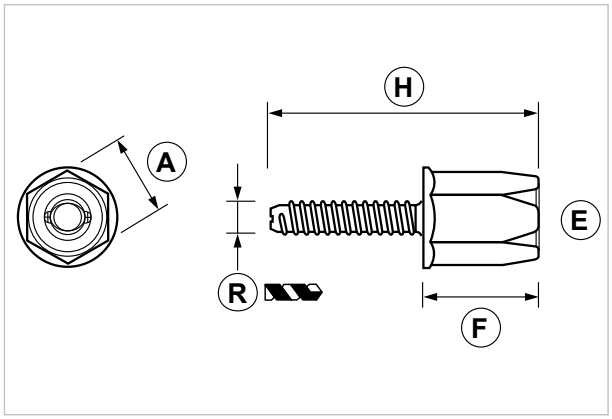

COD	Tipo	Profondità min. avvitamento (mm)	A	E	F	H	R
130010	**VCLS M8 R**	50	22	M8	32	72	8
130020	**VCLS M10 R**	50	22	M10	32	72	8

CARICHI AMMISSIBILI

TIPO	A
VCLS M8 R	290
VCLS M10 R	290

A= trazione.
Per carico ammissibile si intende la resistenza ultima media a cui è stato applicato un coefficiente di sicurezza.
Dati in daN. 1daN=1kg.
Prove su calcestruzzo C20/25 da 3000 psi (20,67 Mpa).

DATI TECNICI MATERIALI

MATERIALE = Acciaio 4.8 EN ISO 898-1 zincatura elettrolitica 7-8 µm

VCLS
Vite per calcestruzzo con attacco femmina

APPLICAZIONE

Pendinature con barra filettata M6, M8 o M10.
Fissaggio di **collari o staffaggi sospesi** su calcestruzzo (ideale per Sprinkler versione M10 certificata).

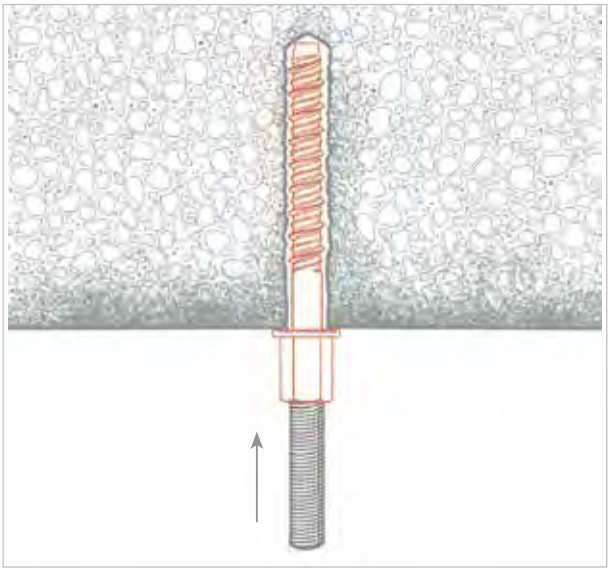

CARATTERISTICHE E VANTAGGI

> **Ancorante a vite adatto al fissaggio di barre filettate M6, M8 o M10 su calcestruzzo.**
> **Certificati:** ETA - CE, Resistenza al Fuoco e Sismico.
> Ideale per ancoraggi vicino ai bordi e con interassi ridotti.
> **Fissaggio ultra rapido:** tempi ridotti di installazione, semplicemente si fora e si avvita nel calcestruzzo.
> **Efficace** sia su calcestruzzo non fessurato C20/C25 - C50/C60, che su calcestruzzo fessurato C20/25 - C50/C60.
> Adatto **anche per pietre naturali compatte e non friabili.**



ETA 17/0806

R30-R120

GIA SEISMIC
CAT. C1-C2
per M8, M10, M8/M10

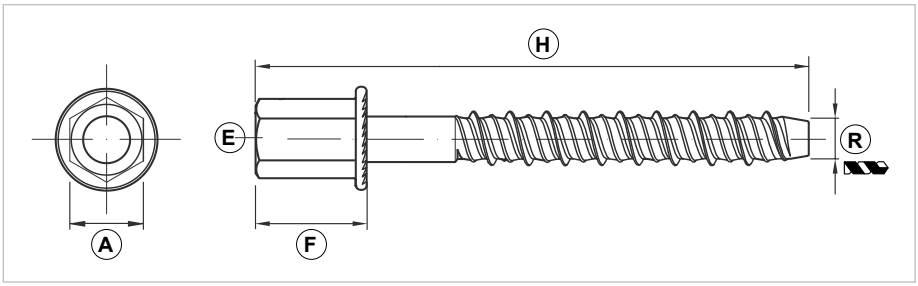

COD	Tipo	Profondità min. avvitamento (mm)	Profondità min. foratura (mm)	A	E	F	H	R
130000	**VCLS M6**	35	45	13	M6	15	50	6
130001	**VCLS M8**	55	65	13	M8	15	70	6
130002	**VCLS M10**	55	65	13	M10	15	70	6
130005	**VCLS M8/M10**	55	65	13	M8/M10	25	80	6

CARICHI AMMISSIBILI

TIPO	A
VCLS M6	200
VCLS M8	290
VCLS M10	290
VCLS M8/M10	290

A= trazione.
Per carico ammissibile si intende la resistenza ultima media a cui è stato applicato un coefficiente di sicurezza. Dati in daN. 1daN=1kg.
Prove su calcestruzzo C20/25 da 3000 psi (20,67 Mpa).

Spessore minimo del calcestruzzo 100 mm
Minima distanza dal bordo 45 mm

DATI TECNICI MATERIALI

MATERIALE = Acciaio zincatura elettrolitica 7-8 µm

VTE CLS SM
Vite autofilettante testa esagonale per calcestruzzo

APPLICAZIONE
Fissaggio passante su calcestruzzo.

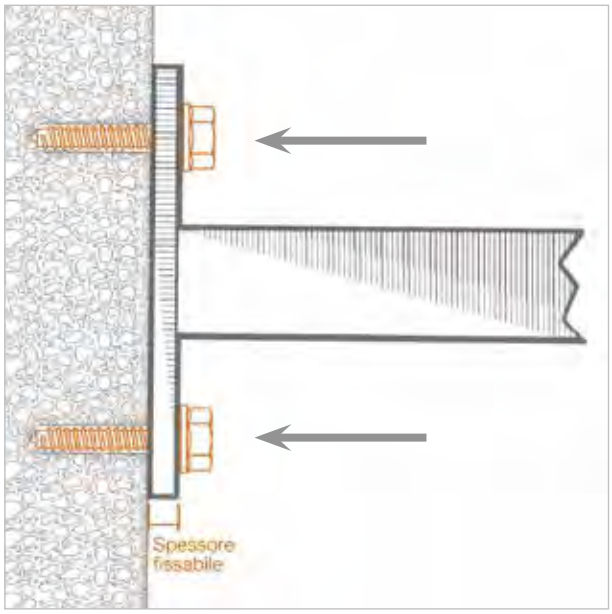

CARATTERISTICHE E VANTAGGI
> **TWO STEPS REVOLUTION: fora e avvita** per un risparmio di circa il 50% del tempo rispetto ai fissaggi tradizionali.
> Performance di carico eccezionali grazie alla **doppia forza** per attrito e sottosquadro.
> La mancanza di espansione meccanica evita il rischio di danneggiare il materiale di supporto e permette **fissaggi sicuri** anche in vicinanza di bordi in presenza di interassi ridotti.
> Possibilità di **rimozione completa** dell'ancorante.
> **Il particolare filetto assicura elevate prestazioni anche con diametri foro relativamente piccoli.**
> **Adatto per profondità di fissaggio standard e profondità ridotte.**
> **Garantisce elevate prestazioni in calcestruzzo fessurato e non fessurato.**

ETA 17/0806

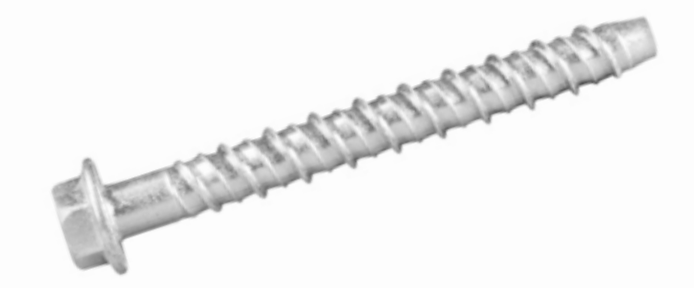

R30-R120

GIA SEISMIC
CAT. C1-C2

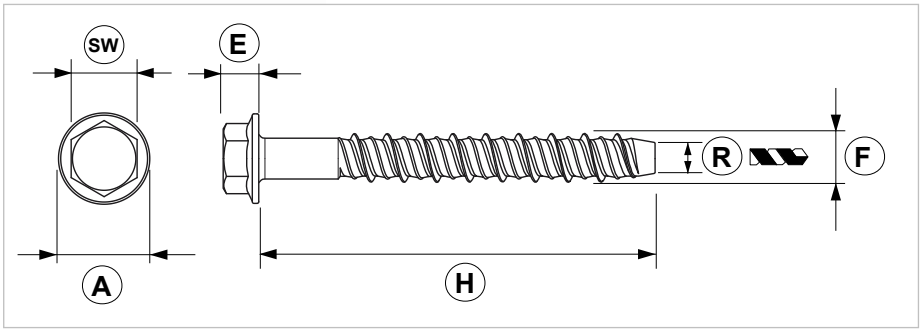

COD	Tipo	Dimensione Nocciolo	A	SW	E	F	H	R
130051	**VTE CLS 8x60 SM**	8	18	13	8	10	60	8
130053	**VTE CLS 10x60 SM**	10	22	15	9	12,5	60	10
130055	**VTE CLS 10x85 SM**	10	22	15	9	12,5	85	10
130057	**VTE CLS 10x100 SM**	10	22	15	9	12,5	100	10

CARICHI AMMISSIBILI IN CALCESTRUZZO C20/25

TIPO	Trazione		Taglio	
	Calcestruzzo fessurato	Calcestruzzo non fessurato	Calcestruzzo fessurato	Calcestruzzo non fessurato
VTE CLS 8x60 SM	450	700	500	720
VTE CLS 10x60 SM	530	800	580	830
VTE CLS 10x85 SM	530	800	580	830
VTE CLS 10x100 SM	530	800	580	830

Per carico ammissibile si intende la resistenza ultima media a cui è stato applicato un coefficiente di sicurezza.
Dati in daN. 1daN=1kg.
Prove su calcestruzzo C20/25 non fessurato.
Spessore minimo supporto = 110 mm - VTE CLS 8
Spessore minimo supporto = 130 mm - VTE CLS 10

CARICHI AMMISSIBILI - PRESTAZIONI SISMICHE C1-C2 IN CALCESTRUZZO C20/C25

TIPO	Trazione cedimento in estrazione		Taglio cedimento acciaio senza braccio di leva	
	C1	C2	C1	C2
VTE CLS 8x60 SM	450	157	1500	990
VTE CLS 10x60 SM	530	450	2700	2000
VTE CLS 10x85 SM	530	450	2700	2000
VTE CLS 10x100 SM	530	450	2700	2000

CONDIZIONI APPLICATIVE in mm

TIPO	Foro Ø	Profondità min. di foratura	Distanza min. dal bordo	Interasse min. tra ancoranti	Spessore min. del supporto	Max spessore fissabile
VTE CLS 8x60 SM	8	80	50	50	110	10
VTE CLS 10x60 SM	10	80	60	60	130	5
VTE CLS 10x85 SM	10	95	60	60	130	30
VTE CLS 10x100 SM	10	95	60	60	130	45

DATI TECNICI MATERIALI

MATERIALE = Acciaio zincatura elettrolitica 7-8 µm

TLA CE
Ancorante in acciaio per carichi pesanti

APPLICAZIONE

Ancorante in acciaio con valutazione tecnica europea per uso su calcestruzzo non fessurato C20/25 - C50/60.

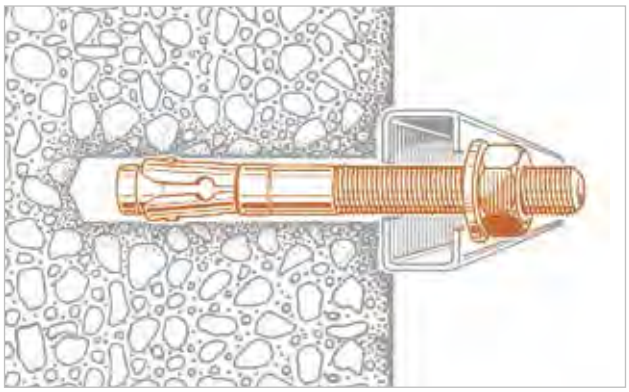

CARATTERISTICHE E VANTAGGI

> **Ancorante in acciaio passante** ad elevate prestazioni costituito da perno in acciaio, dado, rondella e fascetta di espansione.
> **Ridotto diametro di foratura.**
> Indicato per fissaggi passanti **su calcestruzzo non fessurato.**
> Diametro del filetto uguale al diametro di foratura.
> **Testa rinforzata** per non danneggiare il filetto durante l'installazione.
> Boccola di espansione a sagomatura speciale per rendere l'**espansione morbida e progressiva**, e per impedire la rotazione durante l'installazione.
> Ricordarsi di lasciare sporgere il corpo filettato dal dado per almeno 2 o 3 mm.

ETAG 001-02
per uso su calcestruzzo non fessurato



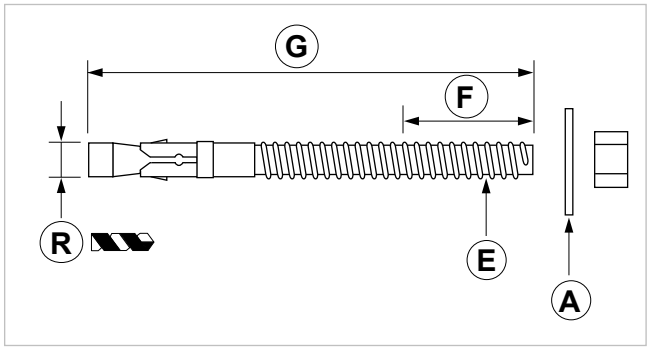

COD	TIPO	Prof. min. foratura (mm)	Prof. eff. ancoraggio (mm)	Spes. max. fissabile	Dist. min dal bordo (mm)	A	E	F	G	R
130111	**TLA CE 8/15-80**	65	45	15	70	16x8,5x1,5	M8	46	80	8
130114	**TLA CE 8/50-115**	65	45	50	70	16x8,5x1,5	M8	81	115	8
130121	**TLA CE 10/15-90**	70	51	15	80	20x10,5x2	M10	45	90	10
130124	**TLA CE 10/45-120**	70	51	45	80	20x10,5x2	M10	82	120	10
130131	**TLA CE 12/10-90**	90	66	10	100	23,5x12,5x2,5	M12	43	90	12
130134	**TLA CE 12/45-140**	90	66	45	100	23,5x12,5x2,5	M12	91	140	12

CARICHI AMMISSIBILI

	Trazione	Taglio
TLA CE 8/15-80	420	410
TLA CE 8/50-115	420	410
TLA CE 10/15-90	570	650
TLA CE 10/45-120	570	650
TLA CE 12/10-90	620	960
TLA CE 12/45-140	620	960

Per carico ammissibile si intende la resistenza ultima media a cui è stato applicato un coefficiente di sicurezza. Dati in daN. 1daN=1kg.
Prove su calcestruzzo C20/25 da 3000 psi (20,67 Mpa) non fessurato.
Spessore minimo supporto = 110 mm
Articolo con valutazione tecnica europea per uso su calcestruzzo non fessurato.

DATI TECNICI MATERIALI

MATERIALE = Ancorante in acciaio zincato elettroliticamente 7- 8 µm

TLA SM
Ancorante antisismico C1-C2

APPLICAZIONE

Fissaggio su calcestruzzo in zona sismica.

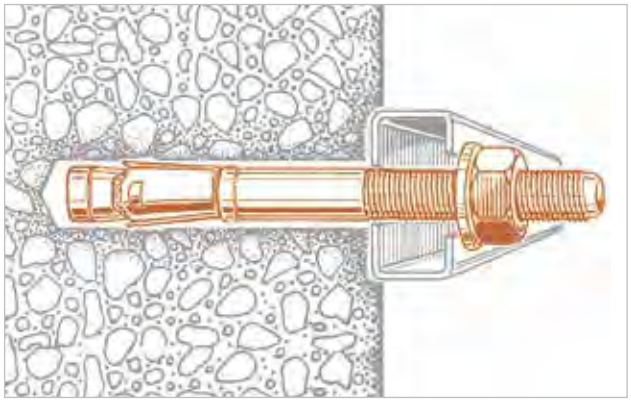

CARATTERISTICHE E VANTAGGI

> Ancorante ad elevate prestazioni con **categoria sismica C1-C2**, secondo EAD 330232-00-0601.
> É approvato per applicazioni su **calcestruzzo e calcestruzzo fessurato.**
> Approvato anche per **resistenza al fuoco** solo con profondità di inserimento standard secondo TR020 R30-R120.
> Approvazione **Shock Approval** emessa dall'istituto della Swiss Federal Office di protezione civile.

EAD 330232-00-0601
Cat.C1-C2

R30-R120



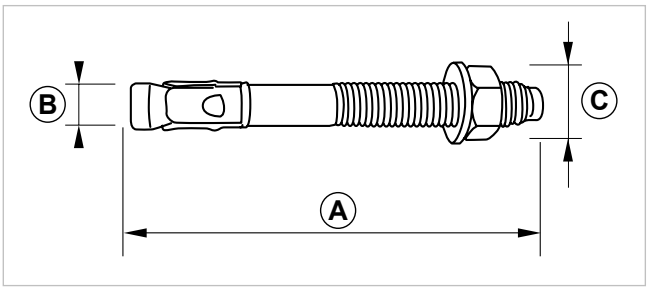

COD	TIPO	A	B	C	Profondità di ancoraggio	Profondità min. foro	Spessore fissabile	Coppia di serraggio
130162	**TLA SM 8x80**	80	8	13	46/35	60/49	15/26	20
130164	**TLA SM 8x95**	95	8	13	46/35	60/49	30/41	20
130172	**TLA SM 10x90**	90	10	17	60/40	75/55	10/30	25
130174	**TLA SM 10x110**	110	10	17	60/40	75/55	30/50	25
130182	**TLA SM 12x105**	105	12	19	70/50	90/70	10/30	45
130184	**TLA SM 12x125**	125	12	19	70/50	90/70	30/50	45

DATI TECNICI MATERIALI

MATERIALE = Acciaio 8.8 EN ISO 898-1:2013 zincato e fascetta in Inox AISI 304 EN ISO 10088

DATI TECNICI

			M8	M10	M12
Diametro nominale	d_0	mm	8	10	12
Coppia di serraggio	T_{inst}	Nm	20	25	45
Misura della chiave	SW	mm	13	17	19
Profondità di inserimento standard	h_{nom}	mm	46	60	70
Minimo spessore del calcestruzzo	h_{min}	mm	100	120	140
Profondità del foro	h_1	mm	60	75	90
Diametro del foro nell'elemento da fissare	d_f	mm	9	12	14

Prestazione dichiarata in accordo all'EAD 330232-00-0601

				M8	M10	M12
Rottura acciaio	Trazione	$N_{Rk,s}$	kN	16	27	40
	Coefficiente di sicurezza	γ_{Ms}		1,53	1,53	1,5
	Taglio	$V_{Rk,s}$	kN	12,2	20,1	30
	Coefficiente di sicurezza	γ_{Ms}		1,25	1,25	1,25
	Momento flettente	$M^0_{Rk,s}$	Nm	23	47	82
	Coefficiente di sicurezza	γ_{Ms}		1,25	1,25	1,25
	Trazione (classe C1)	$N_{Rk,s,\,C1}$	kN	16	27	40
	Trazione (classe C2)	$N_{Rk,s,\,C2}$	kN	16	27	40
	Coefficiente di sicurezza	$\gamma_{Ms,\,seis}$		1,53	1,53	1,5
	Taglio (classe C1)	$V_{Rk,\,seis,\,C1}$	kN	9,3	20	27
	Taglio (classe C2)	$V_{Rk,\,seis,\,C2}$	kN	6,7	14	16,2
	Coefficiente di sicurezza	$\gamma_{Ms,\,seis}$		1,25	1,25	1,25
Rottura per pull-out	Resistenza caratteristica in calcestruzzo **non fessurato** C20/25	$N_{Rk,p,ucr}$	kN	12	16	25
	Resistenza caratteristica in calcestruzzo **fessurato** C20/25	$N_{Rk,p,cr}$	kN	5	9	16
	Resistenza caratteristica in categoria di prestazione sismica **C1**	$N_{Rk,seis,C1}$	kN	5	9	16
	Resistenza caratteristica in categoria di prestazione sismica **C2**	$N_{Rk,seis,C2}$	kN	2,3	3,6	10,2
Rottura per cono di calcestruzzo e fessurazione	Profondità di ancoraggio	h_{ef}	[mm]	46	60	70
		$s_{cr,sp}$	[mm]	138	180	210
		$c_{cr,sp}$	[mm]	69	90	105

Resistenza al fuoco per profondità di inserimento standard su calcestruzzo fessurato e non fess. cl. C20/25 - C50/60

				M8	M10	M12
Trazione	R30	NRk,s,fi	kN	1,4	2,2	3,2
	R60	NRk,s,fi	kN	1,1	1,8	2,8
	R90	NRk,s,fi	kN	0,8	1,4	2,4
	R120	NRk,s,fi	kN	0,7	1,2	2,2
Taglio	R30	VRk,s,fi	kN	1,6	2,6	3,8
	R60	VRk,s,fi	kN	1,5	2,5	3,6
	R90	VRk,s,fi	kN	1,2	2,1	3,5
	R120	VRk,s,fi	kN	1,0	2,0	3,4
Momento Flettente	R30	M^0Rk,s,fi	Nm	1,7	3,3	5,9
	R60	M^0Rk,s,fi	Nm	1,6	3,2	5,6
	R90	M^0Rk,s,fi	Nm	1,2	2,7	5,4
	R120	M^0Rk,s,fi	Nm	1,1	2,5	5,3

TBF
Ancorante in acciaio per carichi medi

APPLICAZIONE

Ancorante in acciaio con valutazione tecnica europea per uso su calcestruzzo non fessurato. Idoneo anche su pietra naturale e muratura piena.

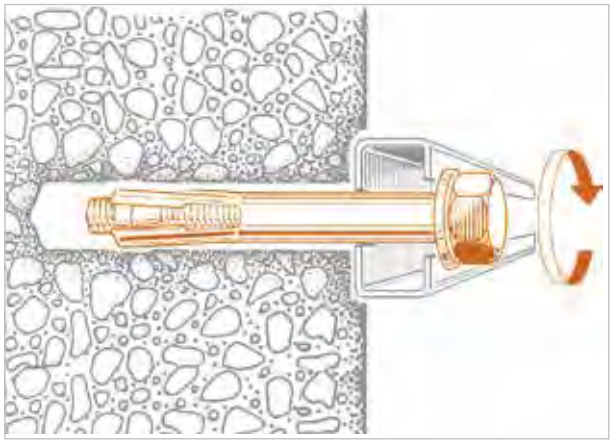

CARATTERISTICHE E VANTAGGI

> **Ancorante in acciaio passante** costituito da un corpo in lamiera stampata con asole trasversali e cono espansore zigrinato.
> **Espansione morbida ed omogenea** grazie ai tagli del guscio ed il profilo del cono zigrinato.
> Bloccaggio ed irrigidimento del supporto da fissare grazie alla struttura della schermatura.
> Notevole **rapidità di posa** attraverso l'oggetto da fissare.
> Per il fissaggio di **apparecchi idraulici, staffe, carpenteria, canalizzazioni e guide.**



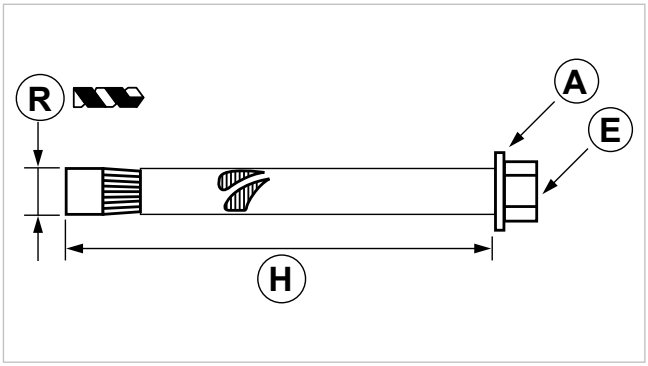

COD	TIPO	Prof. min. foratura (mm)	Spess. max. fissabile	A	E	H	R
100325	**TBF 10/5-50**	60	5	19x8,5x1,5	M8x55	55	10
100330	**TBF 10/35-80**	60	35	19x8,5x1,5	M8x80	80	10

CARICHI AMMISSIBILI

TIPO	A
TBF 10/5-50	250
TBF 10/35-80	280

A= trazione.
Per carico ammissibile si intende la resistenza ultima media a cui è stato applicato un coefficiente di sicurezza. Dati in daN. 1daN=1kg.
Prove per carichi ammissibili su calcestruzzo classe C20/25 NON FESSURATO. Articolo con valutazione tecnica europea per uso su calcestruzzo non fessurato.

DATI TECNICI MATERIALI

ANCORANTE = Acciaio 4.8 EN ISO 898-1 zincatura elettrolitica 7-8 µm
VITE = Acciaio 8.8

TOP CE VTE
Ancorante in acciaio per carichi pesanti con vite

APPLICAZIONE

Ancorante in acciaio per applicazioni non passanti con valutazione tecnica europea per uso su calcestruzzo non fessurato. Idoneo anche su pietra naturale e muratura piena.

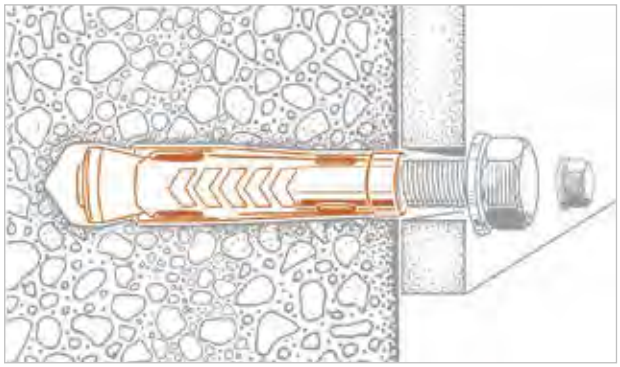

CARATTERISTICHE E VANTAGGI

> Ancorante in acciaio costituito da un **corpo in lamiera stampata con geometria antirotazione** e cono espansore.
> **Diametro esterno** dell'ancorante **ridotto** rispetto ad altre linee di fissaggi con le stesse caratteristiche. Ciò consente una **foratura più rapida** e medesime prestazioni.
> **Espansione morbida** grazie ai 3 settori in cui è diviso il corpo dell'ancorante.
> Si adatta a **molteplici applicazioni** sempre con ottime performance e garanzie di tenuta.

ETAG 001-02
per uso su calcestruzzo non fessurato



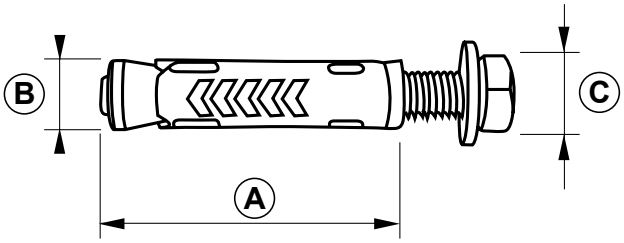

COD	TIPO	A	B	C	Per viti (mm)	Prof. min. foratura (mm)	Prof. eff. ancoraggio (mm)	Spess. max. fiss.	Distanza min. bordo (mm)	Coppia di serraggio (Nm)
130310	**TOP 8 CE VTE**	51	12	13	M8x65	60	44,5	14	75	25
130320	**TOP 10 CE VTE**	60	14	17	M10x80	70	51,5	20	90	40
130330	**TOP 12 CE VTE**	75	18	19	M12x100	85	63	25	120	75

CARICHI AMMISSIBILI

TIPO	Trazione	Taglio
TOP 8 CE VTE	400	830
TOP 10 CE VTE	540	1320
TOP 12 CE VTE	950	1920

Per carico ammissibile si intende la resistenza ultima media a cui è stato applicato un coefficiente di sicurezza. Dati in daN. 1daN=1kg.
Prove per carichi ammissibili su calcestruzzo classe C20/25 non fessurato. Articolo con valutazione tecnica europea per uso su calcestruzzo non fessurato.

DATI TECNICI MATERIALI

ANCORANTE = Acciaio 4.8 EN ISO 898-1 zincatura elettrolitica 7-8 µm
VITE = Acciaio 8.8

TOP G
Ancorante in acciaio per carichi medi con gancio

APPLICAZIONE

Ancorante in acciaio per applicazioni non passanti con valutazione tecnica europea per uso su calcestruzzo non fessurato. Idoneo anche su pietra naturale e muratura piena.

CARATTERISTICHE E VANTAGGI

> Ancorante in acciaio costituito da un **corpo in lamiera stampata con geometria antirotazione** e cono espansore.
> **Diametro esterno** dell'ancorante **ridotto** rispetto ad altre linee di fissaggi con le stesse caratteristiche. Ciò consente una **foratura più rapida** e medesime prestazioni.
> **Espansione morbida** grazie ai 3 settori in cui è diviso il corpo dell'ancorante.
> Si adatta a **molteplici applicazioni**, sempre con ottime performance e garanzie di tenuta.





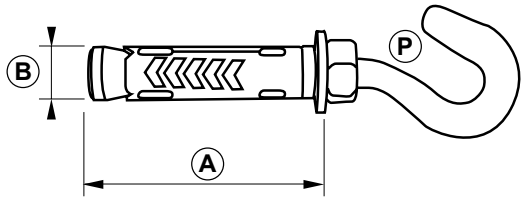

COD	TIPO	A	B	P	Gancio (mm)	Prof. min. foratura (mm)	Coppia di serraggio (Nm)
130280	**TOP 8 G**	51	12	10 ± 0,5	M8x60	60	12
130290	**TOP 10 G**	60	14	12,5 ± 0,5	M10x73	70	20

CARICHI AMMISSIBILI



TIPO	A
TOP 8 G	75
TOP 10 G	105

A= trazione.

Per carico ammissibile si intende la resistenza ultima media a cui è stato applicato un coefficiente di sicurezza.
Dati in daN. 1daN=1kg.
Prove per carichi ammissibili su calcestruzzo classe C20/25 non fessurato.
Articolo con valutazione tecnica europea per uso su calcestruzzo non fessurato.

DATI TECNICI MATERIALI

MATERIALE = Acciaio 4.8 EN ISO 898-1 zincatura elettrolitica 7-8 µm

ANCORINE
per fissaggio a soffitto

APPLICAZIONE

Fissaggio di elementi a soffitto o su pareti vuote.

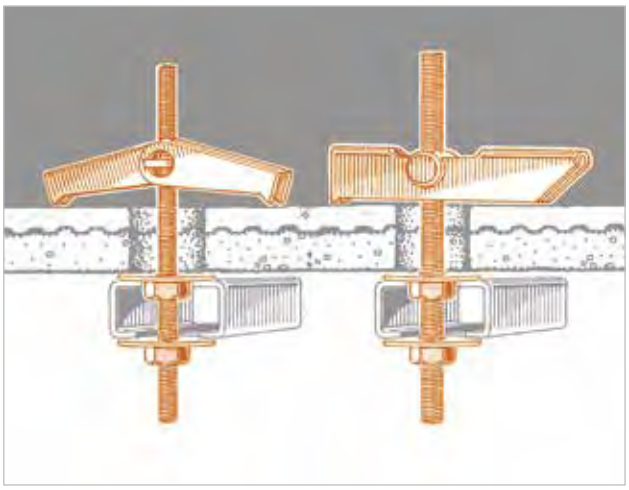

CARATTERISTICHE E VANTAGGI

> Con molla o bilanciere, permette un **fissaggio rapido e sicuro.**
> Possono essere utilizzate su pareti di spessore diverso con estrema flessibilità.



OC6



DD6



DD8

AS8



DD10



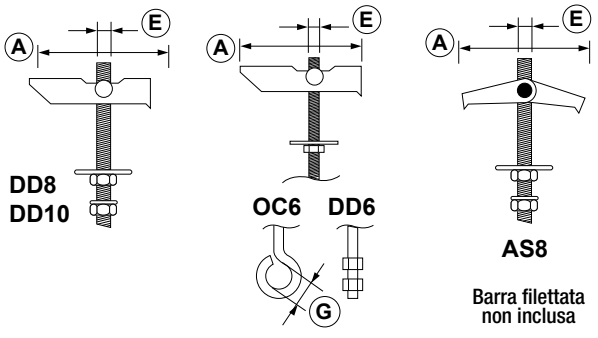

COD	TIPO	Foro Ø mm	Prof. min. foratura (mm)	Spessore max. fissabile (mm)	A	E	G
131210	**OC 6**	16	65	30	60	-	14
131230	**DD 6**	16	65	30	60	M6	-
131235	**AS 8**	20	65	35	60	M8	-
131240	**DD 8**	20	75	35	70	M8	
131250	**DD 10**	22	90	35	85	M10	

CARICHI AMMISSIBILI

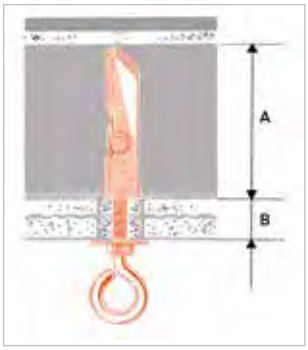

TIPO	Spessore Max A	Spessore Min B	Trazione (daN)
OC 6	60	30	300
DD 6	60	30	300
AS 8	-	35	300
DD 8	65	35	600
DD 10	80	35	800

Per carico ammissibile si intende la resistenza
ultima media a cui è stato applicato un
coefficiente di sicurezza. Dati in daN. 1daN=1kg.

N.B.: La tipologia del supporto influisce sulla resistenza dell'ancoraggio. I valori riportati in tabella si riferiscono alla resistenza massima del prodotto, si consiglia pertanto di adottare un opportuno coefficiente di sicurezza in funzione del materiale base del supporto.

DATI TECNICI MATERIALI

MATERIALE = Acciaio 4.8 EN ISO 898-1 zincatura elettrolitica 7-8 µm



SISTEMI DI **STAFFAGGIO INDUSTRIALE**

SISTEMA LEGGERO
GRIP

PROFILO GRIP..... 220

PF - PF1 - PF7 - Profilo Grip
PF2 - Profilo Grip medio

MENSOLE DI SOSTEGNO..... 223

PA 30 - Mensola in profilo Grip
PA 40 - Mensola in profilo medio Grip
SAT - SAT1 - Mensola a squadra in profilo Grip
SAT / SAT1 BIANCA - Mens. a squadra in profilo verniciato
SAT2 - Mensola a squadra lunga in profilo Grip
PA - Supporto profilo
PA2 - Supporto profilo medio

ELEMENTI DI CONNESSIONE..... 229

JDR - Dado a rombo Grip ad innesto rapido
JDM - Fissaggio Grip ad innesto rapido
DM - Bullone testa a martello per profili
DR - Dado a rombo Grip per profili leggeri
Rondella Grip
Tronchetto filettato
Bullone flangiato
Dado esagonale

ANGOLARI E PIASTRE DI CONNESSIONE..... 235

ANG GRIP - Angolare Grip
ANGP GRIP - Angolare pesante Grip
TRI - Supporto a squadra
CON - Congiunzione profili

PF - PF1 - PF7
Profilo Grip

APPLICAZIONE

Realizzazione di mensole, telai portanti di sostegno, staffaggio e tubazioni.

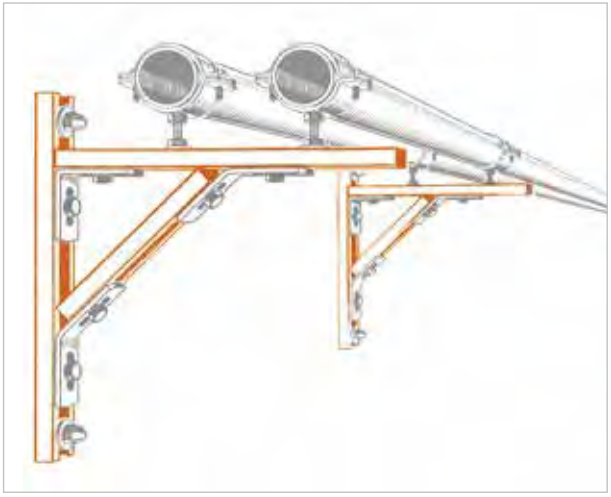

CARATTERISTICHE E VANTAGGI

> La **godronatura brevettata** ai lati della cava, sia sul lato esterno che su quello interno, garantisce una **elevata resistenza** allo scivolamento degli elementi di connessione.
> La **versatilità** del profilo permette di creare un vasta gamma di soluzioni per esigenze diverse.
> Le **asole sagomate** consentono una maggior facilità di fissaggio.
> La **scala metrica sul lato** agevola le operazioni di taglio.

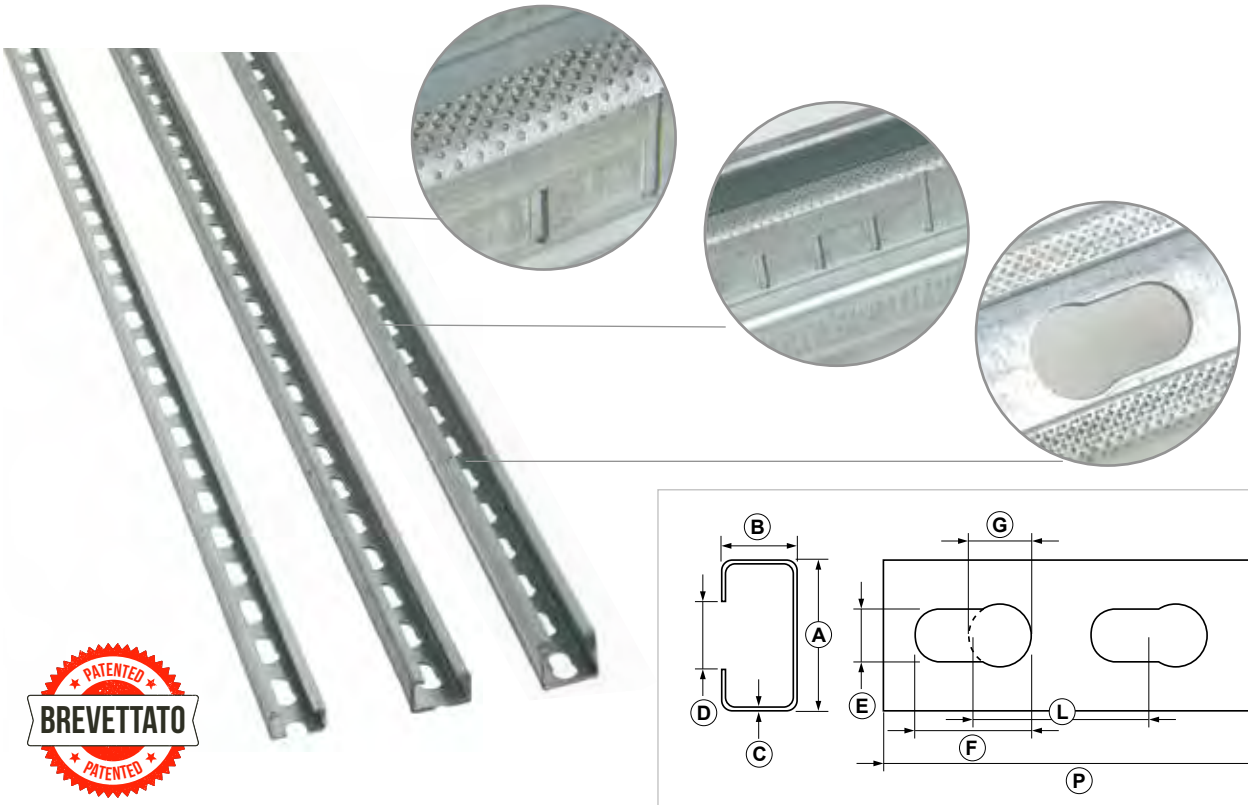

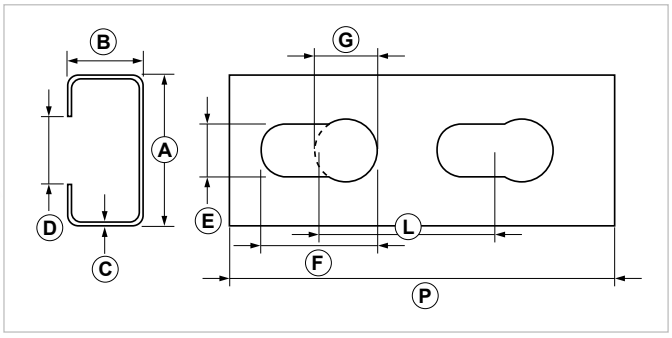

COD	TIPO	A	B	C	D	E	F	G	L	P
160006	**PF GRIP**	30	15	1,5	16	10,5	23	12,5	35	2000
160106	**PF1 GRIP**	32	20	2,5	16	10,5	23	12,5	35	2000
160108	**PF 7 GRIP**	30	30	1,5	16	10,5	23	12,5	35	2000

DATI TECNICI MATERIALI

MATERIALE = Acciaio DX51 DZ200 EN 10142 zincatura sendzimir

PF2
Profilo Grip medio

APPLICAZIONE

Realizzazione di mensole, telai portanti di sostegno, staffaggio e tubazioni.

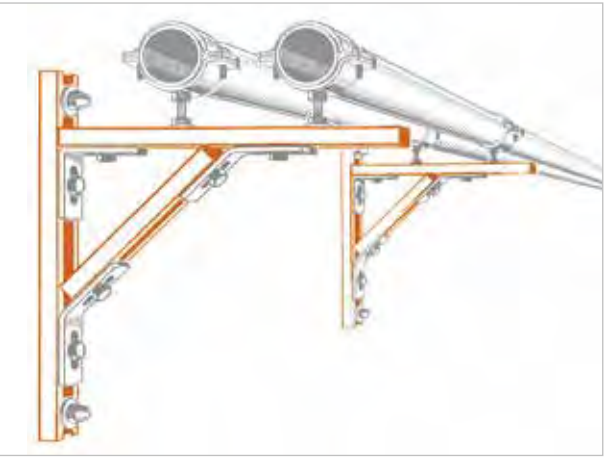

CARATTERISTICHE E VANTAGGI

> La **godronatura brevettata** ai lati della cava, sia sul lato esterno che su quello interno, garantisce una **elevata resistenza** allo scivolamento degli elementi di connessione.
> La **versatilità** del profilo permette di creare un vasta gamma di soluzioni per esigenze diverse.
> Le **asole rettangolari** consentono l'introduzione degli elementi di collegamento anche in fase d'opera.
> La **scala metrica sul lato** agevola le operazioni di taglio.

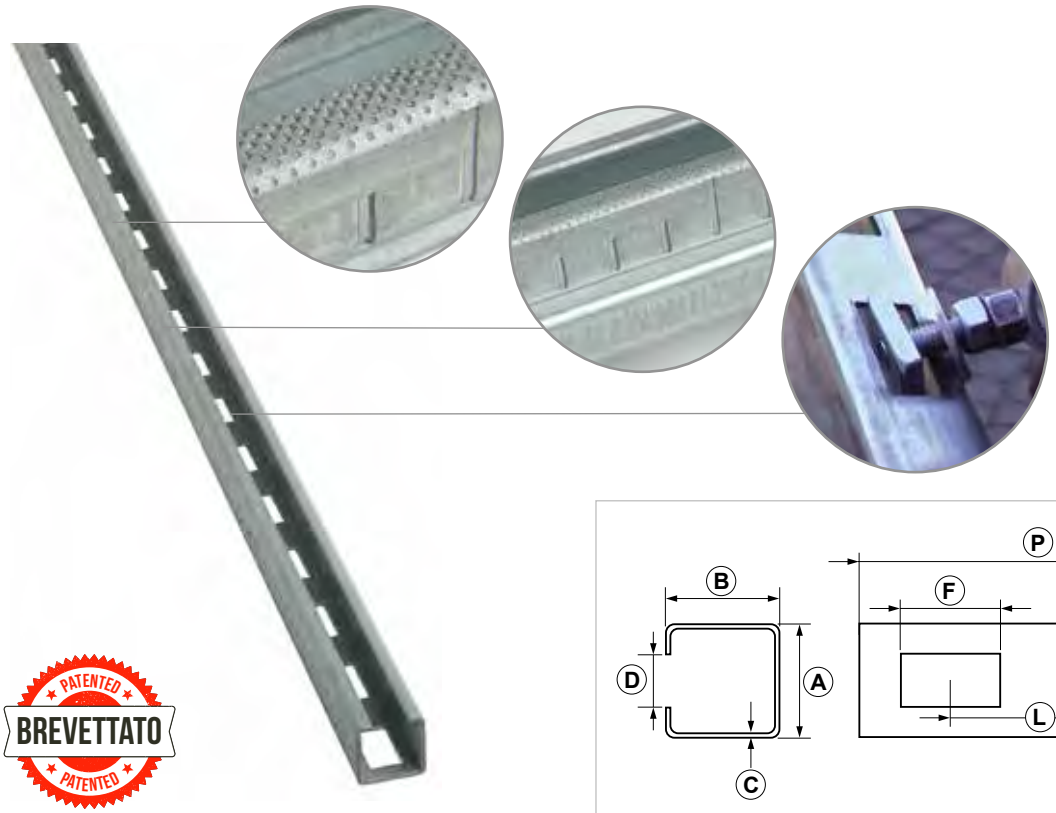

COD	TIPO	A	B	C	D	E	F	L	P
160200	**PF2 GRIP**	32	32	2,5	16	15	28	50	2000

DATI TECNICI MATERIALI

MATERIALE = Acciaio DX51 DZ200 EN 10142 zincatura sendzimir

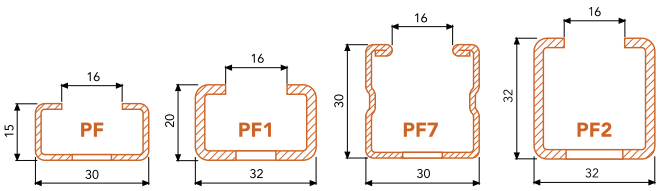

PROFILATO	SPESSORE mm.	PESO Kg./m.	SEZIONE cm^2	Valori statici riferiti agli assi neutri							
				Jx cm^4	Jy cm^4	Wx cm^3	Wy cm^3	A	B	C	E
PF	1,5	0,69	0,975	0,27	1,34	0,31	0,89	23	10,5	35	12,5
PF1	2,5	1,33	1,854	0,86	2,89	0,76	1,81	23	10,5	35	12,5
PF7	1,5	1,12	1,540	1,71	2,44	1,1o	1,63	23	10,5	35	12,5
PF2	2,5	1,79	2,478	2,69	4,17	1,61	2,61	28	15	50	-

CARICHI AMMISSIBILI

Materiale: acciaio al carbonio DX 51 D - **Asse prove** x -x - **Perfetto ritorno elastico**

Carico di sicurezza 140 N/mm2 (14 Kg./mm2)

F = carico concentrato in daN - Q = carico uniformemente distribuito in daN - La freccia non supera L/250

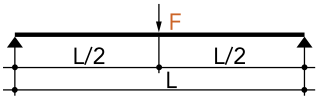

L = mm.		500	1000	1500	2000	2500	3000
PF	F	35	11	4	-	-	-
PF1		85	34	15	8	-	-
PF7		120	60	30	15	-	-
PF2		175	87	47	25	-	-

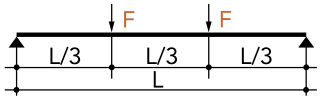

L = mm.		500	1000	1500	2000	2500	3000
PF	F	25	6	2	-	-	-
PF1		63	20	8	4	-	-
PF7		90	38	15	8	-	-
PF2		132	60	25	14	-	-

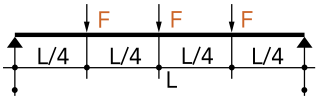

L = mm.		500	1000	1500	2000	2500	3000
PF	F	16	4	-	-	-	-
PF1		42	13	5	2	-	-
PF7		60	28	10	5	-	-
PF2		85	43	18	8	-	-

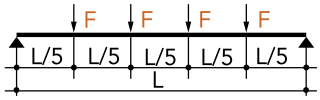

L = mm.		500	1000	1500	2000	2500	3000
PF	F	12	3	-	-	-	-
PF1		35	10	4	-	-	-
PF7		50	20	8	5	-	-
PF2		73	32	15	8	-	-

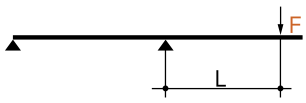

L = mm.		500	1000	1500	2000	2500	3000
PF	F	15	8	3			
PF1		50	15	8	4		
PF7		65	20	13	5	4	
PF2		70	25	15	7	5	3

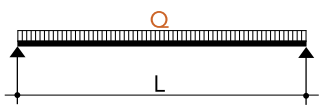

L = mm.		500	1000	1500	2000	2500	3000
PF	Q	64	15	5	2	-	-
PF1		160	53	16	7	-	-
PF7		235	100	32	14	-	-
PF2		340	165	51	21	-	-

PA 30 GRIP
Mensola in profilo Grip

APPLICAZIONE

Installazioni a parete, soffitto o pavimento di tubazioni.

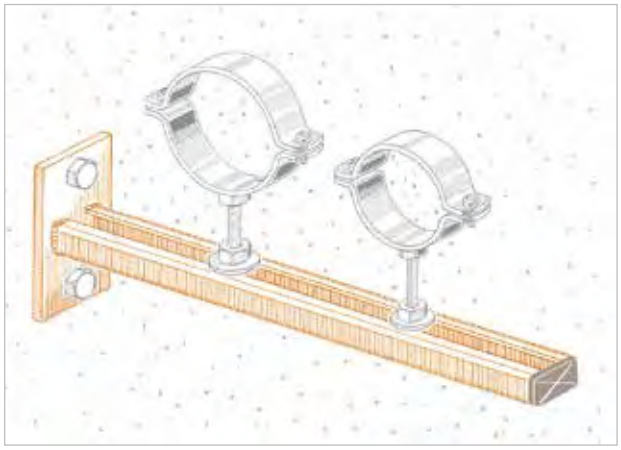

CARATTERISTICHE E VANTAGGI

> La **godronatura brevettata** ai lati della cava, sia sul lato esterno che su quello interno, garantisce una **elevata resistenza** allo scivolamento degli elementi di connessione.
> Realizzata **in profilo PF1 Grip.**



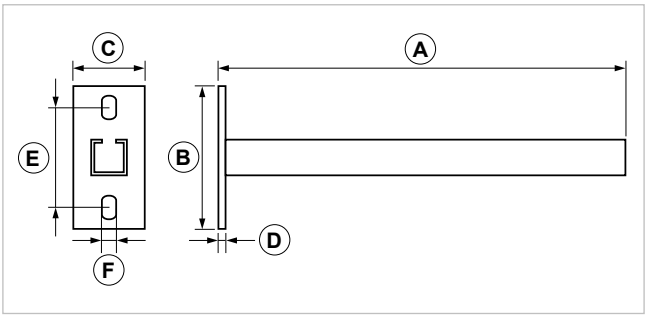

COD	TIPO	Finitura	Profilo	A	B	C	D	E	F
161220	**PA 30 GRIP**	Zincata	PF1 grip	285	100	50	5	70	10x16,5

CARICHI AMMISSIBILI

TIPO	F1 F1 = daN	F1 F1 = daN	F2 F2 F2 = daN	Q Q = daN
PA 30 grip	75	37	40	75

F = carico concentrato in daN. - Q = carico uniformemente distribuito in daN.
Tensione ammissibile 140 N/mm2. - Freccia ammissibile L/125.
Per il fissaggio a muro attenersi alle caratteristiche di tenuta dell'ancorante o del supporto di raccordo.

DATI TECNICI MATERIALI

MATERIALE = Acciaio DX51 DZ200 EN 10142 zincatura sendzimir

PA 40 GRIP
Mensola in profilo Grip medio

APPLICAZIONE

Installazioni a parete, soffitto o pavimento di tubazioni.

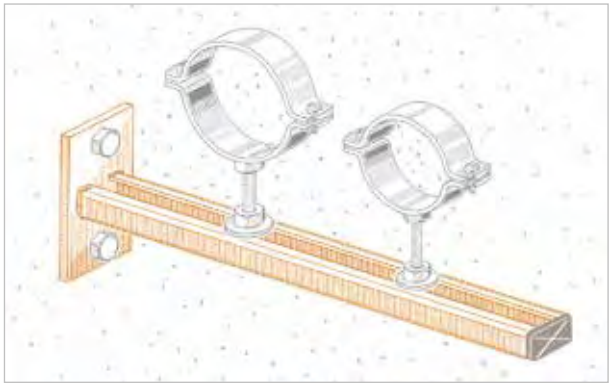

CARATTERISTICHE E VANTAGGI

> La **godronatura brevettata** ai lati della cava, sia sul lato esterno che su quello interno, garantisce una **elevata resistenza** allo scivolamento degli elementi di connessione.
> Le **asole rettangolari** consentono l'introduzione degli elementi di collegamento anche in fase d'opera.
> Realizzata **in profilo PF2 Grip.**

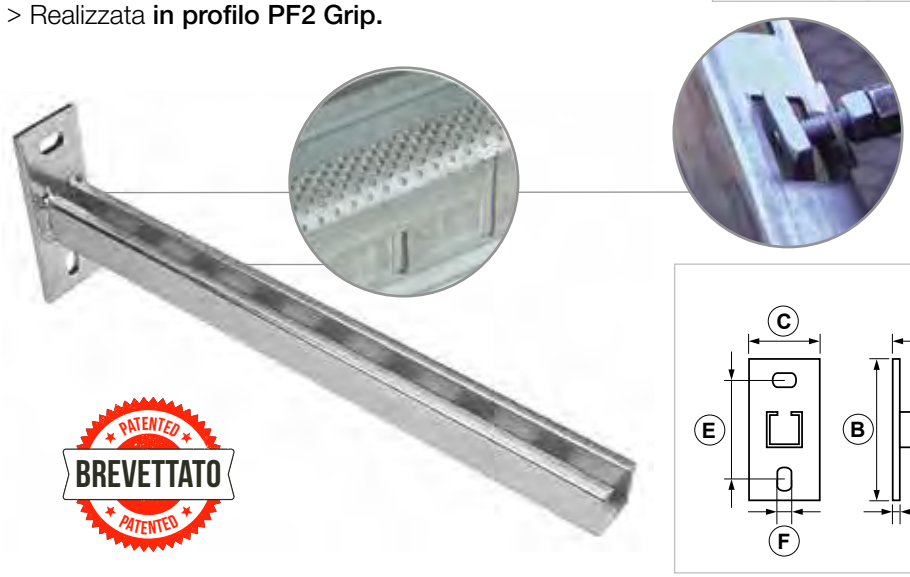

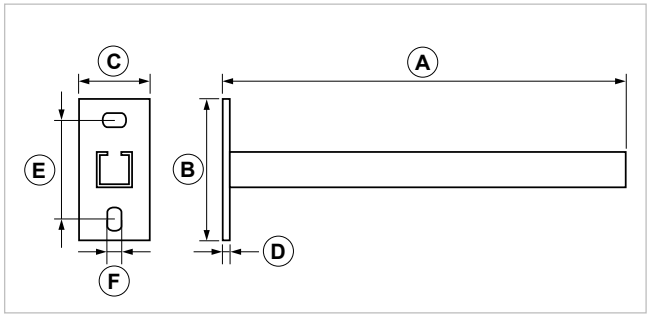

COD	TIPO	Finitura	Profilo	A	B	C	D	E	F
161225	**PA 40 GRIP**	Zincata	PF2 grip	400	130	50	6	95	10,5 x 20

CARICHI AMMISSIBILI

TIPO	F1 F1 = daN	F1 F1 = daN	F2 F2 F2 = daN	Q Q = daN
PA 40 grip	110	50	55	110

F = carico concentrato in daN. - Q = carico uniformemente distribuito in daN.
Tensione ammissibile 140 N/mm2. - Freccia ammissibile L/125.
Per il fissaggio a muro attenersi alle caratteristiche di tenuta dell'ancorante o del supporto di raccordo.

DATI TECNICI MATERIALI

MATERIALE = Acciaio DD11 EN 10111 zincatura elettrolitica 7-8 µm

SAT - SAT1
Mensola a squadra in profilo Grip

APPLICAZIONE

Installazioni a parete di tubazioni.

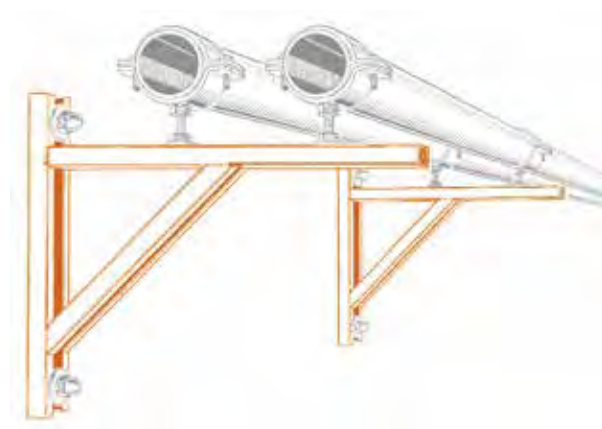

CARATTERISTICHE E VANTAGGI

> La **godronatura brevettata** ai lati della cava, sia sul lato esterno che su quello interno, garantisce una **elevata resistenza** allo scivolamento degli elementi di connessione.
> Asole di 23x10,5 (12,5) ed interasse 35 mm.
> Realizzata **in profilo PF1 Grip.**



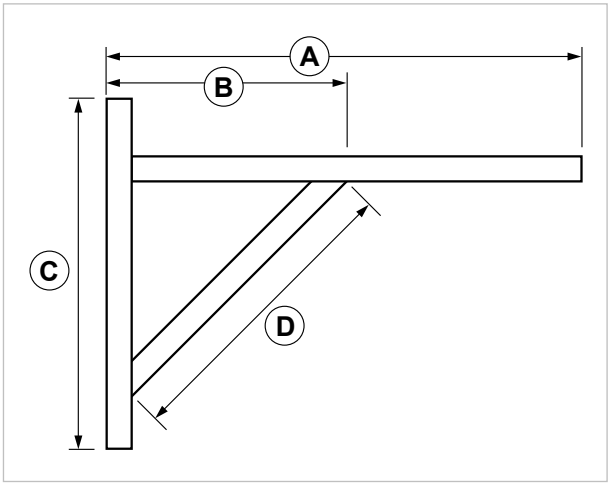

COD	TIPO	Finitura	Profilo	A	B	C	D
161255	**SAT GRIP**	Zincata	PF1 grip	370	190	280	250
161265	**SAT 1 GRIP**	Zincata	PF1 grip	545	270	385	380

CARICHI AMMISSIBILI

TIPO	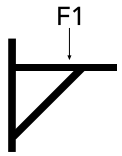 F1 = daN	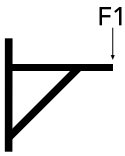 F1 = daN	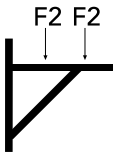 F2 = daN	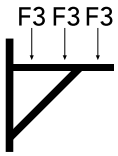 F3 = daN	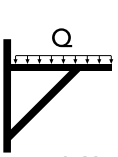 Q = daN
SAT GRIP	250	70	125	85	200
SAT 1 GRIP	200	40	90	55	130

F = carico concentrato in daN. - Q = carico uniformemente distribuito in daN.
Tensione ammissibile 140 N/mm2. - Freccia ammissibile L/125.
Per il fissaggio a muro attenersi alle caratteristiche di tenuta dell'ancorante o del supporto di raccordo.

DATI TECNICI MATERIALI

MATERIALE = Acciaio DD11 EN 10111 zincatura elettrolitica 7-8 µm

SAT - SAT1 BIANCA
Mensola a squadra in profilo Grip verniciato

APPLICAZIONE

Installazioni a parete di tubazioni, apparecchiature o mobiletti.

CARATTERISTICHE E VANTAGGI

> La **verniciatura in colore bianco** la rende ideale per installazioni che necessitano di particolare attenzione al lato estetico.
> Asole di 23x10,5 (12,5) ed interasse 35 mm.
> Completa di **3 tappi di chiusura.**

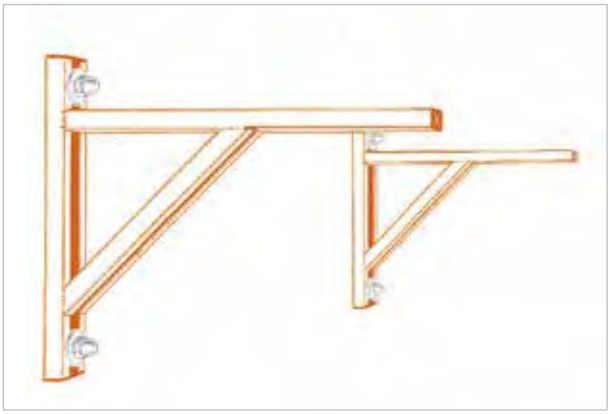



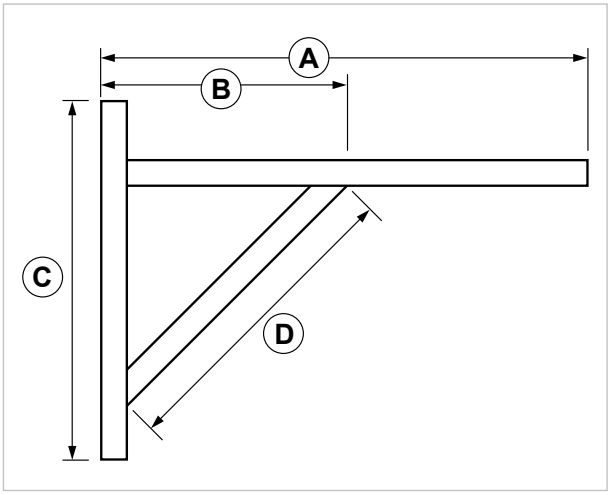

COD	TIPO	Finitura	Profilo	A	B	C	D
161256	**SAT BIANCA**	Verniciata bianca	PF1 grip	370	190	280	250
161266	**SAT 1 BIANCA**	Verniciata bianca	PF1 grip	545	270	385	380

CARICHI AMMISSIBILI

TIPO	F1 = daN	F1 = daN	F2 = daN	F3 = daN	Q = daN
SAT BIANCA	250	70	125	85	200
SAT 1 BIANCA	200	40	90	55	130

F = carico concentrato in daN. - Q = carico uniformemente distribuito in daN.
Tensione ammissibile 140 N/mm2. - Freccia ammissibile L/125.
Per il fissaggio a muro attenersi alle caratteristiche di tenuta dell'ancorante o del supporto di raccordo.

DATI TECNICI MATERIALI

MATERIALE = Acciaio DD11 EN 10111 zincatura elettrolitica 7-8 µm
TAPPI = PE Polietilene

SAT2
Mensola a squadra lunga in profilo Grip

APPLICAZIONE

Installazioni a parete di tubazioni o apparecchiature.

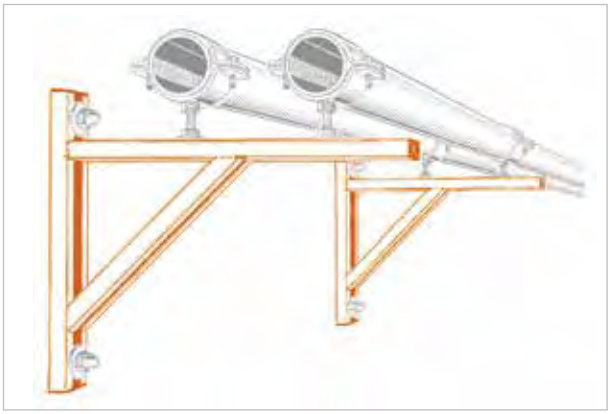

CARATTERISTICHE E VANTAGGI

> La **godronatura brevettata** ai lati della cava sia sul lato esterno che su quello interno garantisce una **elevata resistenza** allo scivolamento degli elementi di connessione.
> Le asole rettangolari di 28x15 mm ed interasse mm 50 consentono l'introduzione degli elementi di collegamento anche in fase d'opera.
> In **profilo PF2** grip e completa di **3 tappi di chiusura.**



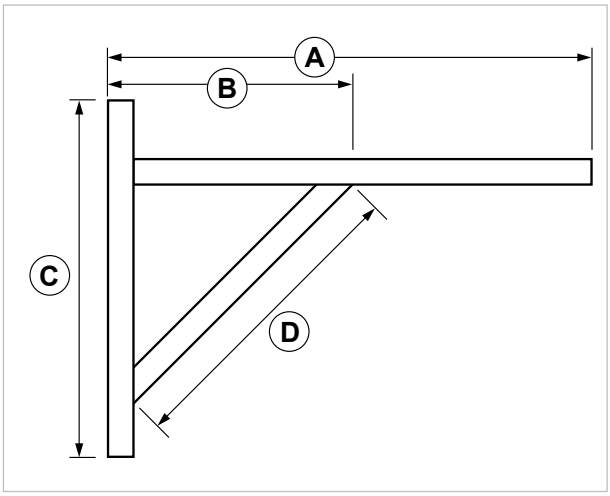

COD	TIPO	Finitura	Profilo	A	B	C	D
161270	**SAT2 GRIP**	Zincata	PF2 grip	880	510	450	580

CARICHI AMMISSIBILI

TIPO	F1 F1 = daN	F1 F1 = daN	F2 F2 F2 = daN	F3 F3 F3 F3 = daN	Q Q = daN
SAT2 GRIP	250	50	125	85	200

F = carico concentrato in daN. - Q = carico uniformemente distribuito in daN.
Tensione ammissibile 140 N/mm2. - Freccia ammissibile L/125.
Per il fissaggio a muro attenersi alle caratteristiche di tenuta dell'ancorante o del supporto di raccordo.

DATI TECNICI MATERIALI

MATERIALE = Acciaio DD11 EN 10111 zincatura a caldo 50 µm
TAPPI = PE Polietilene

PA
Supporto per profilo

APPLICAZIONE
Installazioni a parete, soffitto o pavimento.

CARATTERISTICHE E VANTAGGI
>Mensola di supporto **per profili PF/PF1/PF7.**



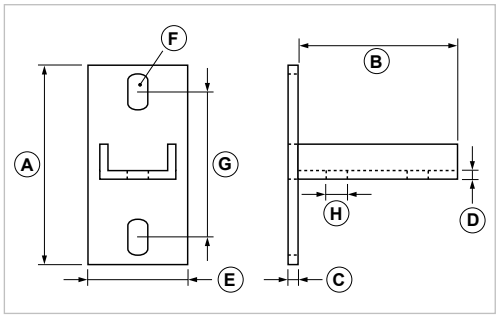

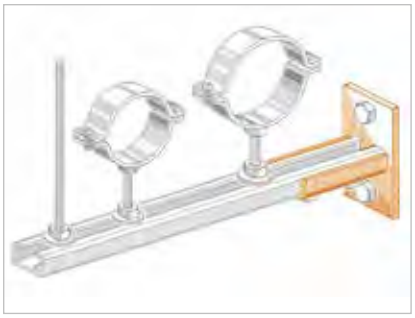

COD	TIPO	A	B	C	D	E	F	G	H
161200	**PA**	100	80	5	4	50	10X16,5	70	10,5

PA2
Supporto per profilo medio

APPLICAZIONE
Installazioni a parete, soffitto o pavimento.

CARATTERISTICHE E VANTAGGI
>Mensola di supporto **per profilo PF2.**
>I fori posti lateralmente rendono possibile anche la connessione con una rotazione del profilo di 90°.



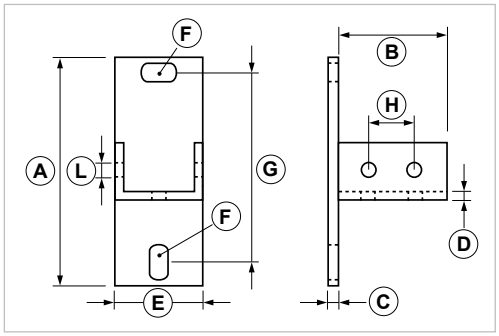

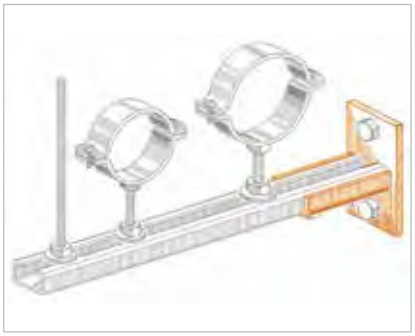

COD	TIPO	A	B	C	D	E	F	G	H	L
161202	**PA2**	130	100	6	5	50	10,5x20	72	50	10,5

DATI TECNICI MATERIALI
MATERIALE = Acciaio DD11 EN 10111 zincatura elettrolitica 7-8 µm

Carichi ammissibili a pag. 234

JDR
Dado a rombo Grip ad innesto rapido

APPLICAZIONE

Connessione di barre filettate su **profili PF / PF1 / PF7 / PF2.**

CARATTERISTICHE E VANTAGGI

> **Premontato**, per un'installazione velocissima.
> Si inserisce **in qualsiasi punto del profilo** con una **semplice rotazione di 90°.**
> Il dado interno, sul lato a contatto del profilo, è dotato di **godronatura antiscivolamento.**
> Fornito di rondella godronata e dotata di un piccolo uncino che blocca il dado impedendone lo sganciamento accidentale.

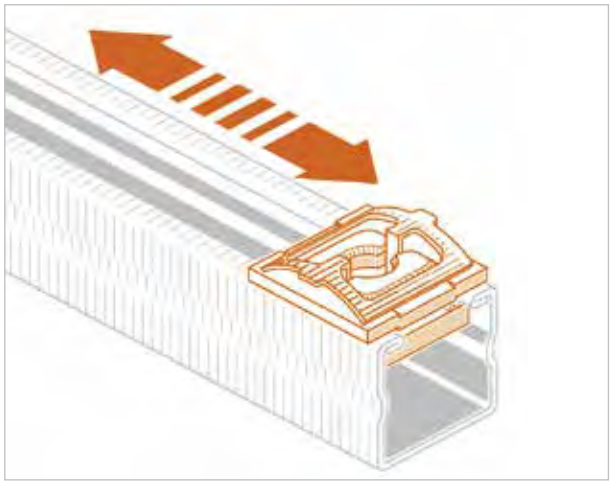



PATENTED BREVETTATO PATENTED

MONTAGGIO

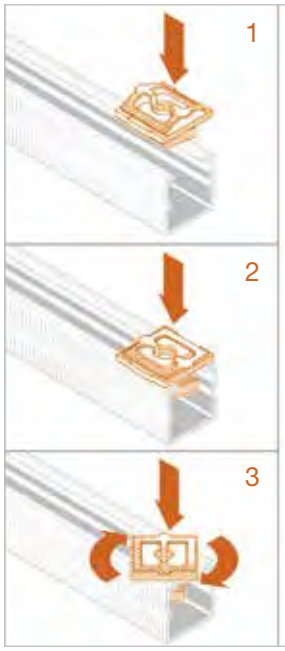

SMONTAGGIO

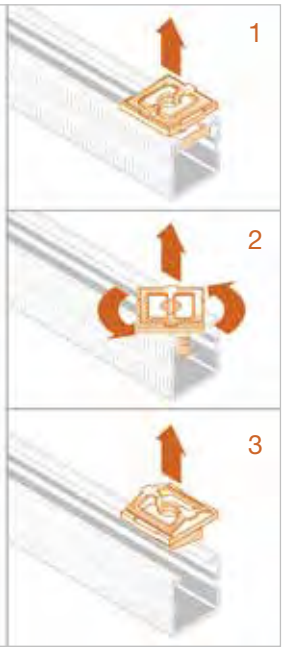

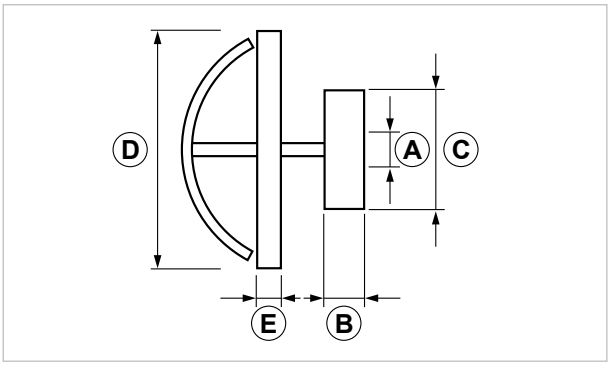

COD	TIPO	A	B	C	D	E
161901	**JDR 8 GRIP**	M8	5	15x27	30x30	3
161902	**JDR 10 GRIP**	M10	5	15x27	30x30	3

DATI TECNICI MATERIALI

MATERIALE = Acciaio DD11 EN 10111
INSERTO = Nylon PA 6.6
Carichi ammissibili a pag. 234

JDM
Fissaggio Grip ad innesto rapido

APPLICAZIONE

Connessione di collari su **profili PF / PF1 / PF7 / PF2.**

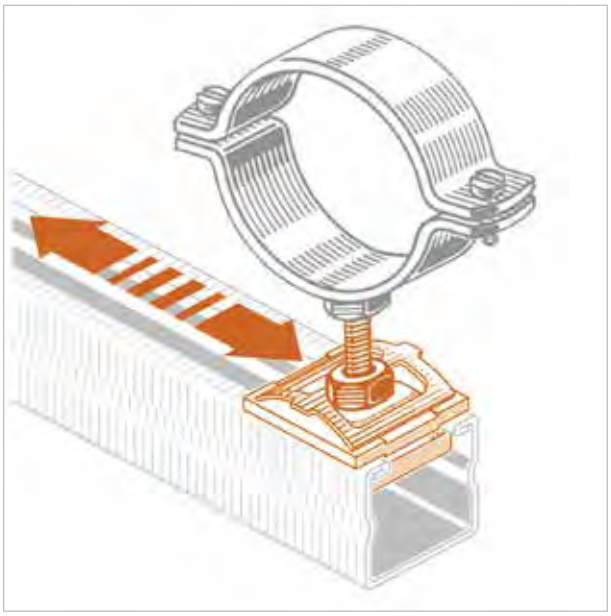

CARATTERISTICHE E VANTAGGI

> **Premontato** per un'installazione velocissima.
> Si inserisce **in qualsiasi punto del profilo** con una **semplice rotazione di 90°.**
> Il dado interno, sul lato a contatto del profilo, è dotato di **godronatura antiscivolamento.**
> Fornito di **rondella godronata, dado e tronchetto filettato.**
> La rondella è provvista di un piccolo uncino che previene lo sganciamento accidentale del dado.



PATENTED BREVETTATO PATENTED



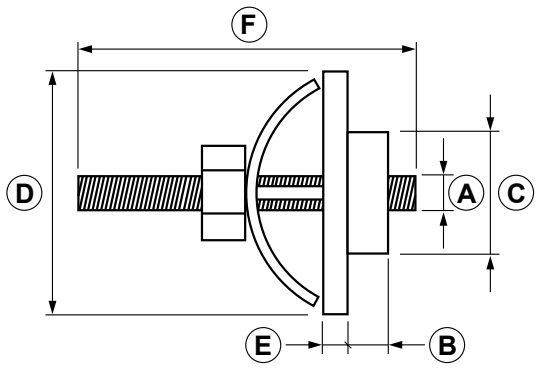

COD	TIPO	A	B	C	D	E	F
161920	**JDM 8X30 GRIP**	M8	5	15x27	30x30	3	32
161922	**JDM 8X70 GRIP**	M8	5	15x27	30x30	3	70
161930	**JDM 10X30 GRIP**	M10	5	15x27	30x30	3	32
161932	**JDM 10X70 GRIP**	M10	5	15x27	30x30	3	70

DATI TECNICI MATERIALI

MATERIALE = Acciaio DD11 EN 10111
INSERTO = Nylon PA 6.6
COMPONENTI = Acciaio 4.8 EN ISO 898.1 zincatura elettrolitica 7-8 µm
Carichi ammissibili a pag. 234

DM
Bullone testa a martello per profili leggeri

APPLICAZIONE
Connessioni su **profili PF / PF1 / PF7 / PF2.**

CARATTERISTICHE E VANTAGGI
> Si inserisce in **qualsiasi punto del profilo** con una semplice rotazione di 90°.
> Con dado e ranella forma un terminale filettato maschio robusto e solido.



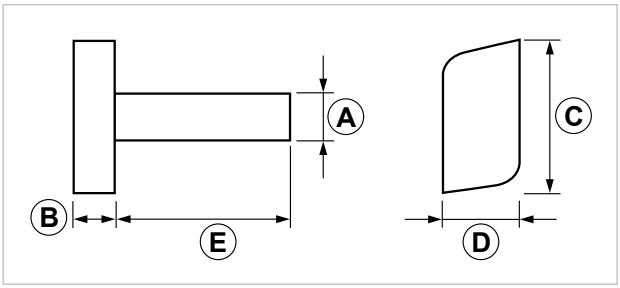

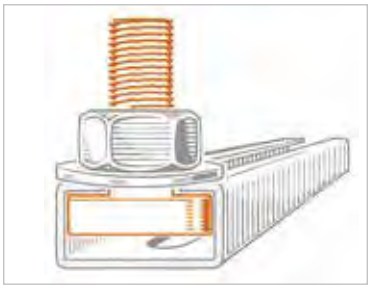

COD	TIPO	A	B	C	D	E
162290	**DM 8**	M8	7	26	13	30
162300	**DM 10**	M10	7	26	13	30
162310	**DM 12**	M12	7	26	13	30

DR
Dado a rombo Grip

APPLICAZIONE
Connessioni su **profili PF / PF1 / PF7 / PF2.**

CARATTERISTICHE E VANTAGGI
> Si inserisce in **qualsiasi punto del profilo** con una semplice rotazione di 90°.
> Il dado interno, sul lato a contatto del labbro del profilo, è dotato di **godronatura antiscivolamento.**

PATENTED BREVETTATO PATENTED



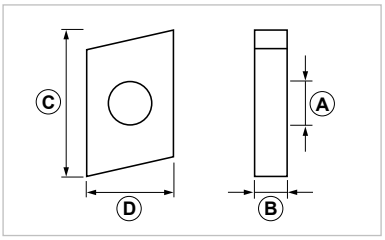

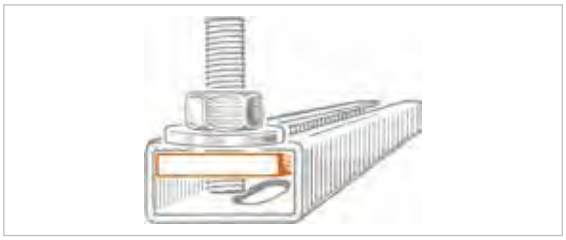

COD	TIPO	A	B	C	D
162001	**DR 6 GRIP**	M6	4	27	16
162101	**DR 8 GRIP**	M8	6	27	16
162201	**DR 10 GRIP**	M10	6	27	16

DATI TECNICI MATERIALI
BULLONE TESTA A MARTELLO = Acciaio legato CL- 6.8 zincatura elettrolitica 7-8 µm EN 10027
DADO A ROMBO GRIP = Acciaio DD11 EN 10111 zincatura elettrolitica 7-8 µm

CARICHI AMMISSIBILI

Per carico ammissibile si intende la resistenza ultima media a cui è stato applicato un coefficiente di sicurezza.
1 daN=1 kg. A - B = Carichi ammissibili Nm = Coppia di bloccaggio

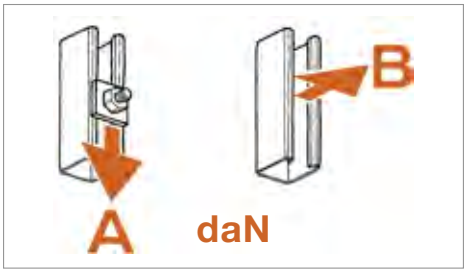

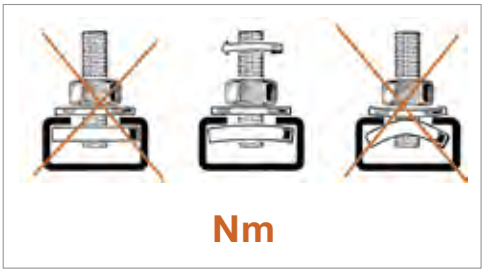

	PF			PF1			PF7			PF2		
TIPO	A	B	Nm	A	B	Nm	A	B	Nm	A	B	Nm
DR 8	50	150	13	55	200	13	55	200	13	55	200	13
DR 10	50	150	13	55	200	13	55	200	13	55	200	13
JDR 8	50	150	13	55	200	13	55	200	13	55	200	13
JDR 10	50	150	13	55	200	13	55	200	13	55	200	13
JDM 8	50	150	13	55	200	13	55	200	13	55	200	13
JDM 10	50	150	13	55	200	13	55	200	13	55	200	13
DM 8	70	250	20	80	350	20	80	350	20	80	350	20
DM 10	70	280	40	70	300	40	70	300	40	70	300	40
DM 12	80	280	40	80	300	50	80	300	50	80	300	50

CARICHI AMMISSIBILI

Supporto profilo

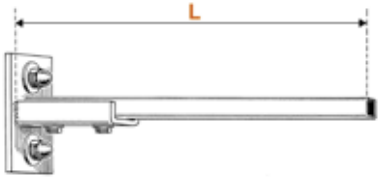

Materiale: DX 51 D e DD11 - **Carico di sicurezza** 140 N/mm2 (14 Kg./mm2)
F = carico concentrato in daN - Q = carico uniformemente distribuito in daN
La freccia non supera L/250.
Per carico ammissibile si intende la resistenza ultima media a cui è stato applicato un coefficiente di sicurezza. 1 daN=1 kg.
Per il fissaggio a muro attenersi alle caratteristiche di tenuta dell'ancorante o del supporto di raccordo.

TIPO	LUNGHEZZA mm L	F1 = daN	F1 = daN	F2 = daN	Q = daN
PF	200	42	20	20	42
	300	28	13	13	28
PF1	200	100	40	50	100
	350	55	27	30	55
	450	48	23	24	48
PF7	200	130	65	75	130
	350	85	40	40	85
	450	65	30	30	65
PF2	300	140	60	70	140
	600	70	35	35	70
	800	55	25	25	55

RONDELLA GRIP
di connessione

APPLICAZIONE

Connessione di componenti.

CARATTERISTICHE E VANTAGGI

> Rondella piana larga con **godronatura su entrambi i lati** per una maggiore resistenza allo scivolamento.

BREVETTATO



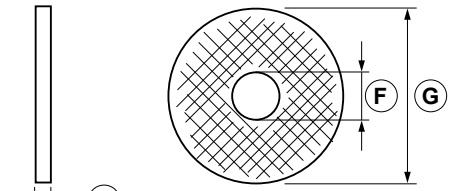



COD	TIPO	C	F	G
164000	**RO 6 GRIP**	2	6,5	24
164102	**RO 8 GRIP**	2,5	9	30
164200	**RO 10 GRIP**	2,5	11	30
164250	**RO 12 GRIP**	3	13	27

TRONCHETTO FILETTATO
di connessione

APPLICAZIONE

Connessione di collari e accessori.



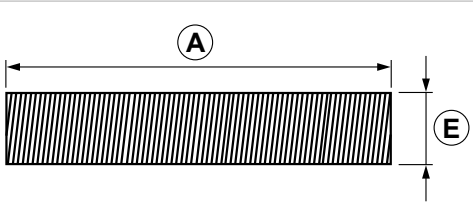

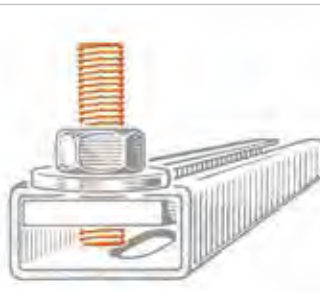

COD	TIPO	A	E
163200	**TR 6**	32	M6
163300	**TR 8**	32	M8
163500	**TR 10**	32	M10
163305	**TR 8x70**	70	M8
163505	**TR 10x70**	70	M10
163605	**TR 12x115**	115	M12

DATI TECNICI MATERIALI

RONDELLA = Acciaio DD11 EN 10111 zinc. el. 7-8 µm **/ TRONCHETTO** = Acciaio 4.8 EN ISO 898.1 zinc. el. 7-8 µm

BULLONE FLANGIATO
di connessione

APPLICAZIONE

Connessione di **DR-PF/ PF1/ PF7/ PF2-ANG/ ANGP.**



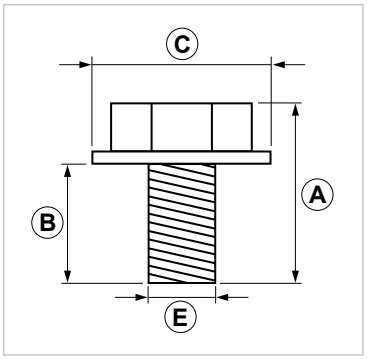

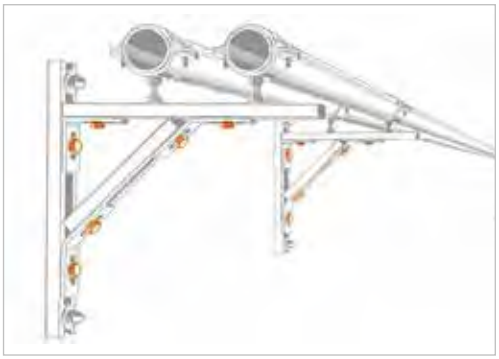

COD	TIPO	Testa esagonale	A	B	C	E
164500	**BU 8**	13	21	14	18	M8
164503	**BU 8X20**	13	28	20	18	M8
164511	**BU 10**	17	25	16	21	M10
164513	**BU 10X25**	17	34	25	21	M10

DADO ESAGONALE
di connessione

APPLICAZIONE

Connessione di componenti.



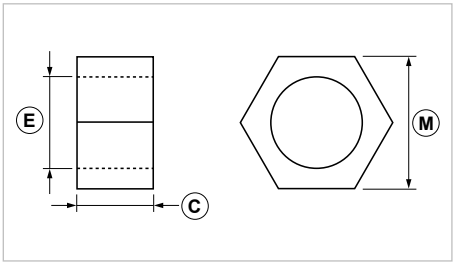

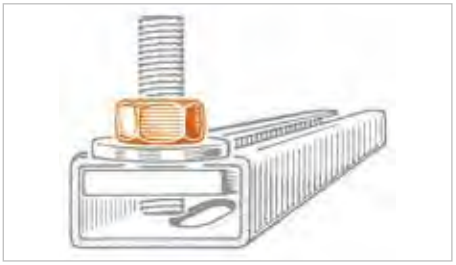

COD	TIPO	C	E	M
162500	**D 6**	5	M6	10
162600	**D 8**	6,5	M8	13
162700	**D 10**	8	M10	17
162750	**D 12**	10	M12	19
162800	**D 14**	11	M14	22
162801	**D 16**	13	M16	24
162802	**D 18**	15	M18	27
162803	**D 20**	16	M20	30

ANG GRIP
Angolare Grip

APPLICAZIONE
Realizzazione di mensole di sostegno senza saldature.

CARATTERISTICHE E VANTAGGI
> Permette il **collegamento a 90° o 45°** tra profili PF/ PF1/ PF7/ PF2.
> La godronatura offre **resistenza allo scivolamento.**



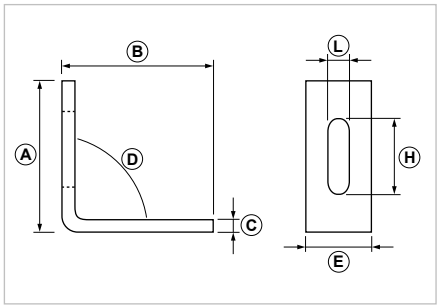

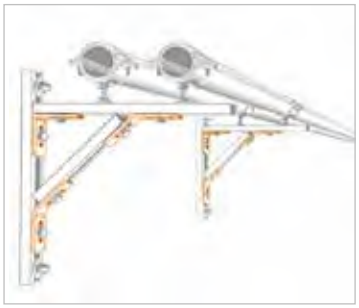

COD	TIPO	A	B	C	D	E	H	L
161001	**ANG 90 GRIP**	60	60	5	90	26	30	8,5
161101	**ANG 45 GRIP**	55	55	5	135	26	30	8,5

ANGP GRIP
Angolare pesante Grip

APPLICAZIONE
Realizzazione di mensole di sostegno senza saldature.

CARATTERISTICHE E VANTAGGI
> Permette il **collegamento a 90° o 45°** tra profili PF/ PF1/ PF7/ PF2.
> La godronatura offre **resistenza allo scivolamento.**



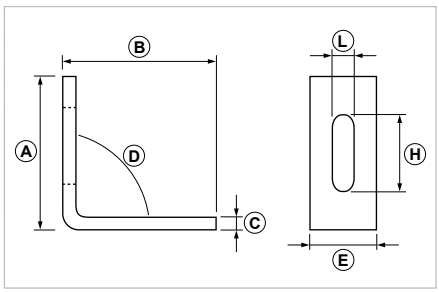



COD	TIPO	A	B	C	D	E	H	L
161011	**ANGP 90 GRIP**	70	70	6	90	30	33	10,5
161111	**ANGP 45 GRIP**	70	70	6	135	30	33	10,5

DATI TECNICI MATERIALI
MATERIALE = Acciaio DD11 EN 10111 zincatura elettrolitica 7-8 µm

DATI TECNICI MATERIALI

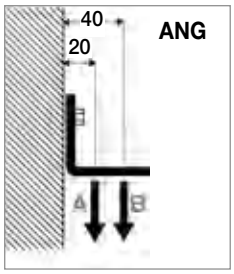

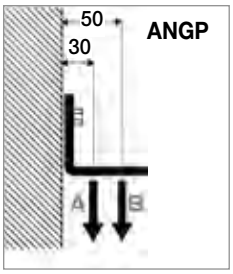

TIPO	A	B
ANG GRIP	140	80
ANGP GRIP	140	80

Per carico ammissibile si intende la resistenza ultima media a cui è stato applicato un coefficiente di sicurezza. 1 daN=1 kg.
A - B = Carichi ammissibili

PORTATE ANGOLARI E PROFILO

Carichi statici di esercizio
Materiale: DX 51 D e D D11 - F = carico concentrato in daN - Q = carico uniformemente distribuito in daN
Carico di sicurezza 140 N/mm2 (14 Kg./mm2)
La freccia non supera L/250 - Connessioni coefficiente di sicurezza 1/2 del valore di scivolamento.
Per il fissaggio a muro attenersi alle caratteristiche di tenuta del tassello o del supporto di raccordo

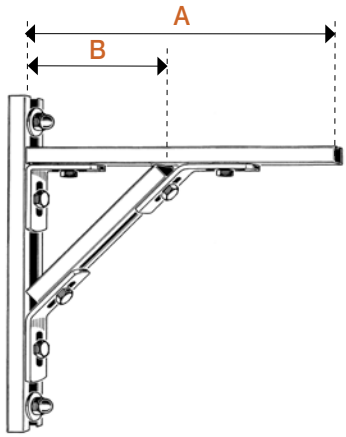

Per i profilati PF e PF5 sono stati utilizzati art. ANG90, ANG45, DR8, BU8 con coppia di serraggio bullone di 30 Nm.

Per i profilati PF1 e PF7 sono stati utilizzati art. ANGP90, ANGP45, DR10, BU10 con coppia di serraggio bullone di 35 Nm.

Per il profilato PF2 sono stati utilizzati art. ANGP90, ANGP45, DM10, D10 con coppia di serraggio bullone di 60 Nm.

TIPO	LUNGHEZZA mm A	B	F1 = daN	F1 = daN	F2 = daN	Q = daN
PF	350	240	110	45	80	110
	500	350	75	20	60	95
	800	600	32	10	30	45
PF1	350	240	135	75	85	135
	500	350	130	60	80	130
	750	500	100	30	75	110
	1000	800	60	20	40	70
PF7	350	240	140	75	95	140
	500	350	135	70	90	135
	750	500	110	45	85	115
	1000	800	80	20	50	80
PF2	500	300	150	85	110	150
	800	500	140	70	95	145
	1000	700	120	45	85	120
	1500	1000	90	20	55	90

DATI TECNICI MATERIALI

BULLONE FLANGIATO / DADO ESAGONALE = Acciaio 4.8 EN ISO 898.1 zincatura elettrolitica 7-8 µm

TRI
Supporto a squadra

APPLICAZIONE

Connessione di collari su **profili PF / PF1 / PF7 / PF2.**

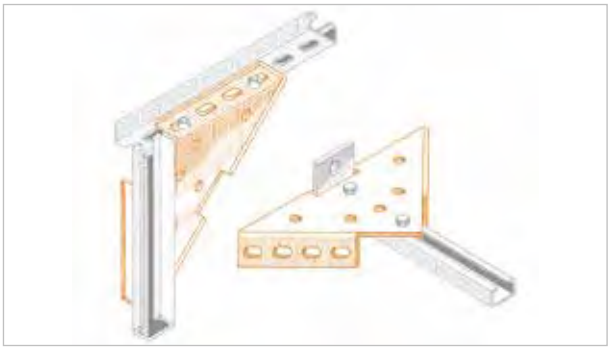

CARATTERISTICHE E VANTAGGI

> Per profili **PF/PF1/PF7/PF2** e per creare connessioni a 45° o 90°.
> Per mensole **PA30/PA40/SAT/SAT1/SAT2**, le rinforza e contrasta le spinte laterali.
> É indispensabile quando si utilizzano rulli o slitte di scorrimento.



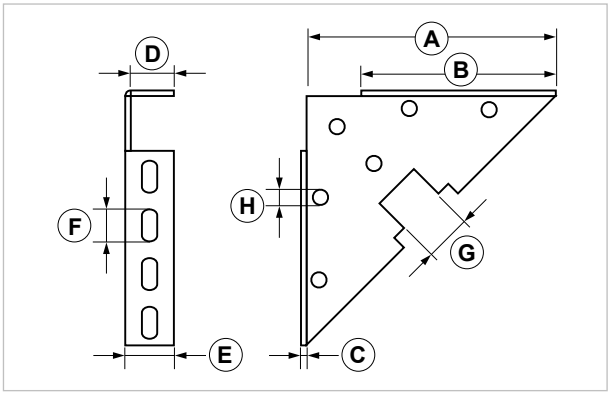

COD	TIPO	A	B	C	D	E	F	G	H
161300	**TRI**	183	140	4	31	35	11 x 23	35	11

CARICHI AMMISSIBILI

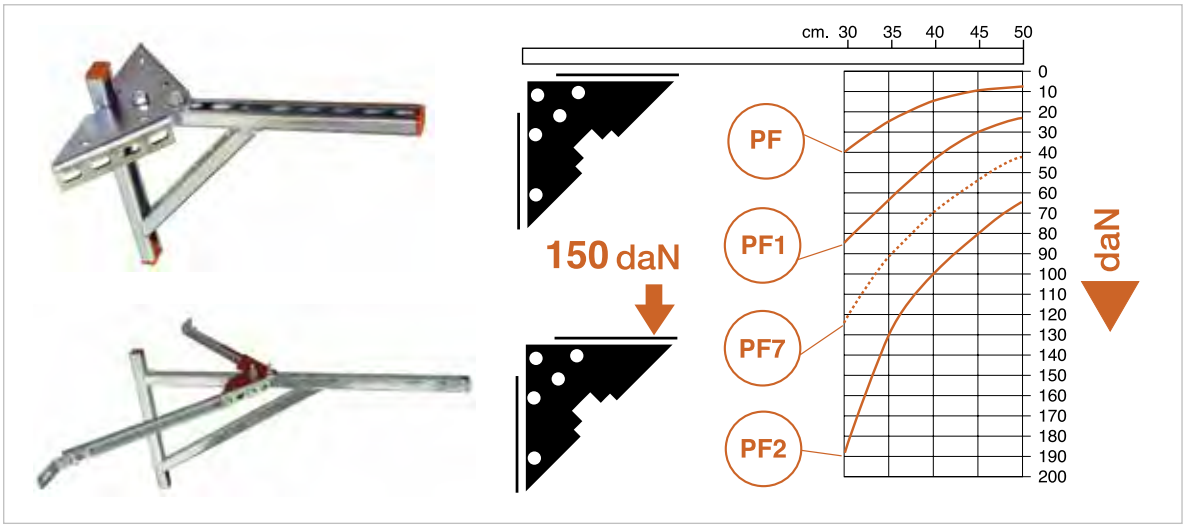

F = carico concentrato in daN. Q = carico uniformemente distribuito in daN. Tensione ammissibile 140 N/mm2.
Freccia ammissibile L/125. Per il fissaggio a muro attenersi alle caratteristiche di tenuta dell'ancorante o del supporto di raccordo.

DATI TECNICI MATERIALI

MATERIALE = Acciaio DD11 EN 10111 zincatura elettrolitica 7-8 µm

CON
Congiunzione profili

APPLICAZIONE

Congiunzione di barre e tronconi di profilo
PF / PF1 / PF7 / PF2.

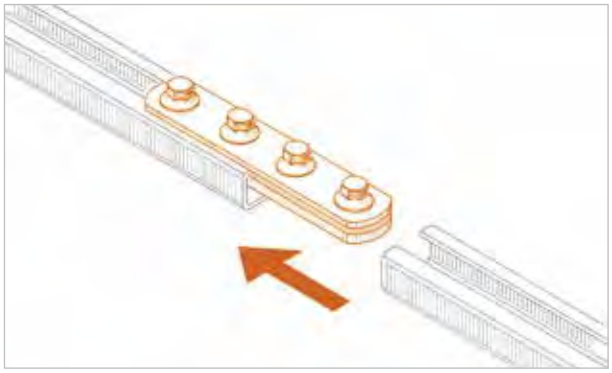

CARATTERISTICHE E VANTAGGI

> É utilizzabile sia sul lato cava che sul lato asole.
> Composta da piatto filettato, piatto con fori passanti TE con rondella.



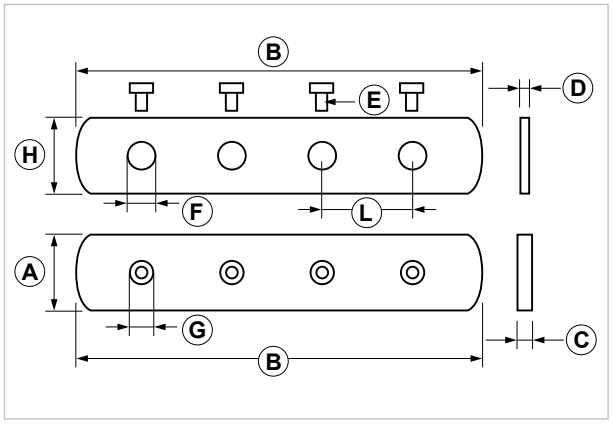

COD	TIPO	A	B	C	D	E	F	G	H	L
162400	**CON**	26	135	5	3	M8x14	9,5	M8	30	35

DATI TECNICI MATERIALI

MATERIALE = Acciaio DD11 EN 10111 zincatura elettrolitica 7-8 µm



SISTEMI DI **STAFFAGGIO INDUSTRIALE**



SISTEMA PESANTE
G-STRUT

PROFILO INDUSTRIALE..... 242

PF3 - PF4 - Profilo pesante G-Strut
PF6 - Profilo pesante G-Strut
PF3D - Profilo pesante doppio G-strut

MENSOLE DI SOSTEGNO..... 246

PAP 30/100 - Mensola in profilo pesante PF3
PAB S - Piastra base a 2 fori
PAP S - PAPD S - Piastra base a 6 fori
PAP - Supporto profilo pesante
PA3 - Base per profilo pesante
RA 400 - Angolare di rinforzo pesante
PN 300/600 - Puntone di rinforzo G-Strut
TRI S - Supporto a squadra pesante

ELEMENTI DI CONNESSIONE INDUSTRIALE..... 254

JBR 10 - Bullone rapido di connessione
JDRP - Piastra con dado a rombo rapido
JDMP - Piastra ad innesto rapido G-Strut per fiss. collari
JDA - Dado a rombo rapido a farfalla
DMPR - Dado a rombo con tronchetto e ranella
DMP - Bullone testa a martello per profili pesanti
DRP - Dado a rombo per profili pesanti
BU - Bullone per profili pesanti
Rondella pesante
Rondella piana larga

ANGOLARI E CONNESSIONI PER PROFILI PESANTI..... 262

ANS 90/ ANS4 90 - Angolare conness. rapida 2 e 4 fori
ANS 135 - Angolare connessione rapida a 3 fori
ANS 45 - Angolare connessione rapida bordato
ANS 90 2D - Angolare connessione rapida 2D
ANS 90 3D - Angolare connessione rapida 3D
ANS 90 4D - Angolare connessione rapida 4D
CON S - Piastra di congiunzione connessione rapida
PON S - Piastra a ponte connessione rapida
ANG2 90 - Angolare a 2 fori per profili pesanti
ANG3 - Angolare a 3 fori per profili pesanti
Piastra piana per profili pesanti
Piastra sagomata per profili pesanti
Piastra angolare per profili pesanti
Piastra angolare per profili pesanti fino a 4 vie
ANG R - Angolare di rinforzo

PF3-PF4
Profilo pesante G-Strut

APPLICAZIONE

Realizzazione di mensole, telai portanti di sostegno, staffaggio di tubazioni.

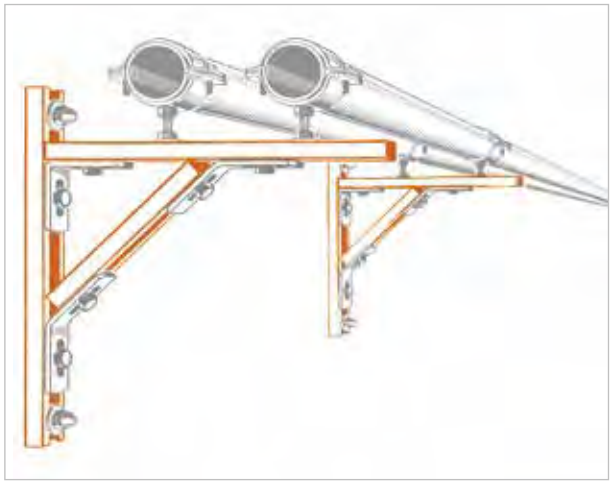

CARATTERISTICHE E VANTAGGI

> La piegatura dei bordi garantisce un' **elevata resistenza** allo scivolamento degli elementi di connessione.
> La **versatilità** del profilo permette di creare una vasta gamma di soluzioni per esigenze diverse.
> Le asole consentono maggior **facilità di fissaggio.**
> La **scala metrica** sul lato agevola le operazioni di taglio.

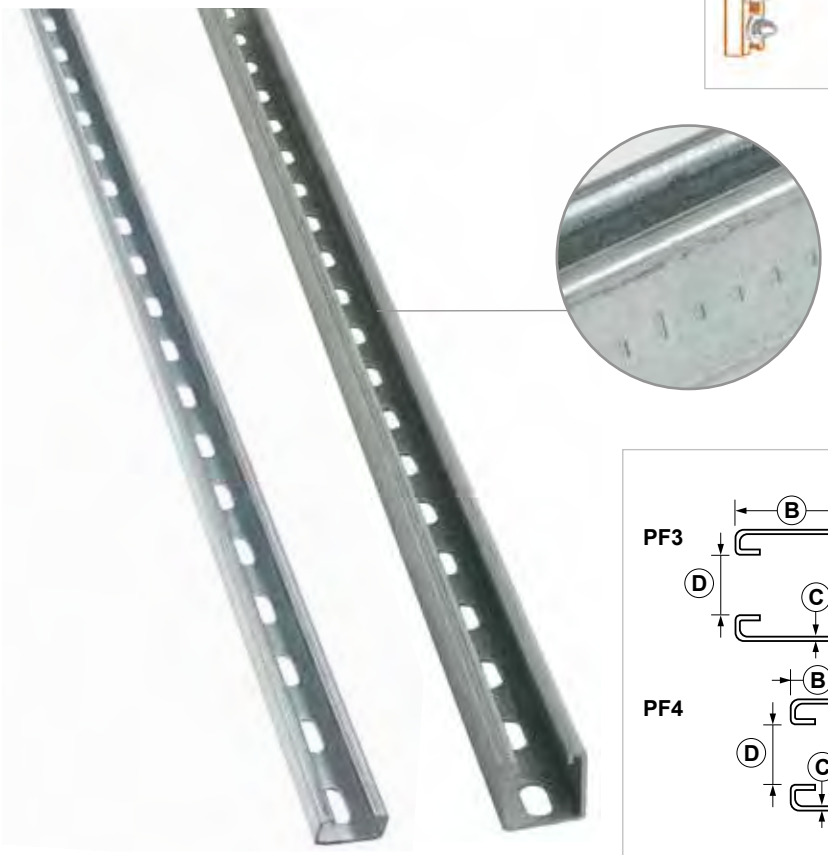

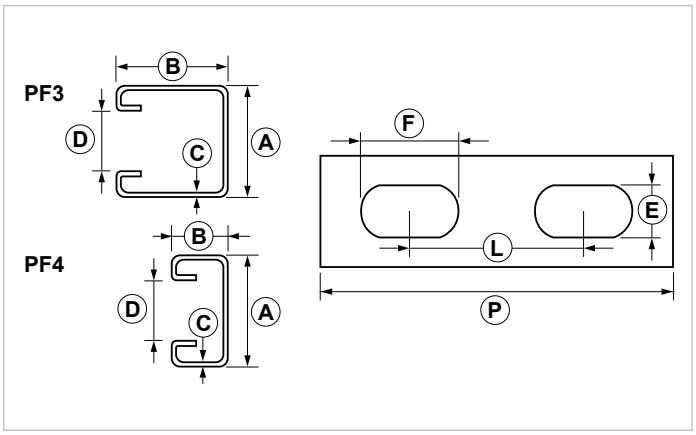

COD	TIPO	A	B	C	D	E	F	L	P
160302	**PF3L MT3**	41	41	2	21	13	30	50	3000
160305	**PF3 MT3**	41	41	2,5	21	13	30	50	3000
160306	**PF3 MT6**	41	41	2,5	21	13	30	50	6000
160400	**PF4 MT3**	41	21	2	21	13	30	50	3000

DATI TECNICI MATERIALI

MATERIALE PF3-PF4= Acciaio DX51 DZ200 EN 10142 zincatura sendzimir
MATERIALE PF3L = Acciaio DX51 DZ140 EN 10142 zincatura sendzimir

PF6
Profilo pesante G-Strut

APPLICAZIONE

Realizzazione di staffaggi pesanti, mensole, telai portanti, sostegni per impianti antincendio.

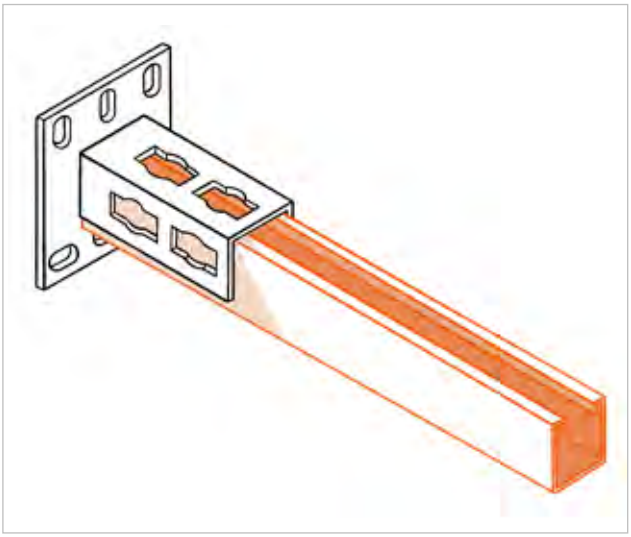

CARATTERISTICHE E VANTAGGI

> La piegatura dei bordi garantisce un'**elevata resistenza allo scivolamento** degli elementi di connessione.
> La **versatilità** del profilo permette di creare una vasta gamma di soluzioni per esigenze diverse.
> Le asole consentono maggior **facilità di fissaggio**.



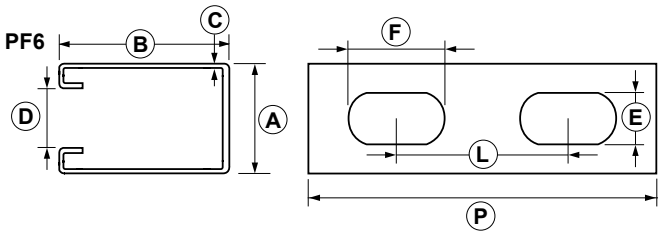

COD	TIPO	A	B	C	D	E	F	L	P
160600	**PF6 MT6**	41	61	2,5	21	14	30	50	6000

CARICHI MASSIMI F (daN) IN FUNZIONE DELLA LUCE TOTALE PER FRECCIA MAX <1/200

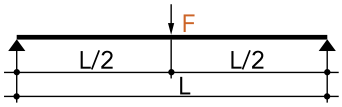

LUCE L (mm)										
500	750	1000	1250	1500	1750	2000	2500	3000	3500	4000
Limite per snervamento				Limite per freccia						
910	606	455	364	320	285	218	139	97	71	54

Dati espressi in daN.
1 daN=1 kg.

Per determinare il carico ammissibile, fare riferimento alle tabelle di pagina 249.

DATI TECNICI MATERIALI

MATERIALE= Acciaio DX51D - EN 10346

PF3D
Profilo pesante doppio G-Strut

APPLICAZIONE

Realizzazione di staffaggi pesanti, mensole, telai portanti, sostegni per impianti antincendio.

CARATTERISTICHE E VANTAGGI

> La piegatura dei bordi garantisce un' **elevata resistenza** allo scivolamento degli elementi di connessione.
> La **versatilità** del profilo permette di creare una vasta gamma di soluzioni per esigenze diverse.
> Le asole consentono maggior **facilità di fissaggio.**

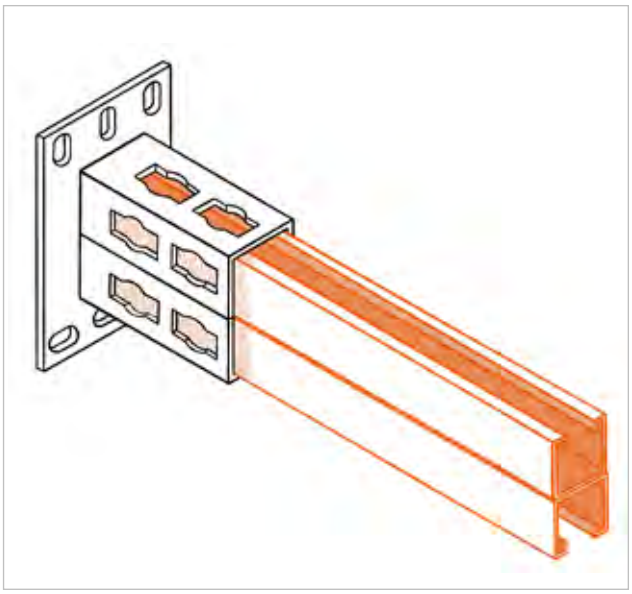



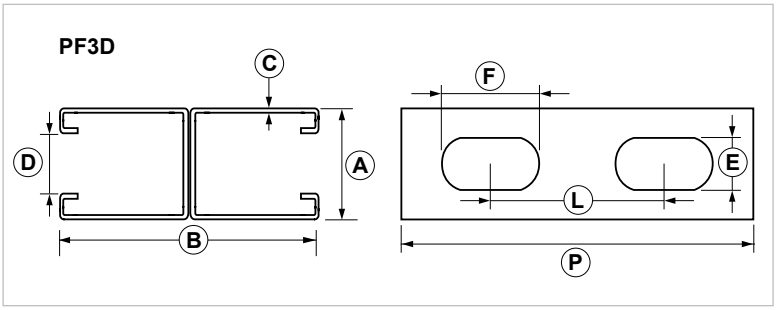

COD	TIPO	A	B	C	D	E	F	L	P
160800	**PF3D MT6**	41	41+41	2,5	21	13	30	50	6000

CARICHI MASSIMI F (daN) IN FUNZIONE DELLA LUCE TOTALE PER FRECCIA MAX <1/200

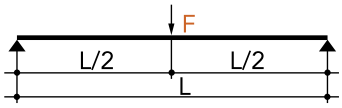

LUCE L (mm)										
500	750	1000	1250	1500	1750	2000	2500	3000	3500	4000
Limite per snervamento								Limite freccia		
1171	780	585	468	390	334	292	234	168	123	94

Dati espressi in daN.
1 daN=1 kg.

Per determinare il carico ammissibile, fare riferimento alle tabelle di pagina 249.

DATI TECNICI MATERIALI

MATERIALE= Acciaio DX51D - EN 10346

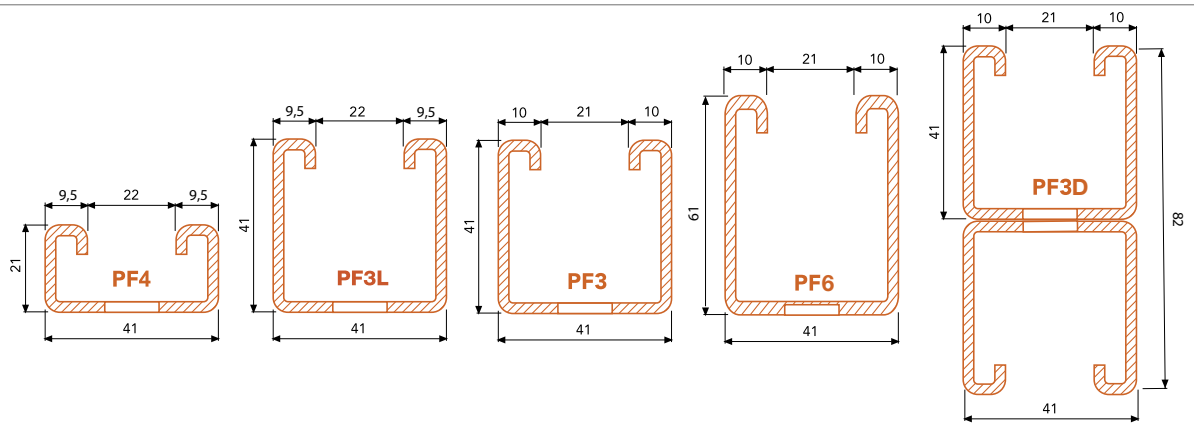

PROFILATO	SPESSORE mm.	PESO Kg./m.	AREA RESISTENTE mm^2	Valori statici riferiti agli assi neutri						
				Jx cm^4	Jy cm^4	Wx cm^3	Wy cm^3	A	B	C
PF4	2	1,48	165,20	0,91	4,31	0,82	2,10	30	13	50
PF3	2,5	2,56	308,01	6,96	9,62	3,36	4,68	30	13	50
PF3L	2	2,06	245,10	5,33	7,71	2,58	3,70	30	13	50
PF6	2,5	3,46	424,00	18,57	13,19	5,95	6,43	30	13	50
PF3D	2,5	5,12	616,02	41,49	18,98	10,12	9,25	30	13	50

CARICHI AMMISSIBILI

Materiale: acciaio al carbonio DX 51 D - **Asse prove** x -x - **Perfetto ritorno elastico** - **Carico di sicurezza** 140 N/mm2 (14 Kg./mm2)

F = carico concentrato in daN - Q = carico uniformemente distribuito in daN - La freccia non supera L/250

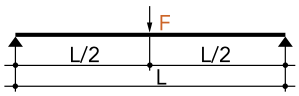

L = mm.		500	1000	1500	2000	2500	3000
PF4	F	100	40	18	10	6	4
PF3		370	180	120	65	40	30
PF3L		295	145	95	52	30	16
PF6		450	227	160	109	70	48
PF3D		585	292	195	146	117	84

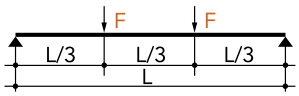

L = mm.		500	1000	1500	2000	2500	3000
PF4	F	80	23	10	5	3	-
PF3		280	140	70	40	25	15
PF3L		220	110	50	28	16	11
PF6		300	200	110	70	40	20
PF3D		400	250	230	110	60	25

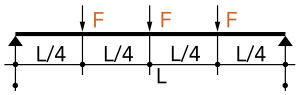

L = mm.		500	1000	1500	2000	2500	3000
PF4	F	53	16	7	4	2	-
PF3		150	80	50	25	15	10
PF3L		100	50	35	17	10	6
PF6		180	90	55	37	24	16
PF3D		240	130	67	45	31	21

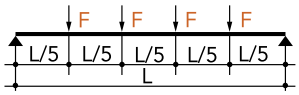

L = mm.		500	1000	1500	2000	2500	3000
PF4	F	45	13	5	3	-	-
PF3		110	70	40	20	13	9
PF3L		90	45	30	15	8	5
PF6		160	120	51	33	23	14
PF3D		210	190	66	42	30	20

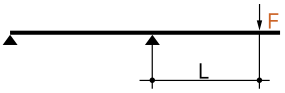

L = mm.		500	1000	1500	2000	2500	3000
PF4	F	52	15	10	5	3	-
PF3		110	55	30	20	13	5
PF3L		75	25	15	7	5	3
PF6		135	62	35	25	19	7
PF3D		200	90	50	35	25	10

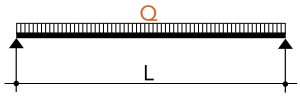

L = mm.		500	1000	1500	2000	2500	3000
PF4	Q	200	65	20	8	4	-
PF3		700	335	131	55	28	15
PF3L		500	180	100	42	20	11
PF6		900	450	220	110	90	45
PF3D		1200	700	370	270	120	80

PAP
Mensola in profilo pesante PF3

APPLICAZIONE
Installazioni a parete, soffitto o pavimento di tubazioni.

CARATTERISTICHE E VANTAGGI
> La piegatura ai lati della cava garantisce un' **elevata resistenza** allo scivolamento degli elementi di connessione.
> Realizzata **in profilo PF3** e tappo di chiusura in testa.



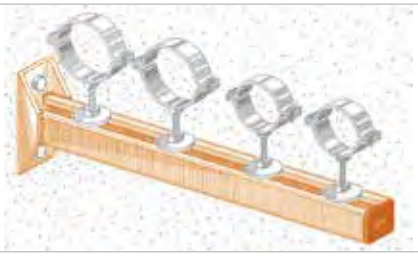

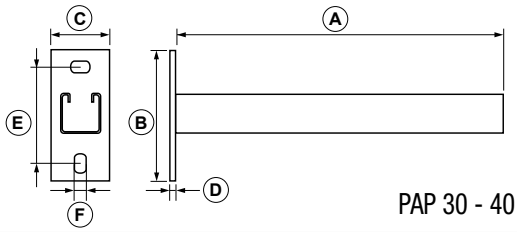

PAP 30 - 40

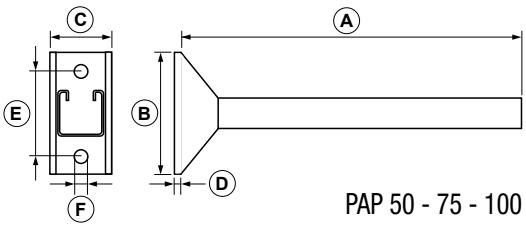

PAP 50 - 75 - 100

COD	TIPO	Profilo	Finitura	A	B	C	D	E	F
161228	**PAP 30**	PF3	Zincata	300	130	50	6	95	12,5
161229	**PAP 40**	PF3	Zincata	400	130	50	6	95	12,5
161230	**PAP 50**	PF3	Zincata	500	130	53	5	90	14
161233	**PAP 75**	PF3	Zincata	750	130	53	5	90	14
161235	**PAP 100**	PF3	Zincata	1000	130	53	5	90	14

CARICHI AMMISSIBILI

TIPO	F1 F1 = daN	F1 F1 = daN	F2 F2 F2 = daN	Q Q = daN
PAP 30	180	90	90	180
PAP 40	140	80	80	140
PAP 50	185	95	95	185
PAP 75	125	60	60	125
PAP 100	90	30	30	90

F = carico concentrato in daN. - Q = carico uniformemente distribuito in daN.
Tensione ammissibile 140 N/mm2. - Freccia ammissibile L/125.
Per il fissaggio a muro attenersi alle caratteristiche di tenuta dell'ancorante o del supporto di raccordo.

DATI TECNICI MATERIALI
MATERIALE = Acciaio DD11 EN 10111 zincatura elettrolitica 7-8 µm

PAB S
Piastra base a due fori

APPLICAZIONE
Installazioni a parete, soffitto o pavimento.

CARATTERISTICHE E VANTAGGI
> Mensola di supporto **per profili PF3 e PF4.**
> L'esclusiva sagomatura delle asole rende possibile la **connessione rapida** del profilo con il bullone "JBR 10" (cod. 161950).
> Le asole sono presenti su tutti e 3 i lati per consentire il posizionamento del profilo anche con rotazione di 90°.

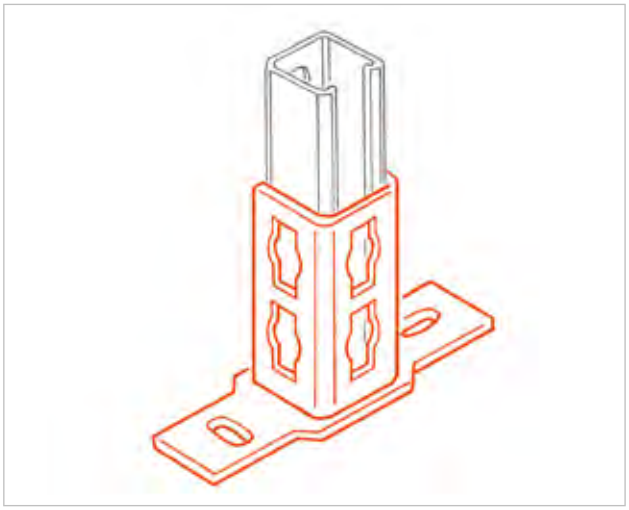



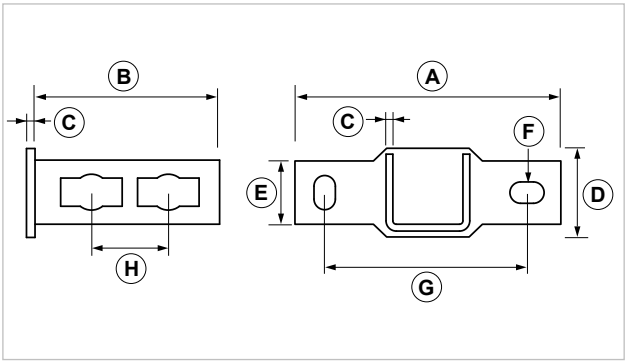

COD	TIPO	A	B	C	D	E	F	G	H
161215	**PAB S**	175	108	5	56	40	13x30	118	47

CARICHI AMMISSIBILI

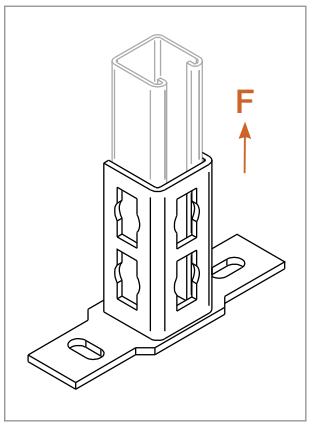

TIPO	F
PAB S	500

F = carico concentrato in daN.

DATI TECNICI MATERIALI
MATERIALE = Acciaio DD11 EN 10111 zincatura elettrolitica 7-8 µm EN ISO 12329

PAP S - PAPD S
Piastra base a 6 fori

APPLICAZIONE
Installazioni a parete, soffitto o pavimento.

CARATTERISTICHE E VANTAGGI
> PAP S, mensola di supporto **per profili PF3 e PF4;** PAPD S, mensola di supporto **per profili PF3D.**
> L'esclusiva sagomatura delle asole rende possibile la **connessione rapida** del profilo con il bullone "JBR 10" (cod. 161950).
> Le asole sono presenti su tutti e 3 i lati per consentire il posizionamento del profilo anche con rotazione di 90°.
> **Fissaggio robusto** grazie ai 6 fori di fissaggio.

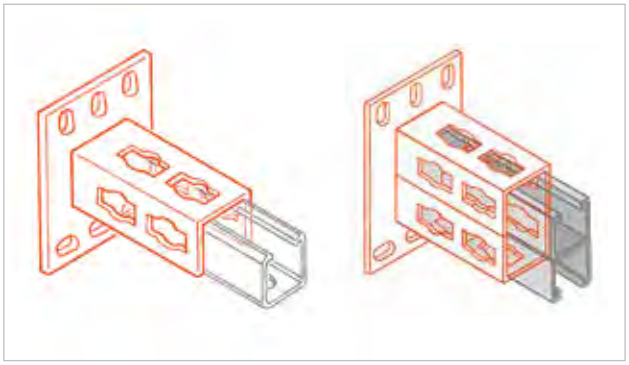

PAP S



PAPD S



PAP S

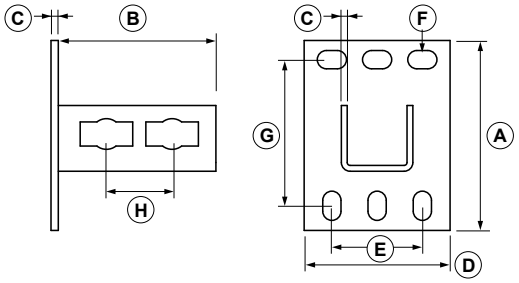

PAPD S

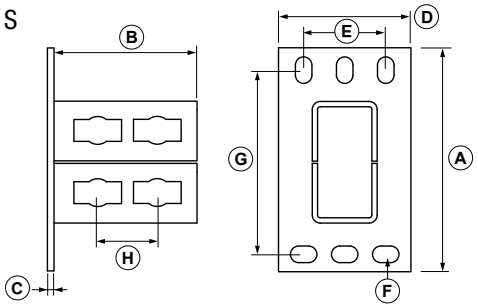

COD	TIPO	A	B	C	D	E	F	G	H
161208	**PAP S**	130	108	5	100	62	13x20	100	47
161209	**PAPD S**	170	108	8	130	62	13x20	140	47

CARICHI AMMISSIBILI

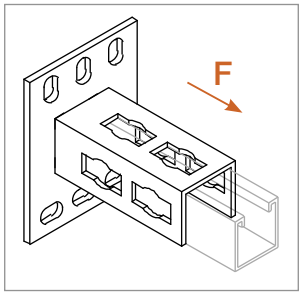

TIPO	F
PAP S	500
PAPD S	500

F = carico concentrato in daN.

DATI TECNICI MATERIALI
MATERIALE = Acciaio DD11 EN 10111 zincatura elettrolitica 7-8 µm EN ISO 12329

PAP
Supporto profilo pesante

APPLICAZIONE

Installazioni a parete, soffitto o pavimento..

CARATTERISTICHE E VANTAGGI

> Mensola di supporto **per profili PF3 e PF4.**
> I fori posti lateralmente rendono possibile anche la connessione con una **rotazione del profilo di 90°.**



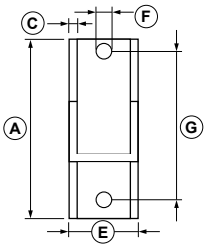

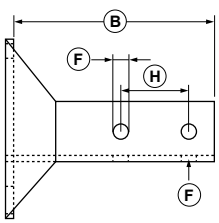

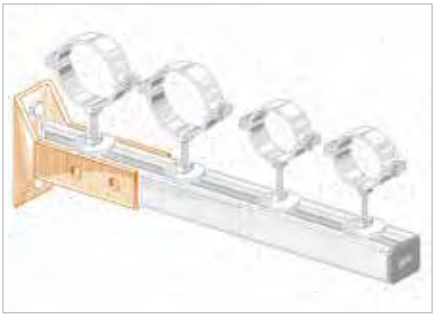

COD	TIPO	A	B	C	E	F	G	H
161205	**PAP**	130	150	5	53	14	90	50

CARICHI AMMISSIBILI

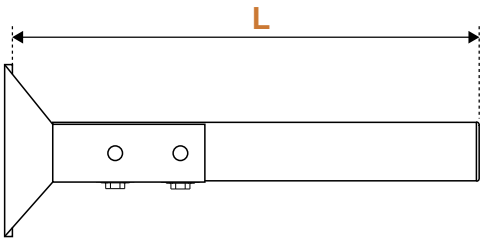

Per il profilato PF3 sono stati utilizzati art. PAPS, N° 2 JBR10 con coppia di serraggio del bullone di 40 Nm.

Per il profilato PF4 sono stati utilizzati art. PAP, DRP12, BU12 con coppia di serraggio del bullone di 70 Nm.

TIPO	LUNGHEZZA mm L	F1 = daN	F1 = daN	F2 = daN	Q = daN
PF4	200	110	45	45	110
	350	60	30	30	60
	450	50	25	25	50
PF3	300	300	160	160	300
	400	230	115	115	230
	600	150	75	75	150
	800	100	50	50	100

F = carico concentrato in daN. - Q = carico uniformemente distribuito in daN.
Tensione ammissibile 140 N/mm2. - Freccia ammissibile L/125.
Per carico ammissibile si intende la resistenza ultima media a cui è stato applicato un coefficiente di sicurezza.
1daN=1 kg. Per il fissaggio a muro attenersi alle caratteristiche di tenuta dell'ancorante o del supporto di raccordo.

PA 3
Base per profilo pesante

APPLICAZIONE
Installazioni a pavimento.

CARATTERISTICHE E VANTAGGI
> Base di supporto a pavimento **per profili PF3 e PF4.**
> I fori posti lateralmente rendono possibile anche la connessione con una **rotazione del profilo di 90°.**

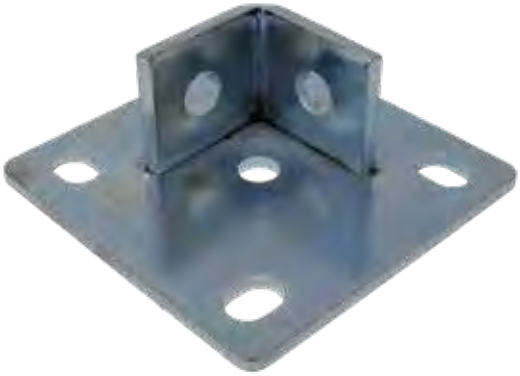

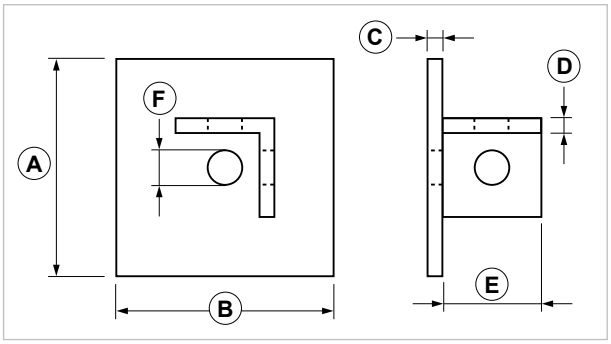

COD	Tipo	A	B	C	D	E	F
161210	**PA 3**	88	88	6	6	40	14

TRI S
Supporto a squadra pesante

APPLICAZIONE
Rinforzo angolare di installazioni con carichi pesanti.

CARATTERISTICHE E VANTAGGI
> L'esclusiva sagomatura delle asole rende possibile la **connessione rapida** del profilo con il bullone "JBR 10" (cod. 161950).
> Permette di realizzare **strutture a 90° per carichi pesanti.**



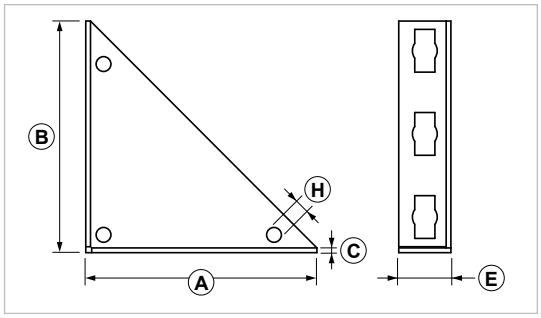

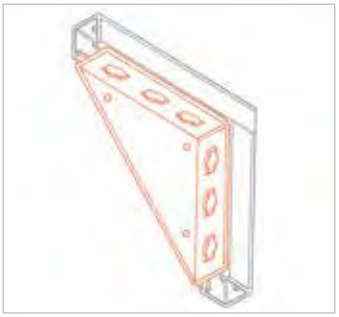

COD	TIPO	A	B	C	E	H
161350	**TRI S**	200	200	4	45	12,5

CARICHI AMMISSIBILI

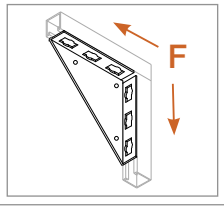

TIPO	F
TRI S	300

Per carico ammissibile si intende la resistenza ultima media a cui è stato applicato un coefficiente di sicurezza. 1 daN=1 kg.

DATI TECNICI MATERIALI
PA 3 = Acciaio DD11 EN 10111 zincatura elettrolitica 7-8 µm

TRI S = Acciaio DD11 EN 10111 zincatura elettrolitica 7-8 µm EN ISO 12329

RA 400
Angolare di rinforzo pesante

APPLICAZIONE

Rinforzo per strutture in profilo.

CARATTERISTICHE E VANTAGGI

> L'esclusiva sagomatura delle asole rende possibile la **connessione rapida** del profilo con il bullone "JBR 10" (cod. 161950).
> Può essere utilizzata come **tirante** o come **puntone** per **aumentare la capacità di carico della struttura** in profilo.

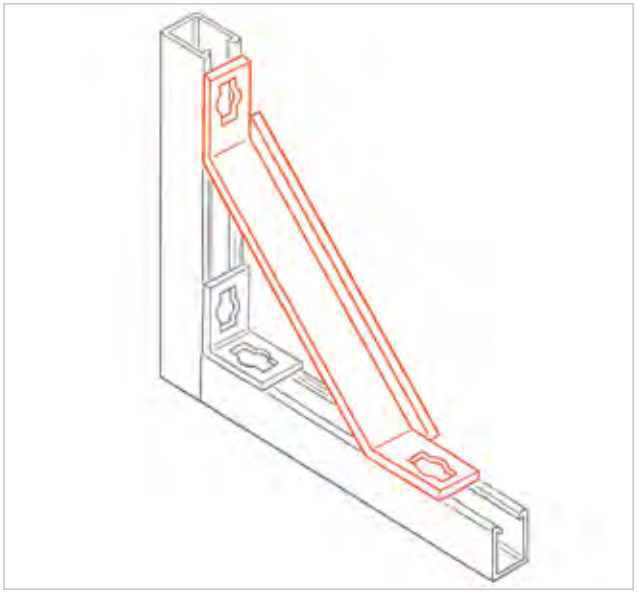



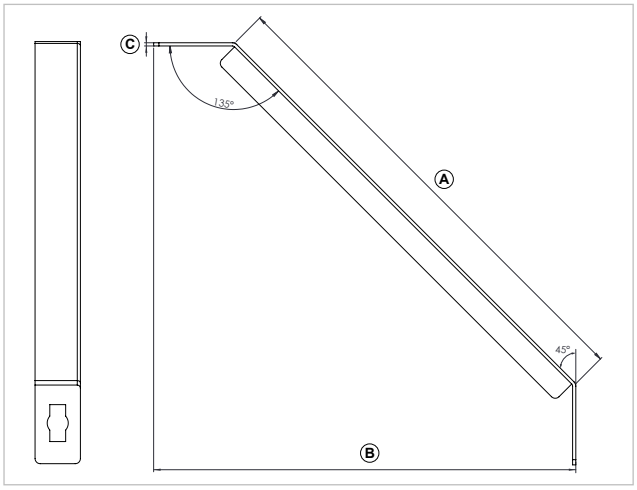

COD	TIPO	A	B	C
161058	**RA 400**	456,8	400	3

CARICHI AMMISSIBILI

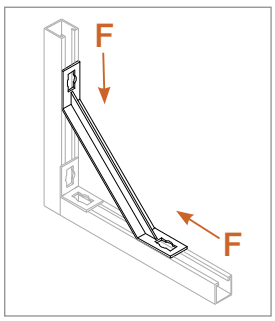

TIPO	F
RA 400	300

F = carico concentrato in daN.
Per carico ammissibile si intende la resistenza ultima media a cui è stato applicato un coefficiente di sicurezza.
1 daN=1 kg

DATI TECNICI MATERIALI

MATERIALE = Acciaio DD11 EN 10111 zincatura elettrolitica 7-8 µm EN ISO 12329

PN 300 - PN 600
Puntone di rinforzo angolare G-Strut

APPLICAZIONE

Rinforzi antisismici laterali. Saetta di rinforzo verticale per mensole PAP G-Strut.

CARATTERISTICHE E VANTAGGI

> Permette, grazie alla sua particolare sagomatura, il fissaggio diretto su mensole PAP G-Strut con il bullone rapido JBR 10 (cod. 161950) **per creare controventi antisismici di rinforzo laterale.**
> Ruotando il puntone sul perno verticale è possibile **creare una saetta di rinforzo**, sempre per mensole PAP G-Strut.







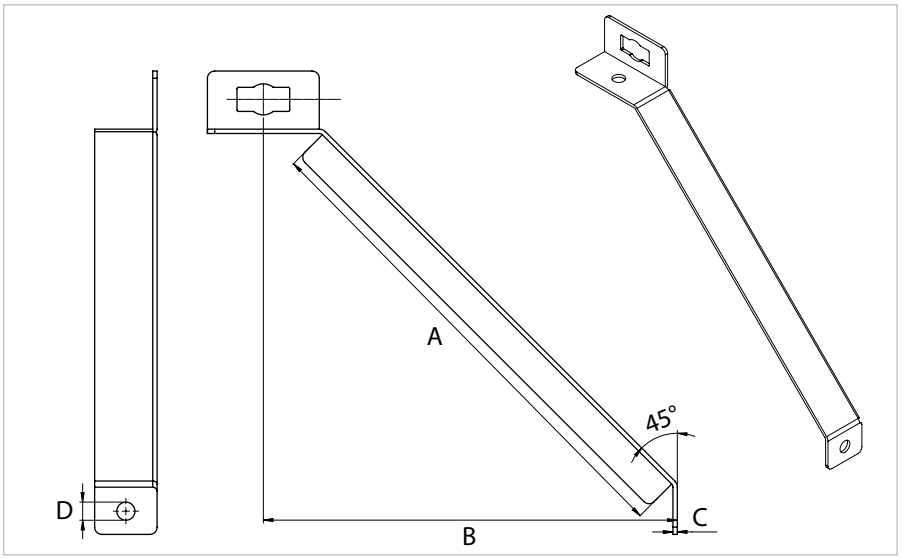

COD	TIPO	Descrizione	A	B	C	D
161060	**PN 300**	Rinforzo Angolare L300	330	285	3	Ø 12,5
161062	**PN 600**	Rinforzo Angolare L600	734,4	585	3	Ø 12,5

CARICHI AMMISSIBILI PER RINFORZO LATERALE

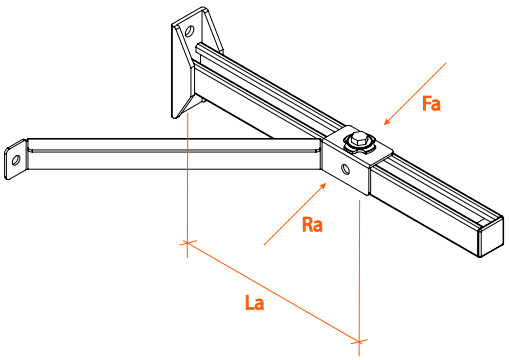

TIPO	Capacità resistente mensola + puntone	Distanza di applicazione del carico
PN 300	370 daN	300 mm
PN 600	500 daN	600 mm

Carichi statici di esercizio
Fa = Forza sismica orizzontale (in daN)
Ra = Forza resistente orizzontale (in daN)
La = Distanza di applicazione del carico (in mm)

CARICHI AMMISSIBILI PER RINFORZO VERTICALE

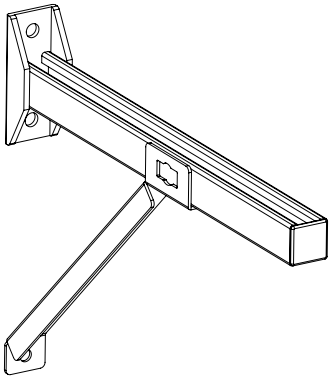

F = carico concentrato in daN.
Q = carico uniformemente distribuito in daN.

Per carico ammissibile si intende la resistenza ultima media a cui è stato applicato un coefficiente di sicurezza.
1daN=1 kg.

Per il fissaggio a muro attenersi alle caratteristiche di tenuta dell'ancorante o del supporto di raccordo.

TIPO	SUPPORTO	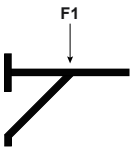 F1 = daN	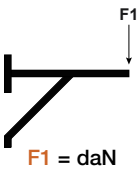 F1 = daN	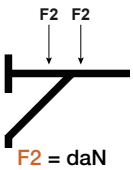 F2 = daN	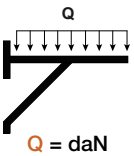 Q = daN
PAP 40	PN 300	550	240	240	500
PAP 50	PN 600	500	200	200	450
PAP 75	PN 300	350	150	150	300
PAP 100	PN 600	220	50	100	200

DATI TECNICI MATERIALI

MATERIALE = Acciaio DD11 EN 10111 zincatura sendzimir

JBR 10
Bullone rapido di connessione

APPLICAZIONE
Connessione rapida di elementi G-Strut su PF3 e PF4.

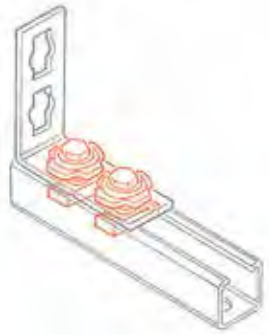

CARATTERISTICHE E VANTAGGI
> **Rapidissimo e premontato:** il fissaggio avviene in pochi secondi.
> Si inserisce in **qualsiasi punto del profilo** con una semplice rotazione di 90°.
> L'**esclusivo sistema "a molla"** permette di allineare gli elementi alla posizione desiderata prima del serraggio finale.



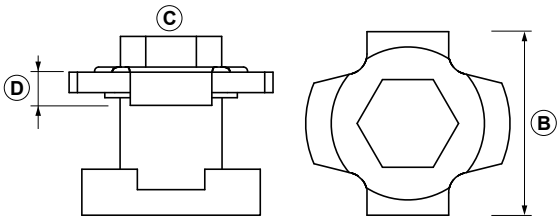

COD	TIPO	B	C	D
161950	**JBR 10**	40	SW17 - M10	4

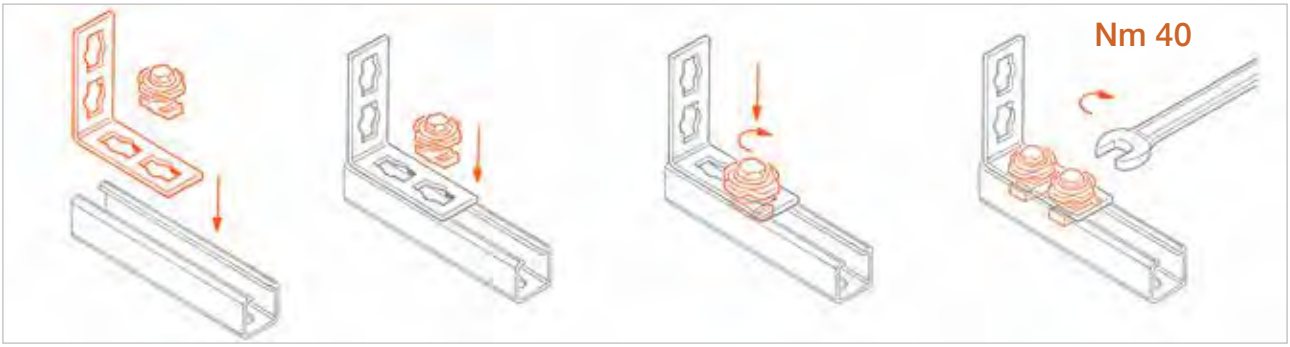

CARICHI AMMISSIBILI

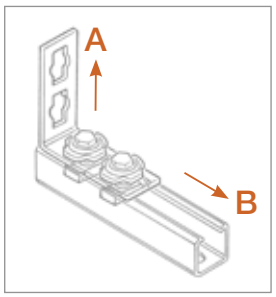

TIPO	A	B
JBR 10	400	300

I dati si riferiscono al singolo pezzo.
Per carico ammissibile si intende la resistenza ultima media a cui è stato applicato un coefficiente di sicurezza.
1 daN=1 kg.

DATI TECNICI MATERIALI
BULLONE = Acciaio 8.8 DIN 933-8.8 zincatura elettrolitica 7-8 µm EN ISO 12329
RONDELLA = Acciaio DD11 EN 10111 zincatura elettrolitica 7-8 µm EN ISO 12329
DADO A ROMBO = Acciaio S235JR EN 10025 zinc. elettrol. 7-8 µm EN ISO 12329
INSERTO = PP Polipropilene

JDRP
Piastra con dado a rombo rapido

APPLICAZIONE
Installazione rapida di tubazioni su profili PF3 e PF4.

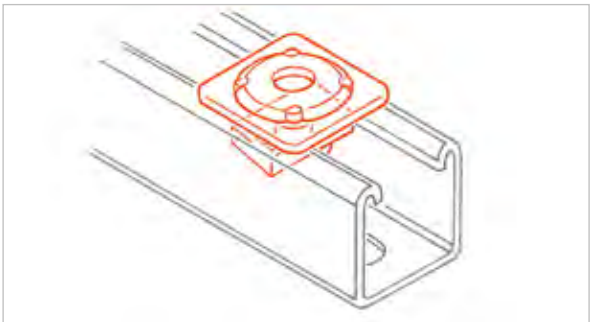

CARATTERISTICHE E VANTAGGI
> **Rapidissimo e premontato:** il fissaggio avviene in pochi secondi.
> Si inserisce in **qualsiasi punto del profilo** con una semplice rotazione di 90°.
> L'**esclusivo sistema "a molla"** permette di allineare gli elementi alla posizione desiderata prima del serraggio finale.

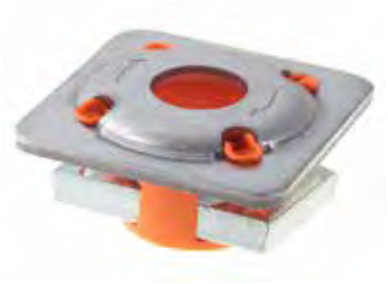

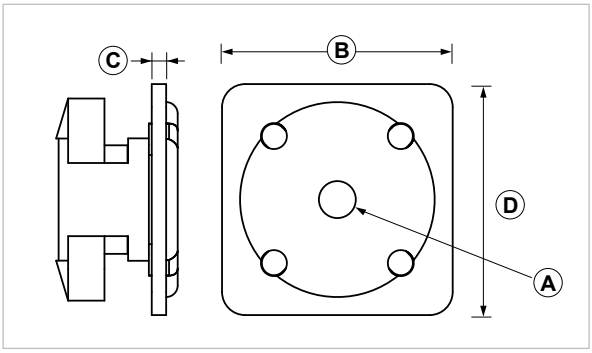

COD	TIPO	A	B	C	D
161970	**JDRP 6**	M6	40	2,5	40
161972	**JDRP 8**	M8	40	2,5	40
161975	**JDRP 10**	M10	40	2,5	40
161978	**JDRP 12**	M12	40	2,5	40

CARICHI AMMISSIBILI

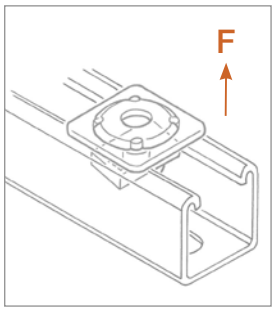

TIPO	F
JDRP 6	500
JDRP 8	500
JDRP 10	500
JDRP 12	500

Per carico ammissibile si intende la resistenza ultima media a cui è stato applicato un coefficiente di sicurezza.
1 daN=1 kg.

DATI TECNICI MATERIALI
RONDELLA = Acciaio DX51 D-Z275 EN 10327 zincatura elettrolitica 7-8 µm EN ISO 12329
DADO A ROMBO = Acciaio S460MC EN 10149 zincatura elettrolitica 7-8 µm EN ISO 12329
INSERTO = PP Polipropilene

JDMP
Piastra ad innesto rapido per fissaggio collari

APPLICAZIONE
Connessione di collari su profili PF3 e PF4.

CARATTERISTICHE E VANTAGGI
> **Rapidissimo e premontato:** il fissaggio avviene in pochi secondi.
> Si inserisce in **qualsiasi punto del profilo** con una semplice rotazione di 90°.
> L'**esclusivo sistema "a molla"** permette di allineare gli elementi alla posizione desiderata prima del serraggio finale.

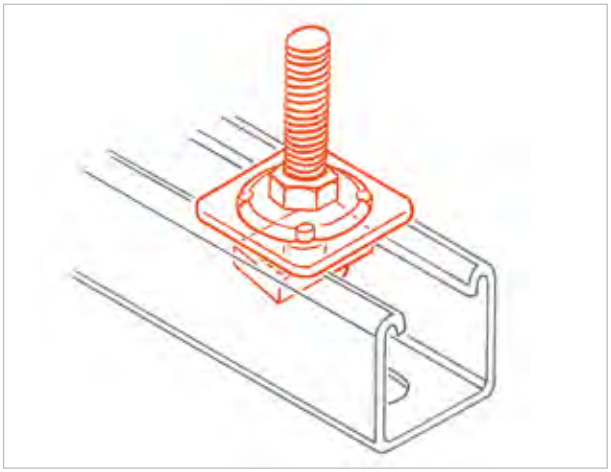



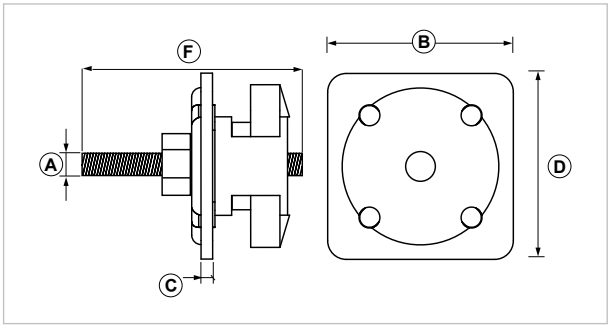

COD	TIPO	A	B	C	D	F
161980	**JDMP 8x70**	M8	40	2,5	40	70
161985	**JDMP 10x70**	M10	40	2,5	40	70

CARICHI AMMISSIBILI

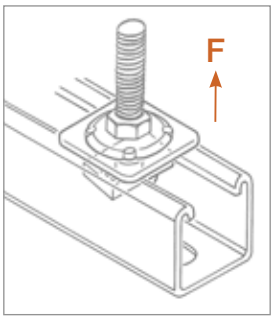

TIPO	F
JDMP 8x70	500
JDMP 10x70	500

Per carico ammissibile si intende la resistenza ultima media a cui è stato applicato un coefficiente di sicurezza.
1 daN=1 kg.

DATI TECNICI MATERIALI

FISSAGGIO = Acciaio 4.8 EN ISO 898.1 zincatura elettrolitica 7-8 µm
INSERTO = PP Polipropilene

JDA
Dado a rombo rapido a farfalla

APPLICAZIONE

Fissaggio di elementi su profili PF3 e PF4.

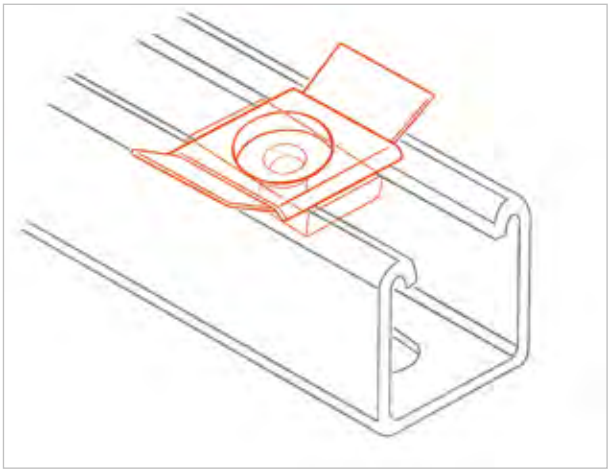

CARATTERISTICHE E VANTAGGI

> **Rapidissimo e premontato:** il fissaggio avviene in pochi secondi.
> Si inserisce in **qualsiasi punto del profilo** con una semplice rotazione di 90°.
> L'**esclusivo sistema "a molla"** permette di allineare gli elementi alla posizione desiderata prima del serraggio finale.



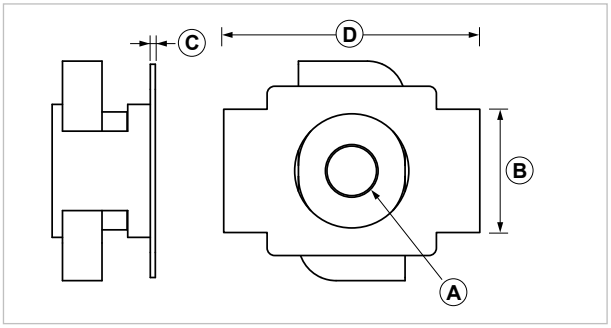

COD	TIPO	A	B	C	D
161960	**JDA 6**	M6	20	0,8	50
161962	**JDA 8**	M8	20	0,8	50
161965	**JDA 10**	M10	20	0,8	50
161968	**JDA 12**	M12	20	0,8	50

CARICHI AMMISSIBILI

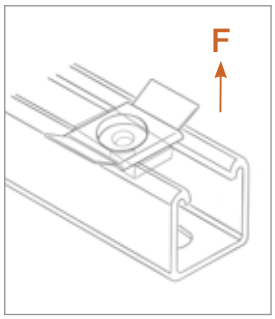

TIPO	F
JDA 6	240
JDA 8	240
JDA 10	330
JDA 12	330

Per carico ammissibile si intende la resistenza ultima media a cui è stato applicato un coefficiente di sicurezza. 1 daN=1 kg.

DATI TECNICI MATERIALI

DADO A ROMBO = Acciaio DD11 EN 10111 zincatura elettrolitica 7-8 µm
INSERTO = PP Polipropilene

DMPR
Dado a rombo con tronchetto e ranella per profili pesanti

APPLICAZIONE
Installazioni a pavimento.

CARATTERISTICHE E VANTAGGI
> Si inserisce **in qualsiasi punto del profilo** con una semplice rotazione di 90°.
> Con dado e ranella forma un terminale filettato maschio robusto e solido.



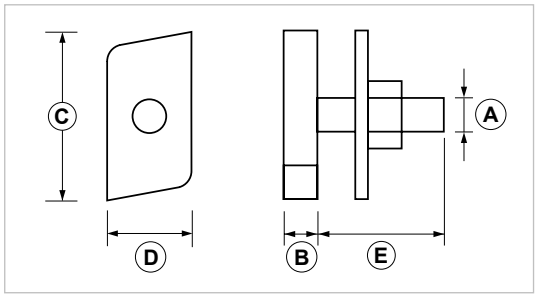

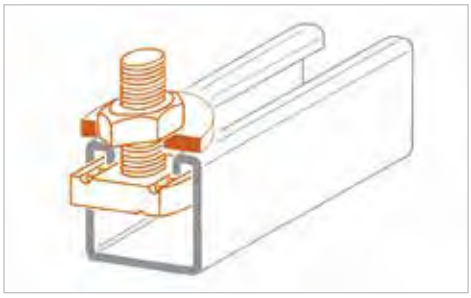

COD	TIPO	Ranella	A	B	C	D	E
162340	**DMPR 8X30**	40X3	M8	6	36	20	30
162342	**DMPR 8X60**	40X3	M8	6	36	20	60
162350	**DMPR 10X30**	40X3	M10	7,5	36	20	30
162352	**DMPR 10X60**	40X3	M10	7,5	36	20	60

DMP
Bullone testa a martello per profili pesanti

APPLICAZIONE
Connessioni per profili PF3 e PF4.

CARATTERISTICHE E VANTAGGI
> Si inserisce **in qualsiasi punto del profilo** con una semplice rotazione di 90°.
> Con dado e ranella forma un terminale filettato maschio robusto e solido.



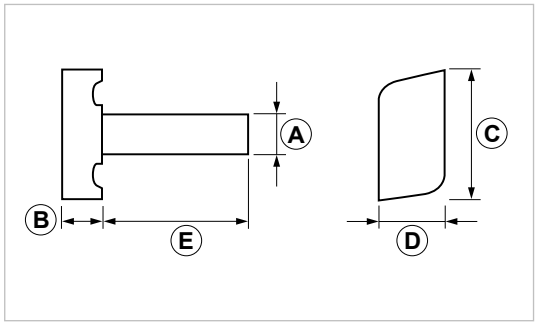

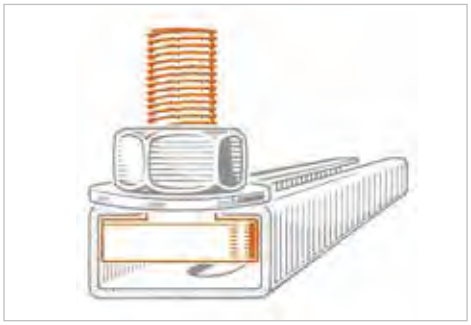

COD	TIPO	A	B	C	D	E
162330	**DMP 8**	M8	10	35	12	30
162331	**DMP 10**	M10	10	35	12	30
162332	**DMP 12**	M12	10	35	12	30

DATI TECNICI MATERIALI E CARICHI AMMISSIBILI PAG. 261

DRP
Dado a rombo per profili pesanti

APPLICAZIONE
Connessioni sui profili PF3 e PF4.

CARATTERISTICHE E VANTAGGI
> Si inserisce **in qualsiasi punto del profilo** con una semplice rotazione di 90°.



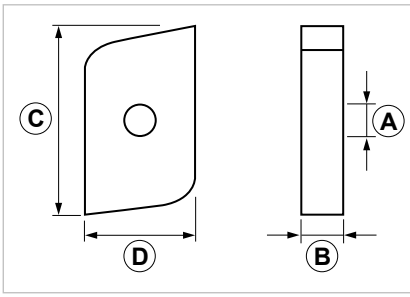

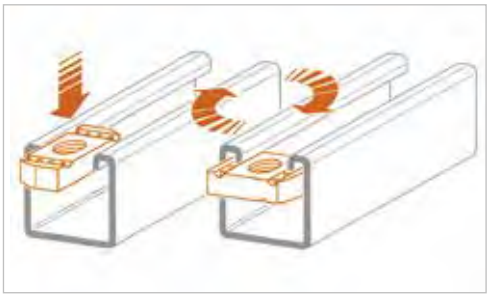

COD	TIPO	A	B	C	D
162060	**DRP 06**	M6	6	36	20
162120	**DRP 08**	M8	6	36	20
162220	**DRP 10**	M10	7,5	36	20
162320	**DRP 12**	M12	10	36	20

BU 12
Bullone per profili pesanti

APPLICAZIONE
Connessione di DRP con profili PF3 e PF4, angolare ANG2 o ANG3.

CARATTERISTICHE E VANTAGGI
> Bullone testa esagonale passo metrico.



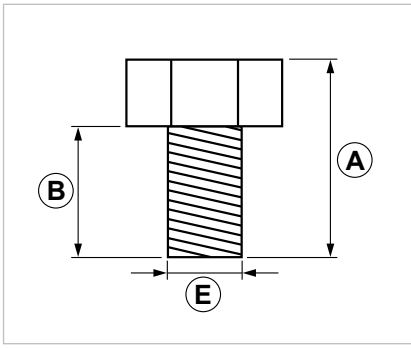

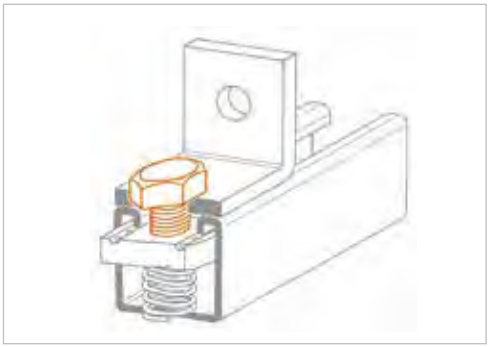

COD	TIPO	Testa esagonale	A	B	E
164520	**BU 12**	19	33	25	M12

DATI TECNICI MATERIALI
DADO A ROMBO = Acciaio 5.6 EN ISO 898-1 zincatura elettrolitica 7-8 µm
BULLONE = Acciaio 4.8 EN ISO 898.1 zincatura elettrolitica 7-8 µm

ROP
Rondella pesante

APPLICAZIONE
Connessione di componenti al profilo PF3 e PF4.

CARATTERISTICHE E VANTAGGI
> Rondella maggiorata.



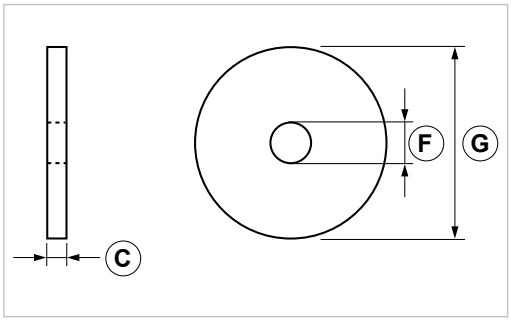

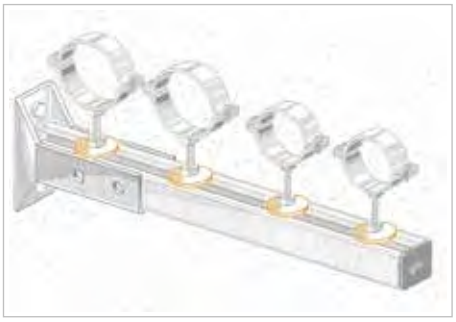

COD	TIPO	C	F	G
164101	**ROP 8**	3	8,5	40
164201	**ROP 10**	3	10,5	40

RO
Rondella piana larga

APPLICAZIONE
Connessione di componenti flangiati.



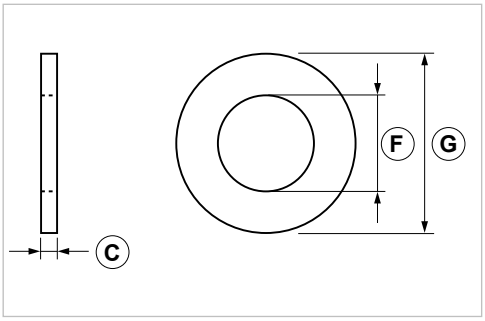

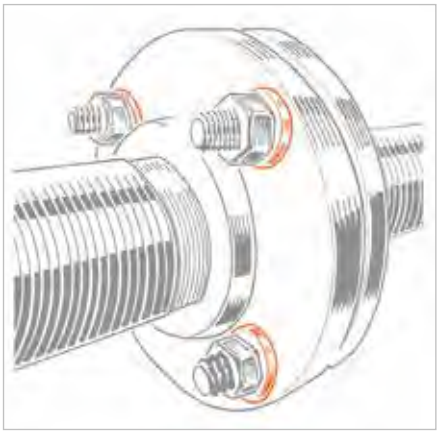

COD	TIPO	C	F	G
164270	**RO 14**	2,5	15	28
164271	**RO 16**	3	17	30
164272	**RO 18**	3	19	34
164273	**RO 20**	3	21	37

DATI TECNICI MATERIALI
RONDELLE = Acciaio DD11 EN 10111 zincatura elettrolitica 7-8 µm

CARICHI AMMISSIBILI

Per carico ammissibile si intende la resistenza ultima media a cui è stato applicato un coefficiente di sicurezza.
1 daN=1 kg. **A** - **B** = Carichi ammissibili **Nm** = Coppia di bloccaggio

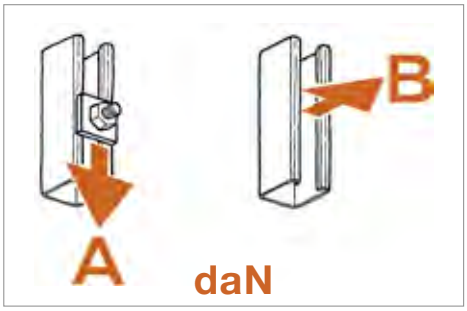

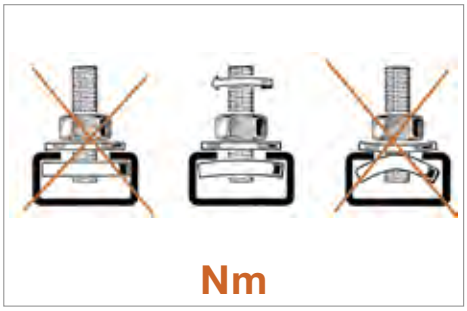

	PF3 - PF4		
TIPO	**A**	**B**	**Nm**
DMPR 8X30	70	240	25
DMPR 8X60	70	240	25
DMPR 10X30	70	330	25
DMPR 10X60	70	330	25
DRP 06	55	240	10
DRP 08	70	240	25
DRP 10	70	330	25
DRP 12	180	330	40
DRPM 6	55	240	10
DRPM 8	70	240	25
DRPM 10	70	330	25
DRPM 12	180	330	40
DMP 8	70	240	25
DMP 10	70	330	40
DMP 12	80	330	40

DATI TECNICI MATERIALI

DADO A ROMBO CON TRONCHETTO E RANELLA / DADO A ROMBO /
BULLONE TESTA A MARTELLO = Acciaio 5.6 EN ISO 898-1 zincatura elettrolitica 7-8 µm

ROS
Rondella sagomata pesante

APPLICAZIONE

Connessione di profili PF6, PF3, PF3L e PF4 tramite ancorante. Bloccaggio di barre filettate M10 o M12 passanti.

CARATTERISTICHE E VANTAGGI

> **Rondella sagomata** per bloccaggio sul profilo.
> In fase di serraggio del dado, la sua sagomatura **evita la rotazione del pezzo.**

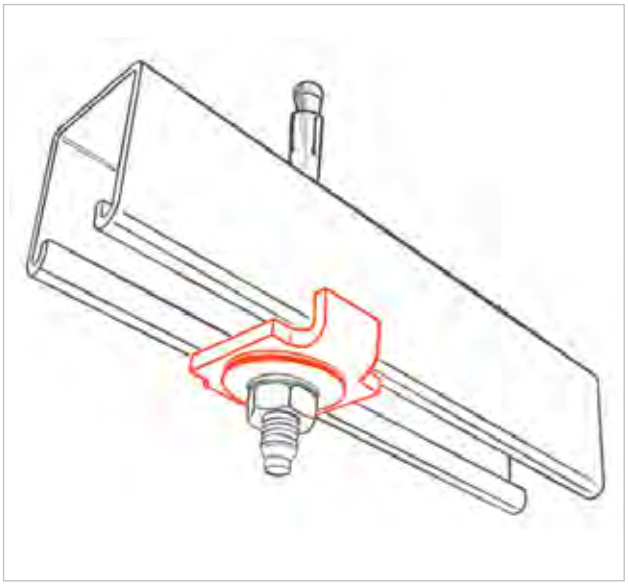

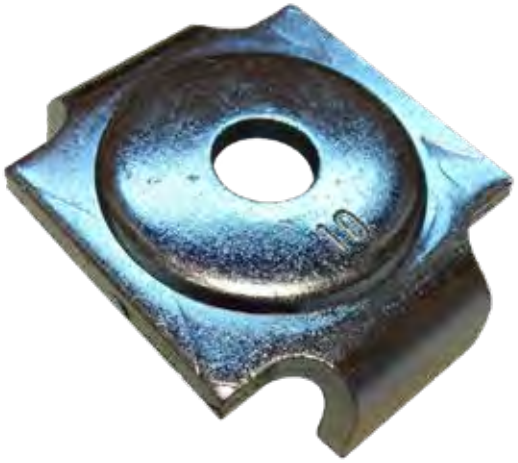

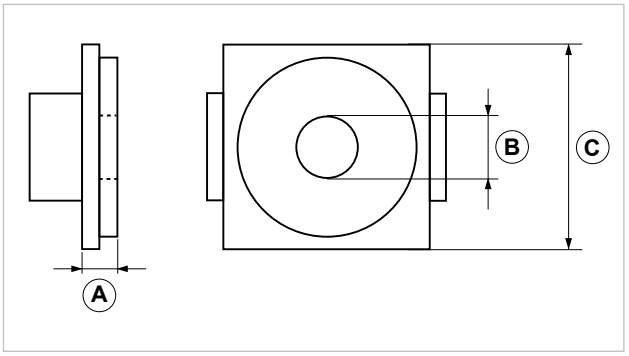

COD	TIPO	A	B	C
161990	**ROS 8**	4	8,5	50
161991	**ROS 10**	4	10,5	50
161992	**ROS 12**	4	12,5	50

DATI TECNICI MATERIALI

FISSAGGIO = Acciaio DD11 EN 10111 zincatura elettrolitica 7-8 µm

ANS T
Angolare connessione rapida a T

APPLICAZIONE
Realizzazione di strutture complesse senza saldature.

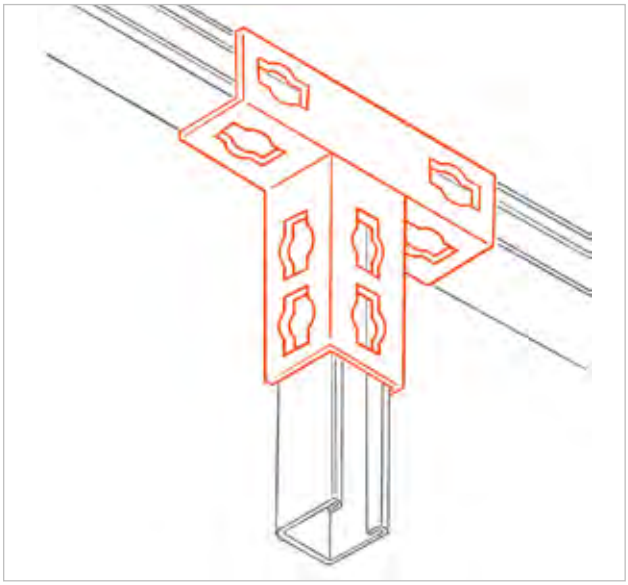

CARATTERISTICHE E VANTAGGI
> L'esclusiva sagomatura delle asole rende possibile la **connessione rapida** del profilo con il bullone "JBR 10" (cod. 161950).
> Permette la realizzazione di **strutture a T** con profili PF3 e PF3L.
> La presenza delle asole sui 3 lati di ogni braccio consente il **direzionamento della cava** del profilo **nella posizione desiderata.**



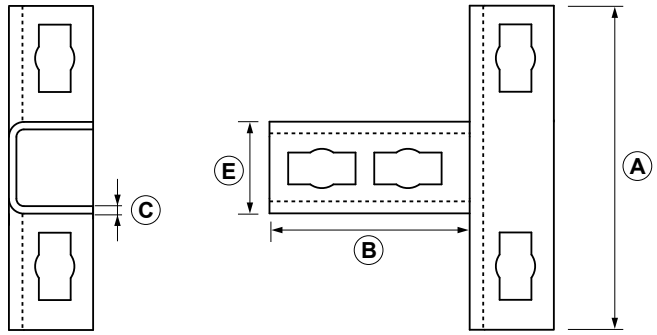

COD	TIPO		A	B	C	E
161050	**ANS T**	Raccordo a T x PF3-PF3L	175	108	4	52

CARICHI AMMISSIBILI

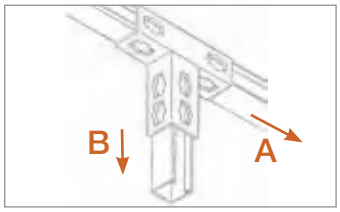

TIPO	A	B
ANS T	500	500

Per carico ammissibile si intende la resistenza ultima media a cui è stato applicato un coefficiente di sicurezza. 1 daN=1 kg.

DATI TECNICI MATERIALI
DADO A ROMBO = Acciaio DD11 EN 10111 zincatura elettrolitica 7-8 µm
INSERTO = PP Polipropilene

ANS
Angolare connessione rapida a 2 e a 4 fori

APPLICAZIONE

Realizzazione di mensole e strutture di sostegno senza saldature.

CARATTERISTICHE E VANTAGGI

> L'esclusiva sagomatura delle asole rende possibile la **connessione rapida** del profilo con il bullone "JBR 10" (cod. 161950).
> Permette il **collegamento a 90°** tra profili PF3 e PF4.

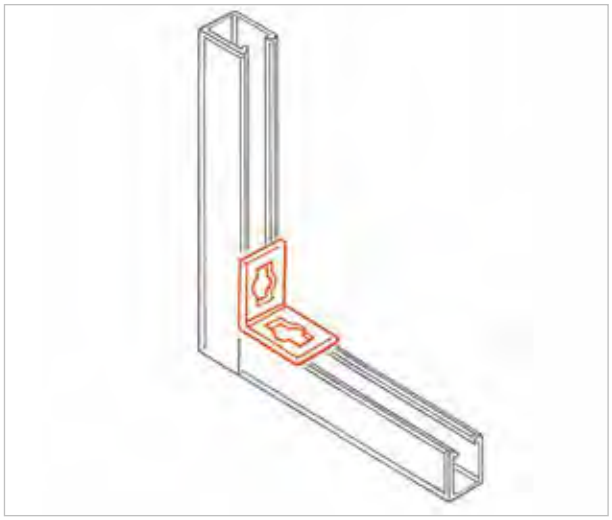



ANS 90



ANS4 90

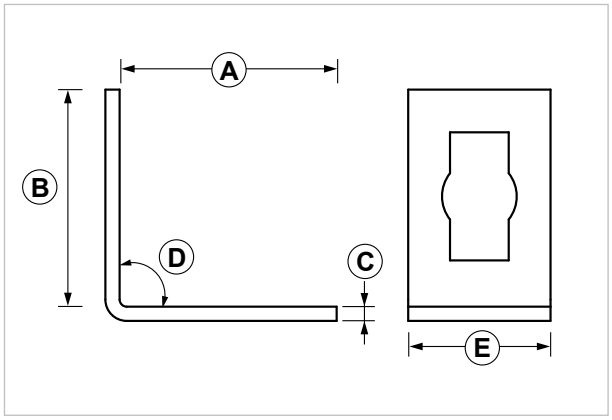

COD	TIPO		A	B	C	D	E
161030	**ANS 90**	2 fori	65	65	4	90	40
161033	**ANS4 90**	4 fori	110	110	4	90	40

CARICHI AMMISSIBILI

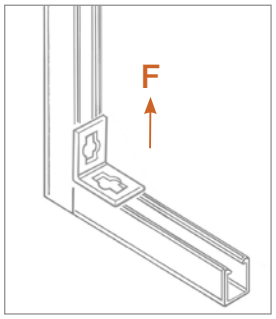

TIPO	F
ANS 90	300
ANS4 90	500

Per carico ammissibile si intende la resistenza ultima media a cui è stato applicato un coefficiente di sicurezza. 1 daN=1 kg.

DATI TECNICI MATERIALI

MATERIALE = Acciaio DD11 EN 10111 zincatura elettrolitica 7-8 µm EN ISO 12329

ANS 135
Angolare connessione rapida a 3 fori

APPLICAZIONE

Realizzazione di mensole e strutture di sostegno senza saldature.

CARATTERISTICHE E VANTAGGI

> L'esclusiva sagomatura delle asole rende possibile la **connessione rapida** del profilo con il bullone "JBR 10" (cod. 161950).
> Permette il **collegamento a 135°** tra profili PF3 e PF4.

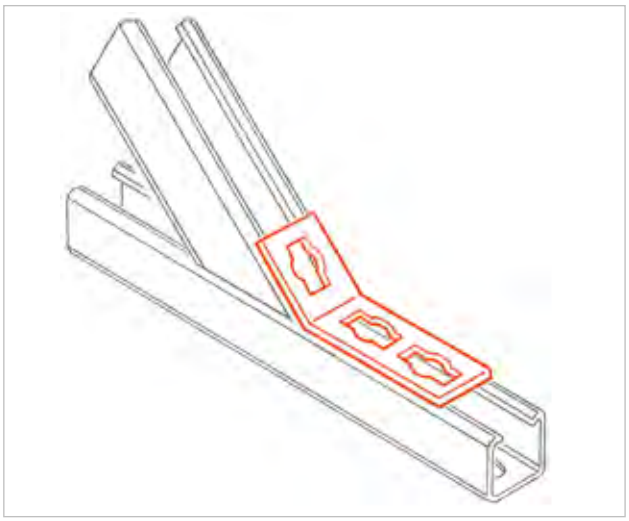



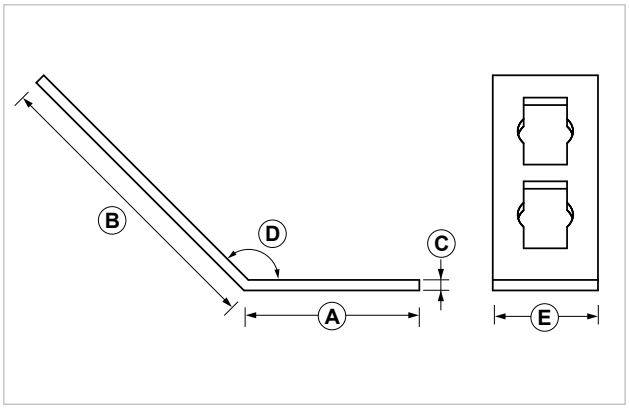

COD	TIPO	A	B	C	D	E
161052	**ANS 135**	60	105	4	135°	40

CARICHI AMMISSIBILI

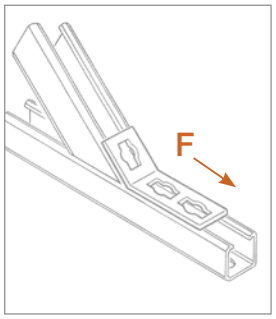

TIPO	F
ANS 135	300

Per carico ammissibile si intende la resistenza ultima media a cui è stato applicato un coefficiente di sicurezza. 1 daN=1 kg.

DATI TECNICI MATERIALI

MATERIALE = Acciaio DD11 EN 10111 zincatura elettrolitica 7-8 µm EN ISO 12329

ANS 45
Angolare connessione rapida bordato

APPLICAZIONE
Realizzazione di strutture e rinforzi.

CARATTERISTICHE E VANTAGGI
> L'esclusiva sagomatura delle asole rende possibile la **connessione rapida** del profilo con il bullone "JBR 10" (cod. 161950).
> La bordatura **consente l'allineamento millimetrico del profilo** in fase d montaggio.
> Permette il **collegamento a 45°** tra profili PF3 e PF4.

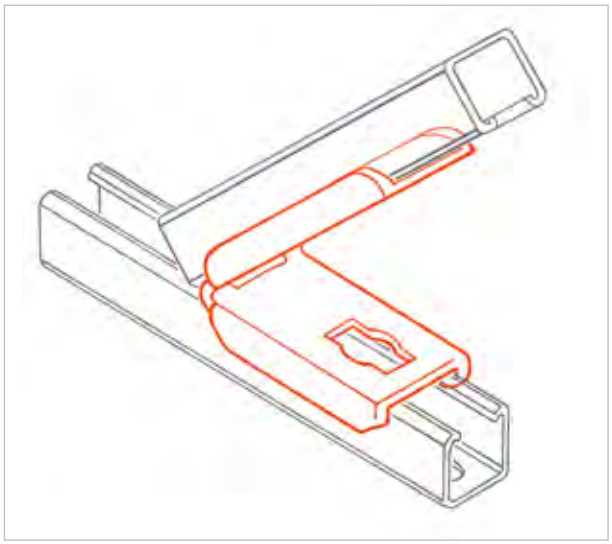



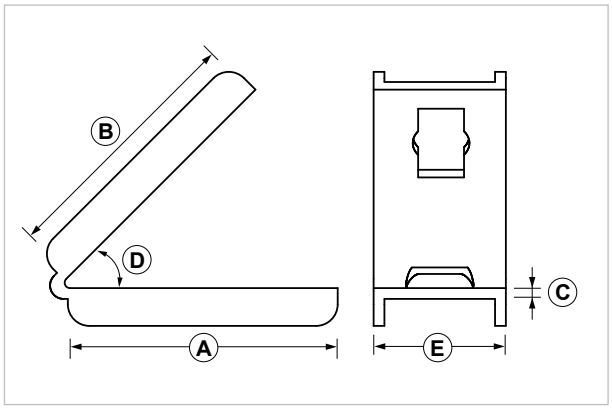

COD	TIPO	A	B	C	D	E
161056	**ANS 45**	104	104	5	45°	52

CARICHI AMMISSIBILI

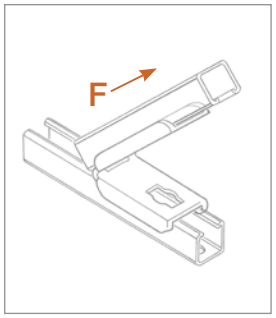

TIPO	F
ANS 45	300

Per carico ammissibile si intende la resistenza ultima media a cui è stato applicato un coefficiente di sicurezza. 1 daN=1 kg.

DATI TECNICI MATERIALI

MATERIALE = Acciaio DD11 EN 10111 zincatura elettrolitica 7-8 µm EN ISO 12329

ANS 90 2D
Angolare connessione rapida 2D

APPLICAZIONE

Realizzazione di mensole e strutture di sostegno senza saldature.

CARATTERISTICHE E VANTAGGI

> L'esclusiva sagomatura delle asole rende possibile la **connessione rapida** del profilo con il bullone "JBR 10" (cod. 161950).
> Permette il **collegamento a 90°** tra profili PF3 e PF4. La forma 2D consente il direzionamento della cava del profilo nella posizione desiderata.

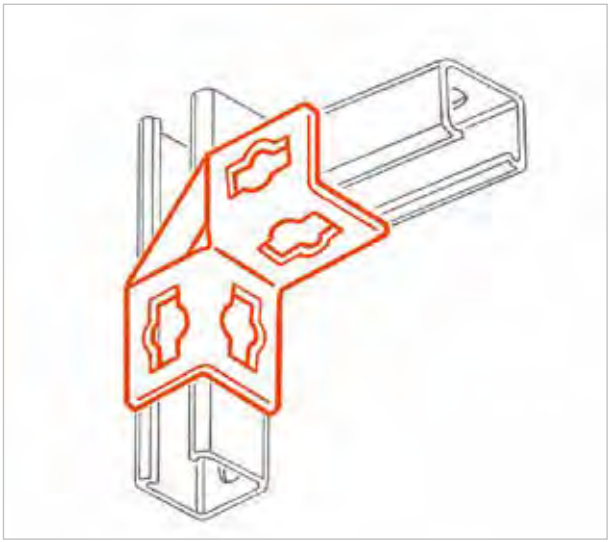



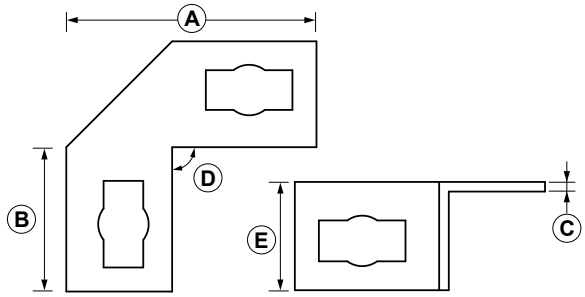

COD	TIPO	A	B	C	D	E
161035	**ANS 90 2D**	103	58	4	90°	45

CARICHI AMMISSIBILI

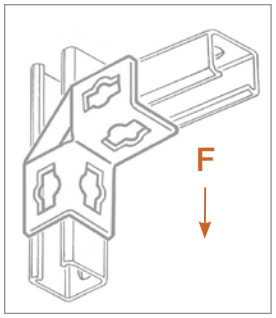

TIPO	F
ANS 90 2D	300

Per carico ammissibile si intende la resistenza ultima media a cui è stato applicato un coefficiente di sicurezza. 1 daN=1 kg.

DATI TECNICI MATERIALI

MATERIALE = Acciaio DD11 EN 10111 zincatura elettrolitica 7-8 µm EN ISO 12329

ANS 90 3D
Angolare connessione rapida 3D

APPLICAZIONE

Realizzazione di strutture complesse senza saldature.

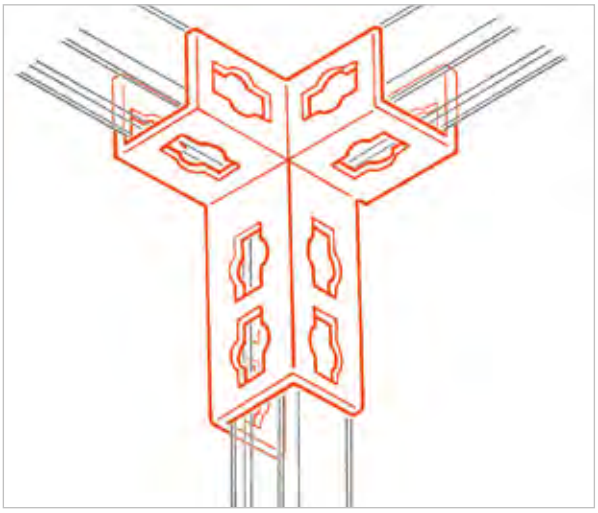

CARATTERISTICHE E VANTAGGI

> L'esclusiva sagomatura delle asole rende possibile la **connessione rapida** del profilo con il bullone "JBR 10" (cod. 161950).
> Permette la realizzazione di **strutture a 3 vie** con profili PF3 e PF4.
> La presenza delle asole sui 3 lati di ogni braccio consente il **direzionamento della cava** del profilo **nella posizione desiderata.**



Angolare Destro ANS 90 3D Dx

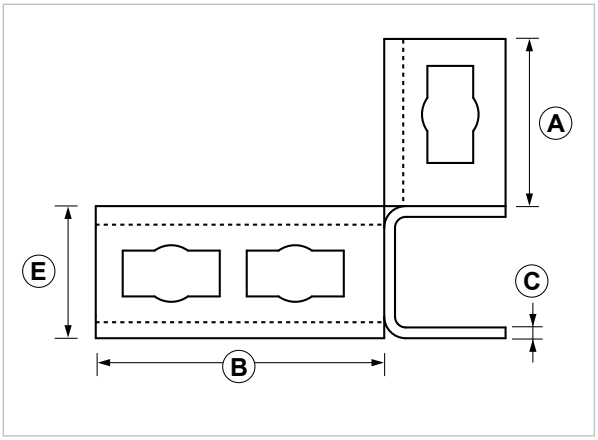

COD	Tipo	Descrizione	A	B	C	E
161040	**ANS 90 3D Sx**	Sinistra	62	107	4	52
161044	**ANS 90 3D Dx**	Destra	62	107	4	52

CARICHI AMMISSIBILI

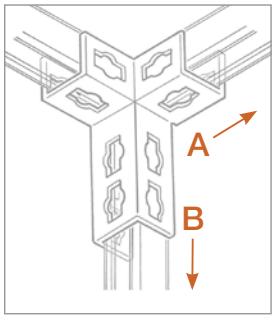

TIPO	A	B
ANS 90 3D Sx	300	500
ANS 90 3D Dx	300	500

Per carico ammissibile si intende la resistenza ultima media a cui è stato applicato un coefficiente di sicurezza.
1 daN=1 kg.

DATI TECNICI MATERIALI

MATERIALE = Acciaio DD11 EN 10111 zincatura elettrolitica 7-8 µm EN ISO 12329

ANS 90 4D
Angolare connessione rapida 4D

APPLICAZIONE
Realizzazione di strutture complesse senza saldature.

CARATTERISTICHE E VANTAGGI
> L'esclusiva sagomatura delle asole rende possibile la **connessione rapida** del profilo con il bullone "JBR 10" (cod. 161950).
> Permette la realizzazione di **strutture a 4 vie** con profili PF3 e PF4.
> La presenza delle asole sui 4 lati di ogni braccio consente il **direzionamento della cava** del profilo **nella posizione desiderata.**

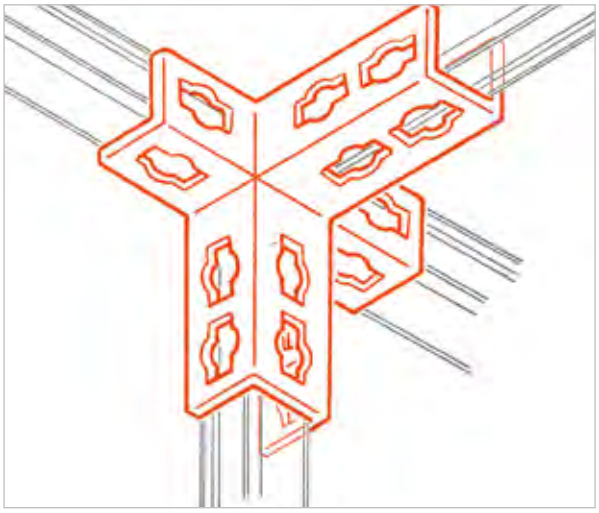



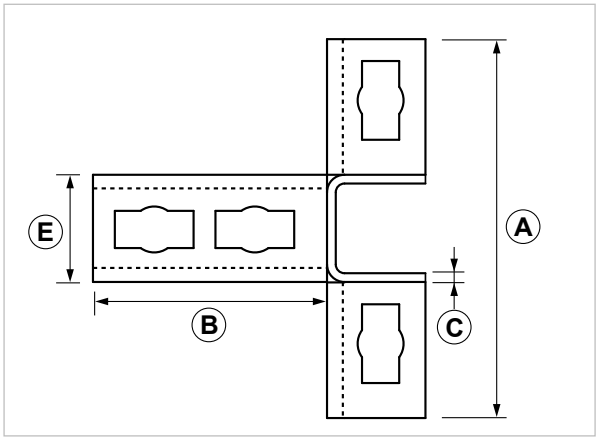

COD	TIPO	A	B	C	E
161048	**ANS 90 4D**	175	108	4	52

CARICHI AMMISSIBILI

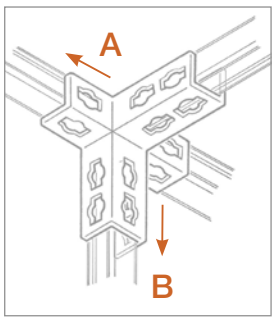

TIPO	A	B
ANS 90 4D	300	500

Per carico ammissibile si intende la resistenza ultima media a cui è stato applicato un coefficiente di sicurezza.
1 daN=1 kg.

DATI TECNICI MATERIALI

MATERIALE = Acciaio DD11 EN 10111 zincatura elettrolitica 7-8 µm EN ISO 12329

CON S
Piastra di congiunzione connessione rapida

APPLICAZIONE

Connessioni di profili senza saldature.

CARATTERISTICHE E VANTAGGI

> L'esclusiva sagomatura delle asole rende possibile la **connessione rapida** del profilo con il bullone "JBR 10" (cod. 161950).
> Permette di **unire longitudinalmente due barre** di profilo PF3 o PF4.
> La presenza delle asole sui 3 lati consente il **direzionamento della cava** del profilo **nella posizione desiderata.**

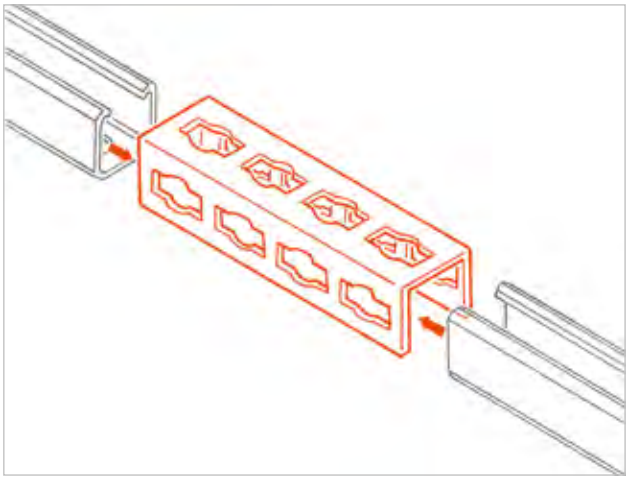



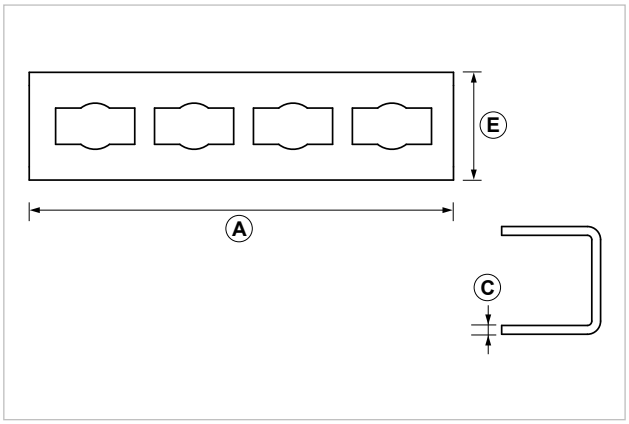

COD	TIPO	A	C	E
161450	**CON S**	193	4	52

CARICHI AMMISSIBILI

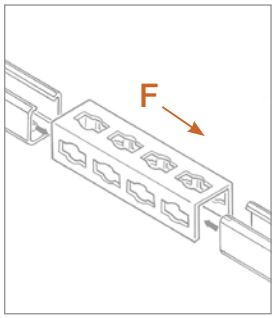

TIPO	F
CON S	500

Per carico ammissibile si intende la resistenza ultima media a cui è stato applicato un coefficiente di sicurezza. 1 daN=1 kg.

DATI TECNICI MATERIALI

MATERIALE = Acciaio DD11 EN 10111 zincatura elettrolitica 7-8 µm EN ISO 12329

PON S
Piastra a ponte connessione rapida

APPLICAZIONE
Realizzazione di strutture a croce senza saldature.

CARATTERISTICHE E VANTAGGI
> L'esclusiva sagomatura delle asole rende possibile la **connessione rapida** del profilo con il bullone "JBR 10" (cod. 161950).
> Permette di **unire trasversalmente due barre** di profilo PF3.

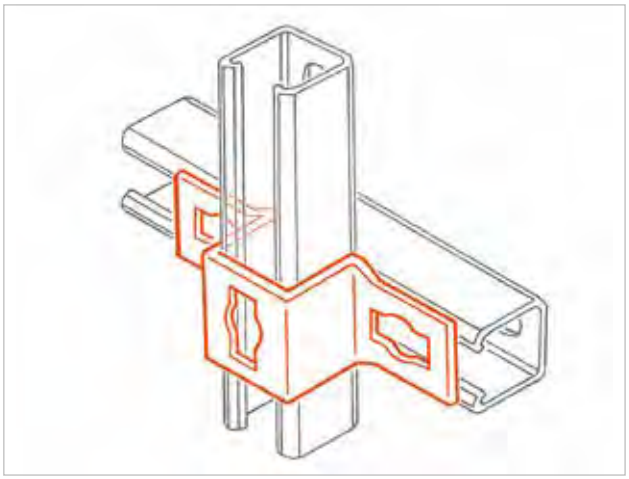



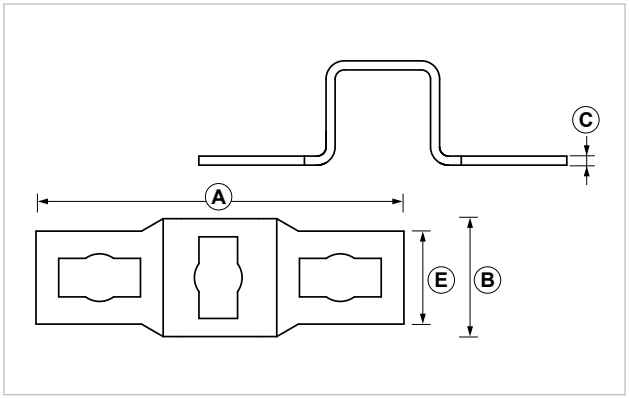

COD	TIPO	A	B	C	E
161550	**PON S**	162	52	4	40

CARICHI AMMISSIBILI

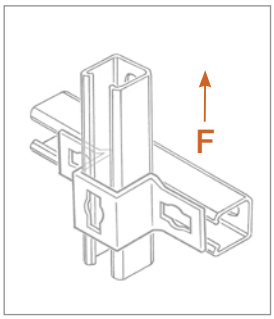

TIPO	F
PON S	300

Per carico ammissibile si intende la resistenza ultima media a cui è stato applicato un coefficiente di sicurezza. 1 daN=1 kg.

DATI TECNICI MATERIALI

MATERIALE = Acciaio DD11 EN 10111 zincatura elettrolitica 7-8 µm EN ISO 12329

ANG2 90
Angolare a 2 fori per profili pesanti

APPLICAZIONE
Realizzazione di mensole di sostegno e strutture senza saldature.

CARATTERISTICHE E VANTAGGI
> Permette il collegamento a 90° tra profili PF3 o PF4.

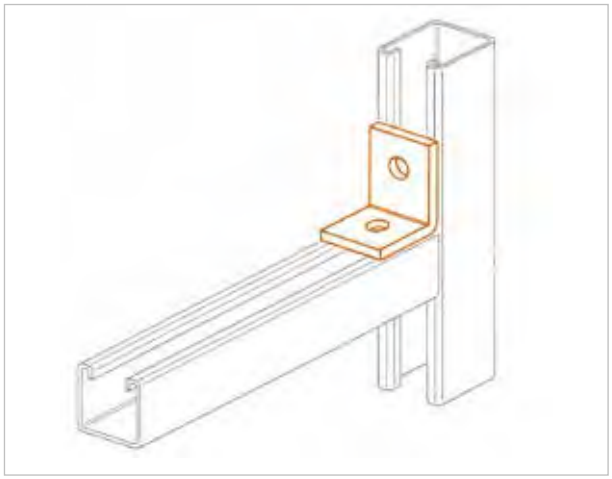



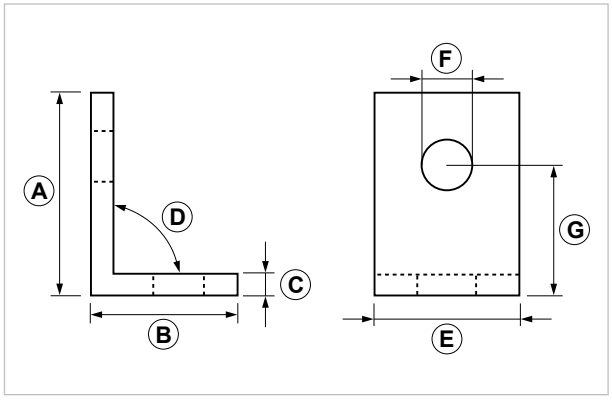

COD	TIPO	A	B	C	D	E	F	G
161020	**ANG2 90**	56	40,5	6	90	40	14	36

CARICHI AMMISSIBILI

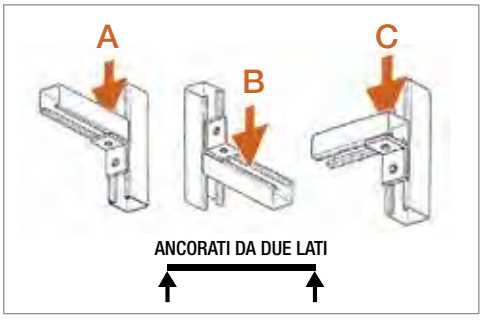

TIPO	A	B	C
ANG2 90	350	250	340

Per carico ammissibile si intende la resistenza ultima media a cui è stato applicato un coefficiente di sicurezza.
1 daN=1 kg.

DATI TECNICI MATERIALI

MATERIALE = Acciaio DD11 EN 10111 zincatura elettrolitica 7-8 µm

ANG3
Angolare a 3 fori per profili pesanti

APPLICAZIONE

Realizzazione di mensole di sostegno e strutture senza saldature.

CARATTERISTICHE E VANTAGGI

> Permette il collegamento a 90° o 45° tra profili PF4.

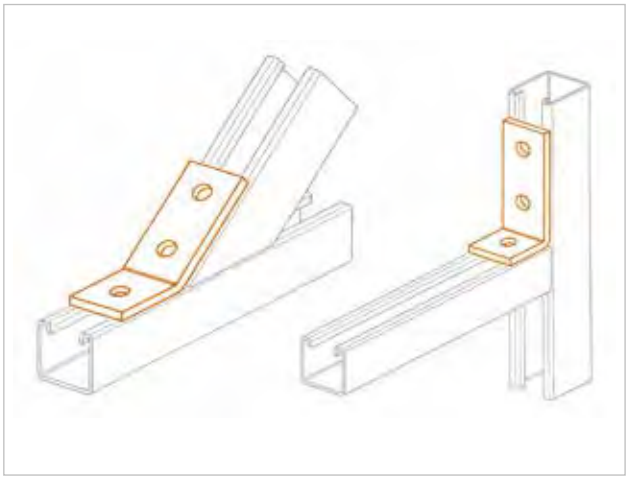



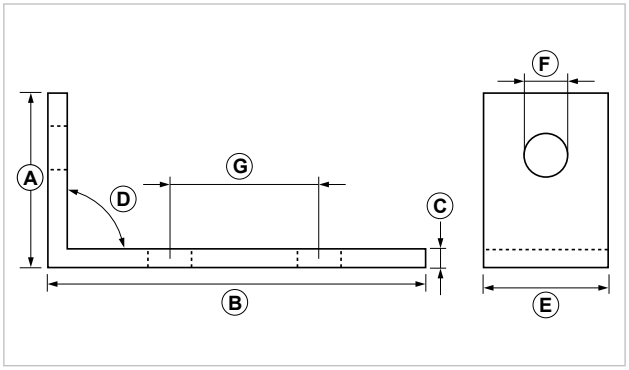

COD	TIPO	A	B	C	D	E	F	G
161021	**ANG3 90**	40,5	104	6	90	40	14	48
161121	**ANG3 45**	42,5	90,5	6	135	40	14	48

CARICHI AMMISSIBILI

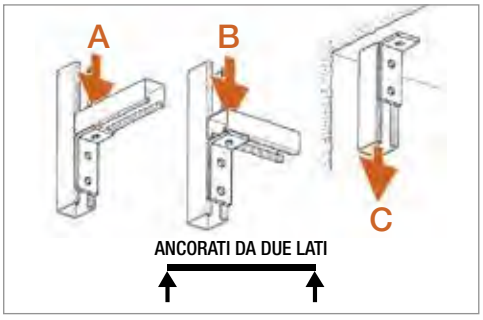

TIPO	A	B	C
ANG3 90	500	340	500
ANG3 45	500	340	500

Per carico ammissibile si intende la resistenza ultima media a cui è stato applicato un coefficiente di sicurezza.
1 daN=1 kg.

DATI TECNICI MATERIALI

MATERIALE = Acciaio DD11 EN 10111 zincatura elettrolitica 7-8 µm

PIASTRA PIANA
per profili pesanti

APPLICAZIONE
Collegamento di profili PF3-PF4 o per creare giunzioni.



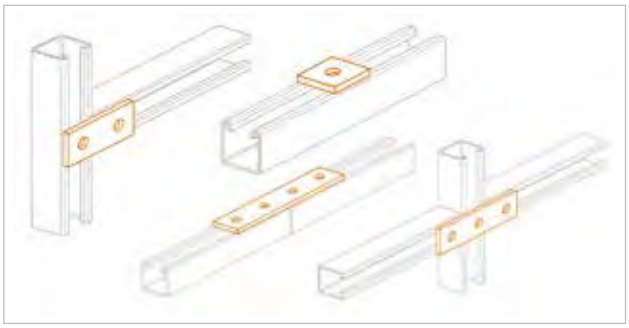

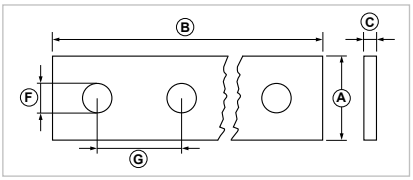

COD	Tipo	Descrizione	A	B	C	F	G
161400	**R 1**	1 foro	40	40	6	14	-
161410	**R 2**	2 fori	40	88	6	14	48
161420	**R 3**	3 fori	40	136	6	14	48
161430	**R 4**	4 fori	40	184	6	14	48

PIASTRA SAGOMATA
per profili pesanti

APPLICAZIONE
Collegamento di profili PF3-PF4 o per creare giunzioni.



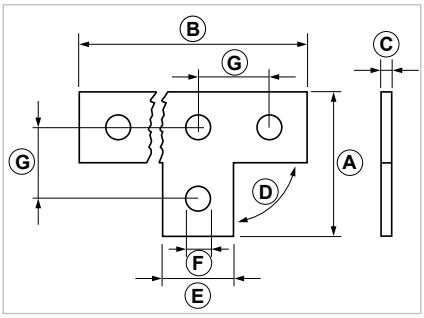

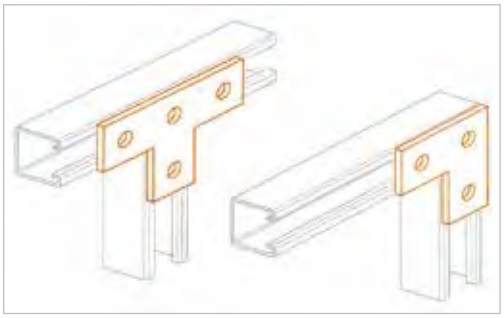

COD	Tipo	Descrizione	A	B	C	D	E	F	G
161490	**R 10**	3 fori	88	88	6	90	40	14	48
161540	**R 15**	4 fori	88	136	6	90	40	14	48

DATI TECNICI MATERIALI

MATERIALE PIASTRE = Acciaio DD11 EN 10111 zincatura elettrolitica 7-8 µm

PIASTRA ANGOLARE
per profili pesanti

APPLICAZIONE

Collegamento di profili PF3-PF4 o per creare giunzioni a due o tre vie.



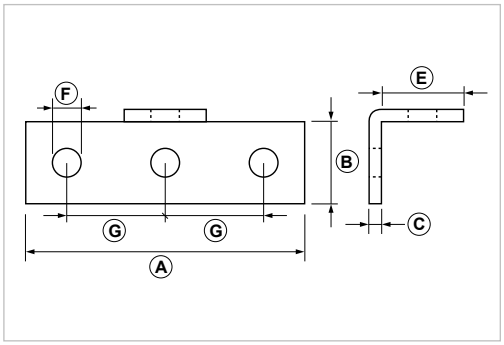

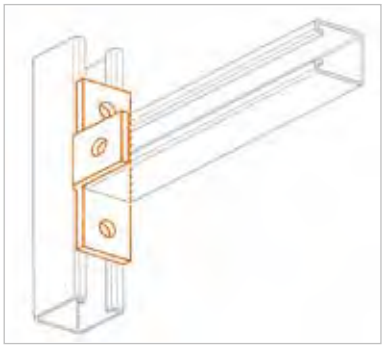

COD	Tipo	A	B	C	E	F	G
161600	**RA 2**	136	40	6	43,5	14	48

PIASTRA ANGOLARE
per profili pesanti fino a 4 vie

APPLICAZIONE

Connessione di profili PF3 e PF4, o per creare giunzioni a due, tre o quattro vie.



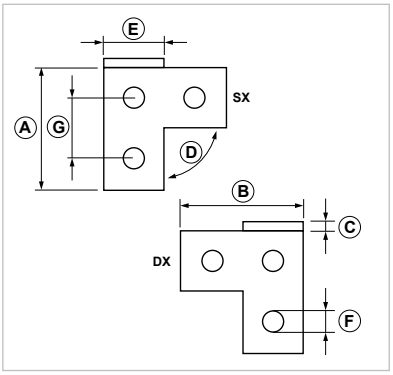

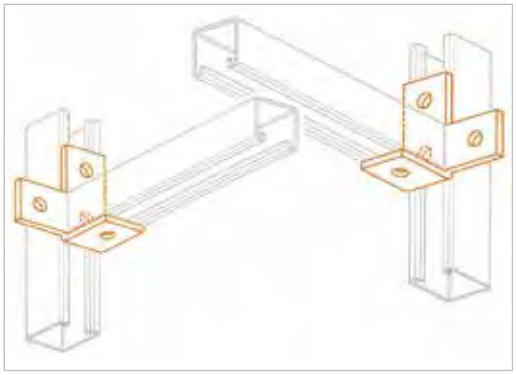

COD	Tipo	Descrizione	A	B	C	D	E	F	G
161610	**RA 3 S**	Sinistra	95,5	88	6	90	40	14	48
161611	**RA 3 D**	Destra	95,5	88	6	90	40	14	48

DATI TECNICI MATERIALI

MATERIALE PIASTRE = Acciaio DD11 EN 10111 zincatura elettrolitica 7-8 µm

PORTATE ANGOLARI E PROFILO

Carichi statici di esercizio
Materiale: DX 51 D e D D11 - F = carico concentrato in daN - Q = carico uniformemente distribuito in daN
Carico di sicurezza 140 N/mm2 (14 Kg./mm2)
La freccia non supera L/250 - Connessioni coefficiente di sicurezza 1/2 del valore di scivolamento.
Per il fissaggio a muro attenersi alle caratteristiche di tenuta del tassello o del supporto di raccordo

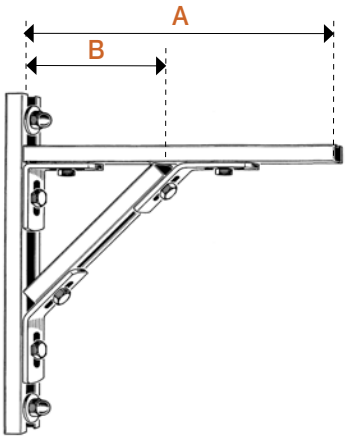

Per il profilato PF3 sono stati utilizzati art. ANS 90, ANS 135, ANS 90 2D, JBR10 con coppia di serraggio del bullone di 40 Nm.

Per il profilato PF4 sono stati utilizzati art. ANG3-45, ANG3-90, DRP12, BU12 con coppia di serraggio del bullone di 70 Nm.

TIPO	LUNGHEZZA mm A	B	F1 = daN	F1 = daN	F2 = daN	Q = daN
PF4	350	240	145	80	90	140
	500	350	135	65	85	135
	750	500	105	35	80	115
	1000	800	65	25	45	75
PF3	500	300	200	120	140	200
	800	500	180	80	120	180
	1000	700	160	70	100	160
	1500	1000	150	50	80	150

ANG R
Angolare di rinforzo

APPLICAZIONE

Adatto come controventamento ed irrigidimento di strutture e carichi sospesi con barra filettata M10.

CARATTERISTICHE E VANTAGGI

> Consente la **regolazione**, l'**aggancio** e la **messa in tensione** della barra filettata agendo sui dadi esagonali.
> Con i profili in sospensione **aiuta a contrastare le spinte assiali e laterali.**

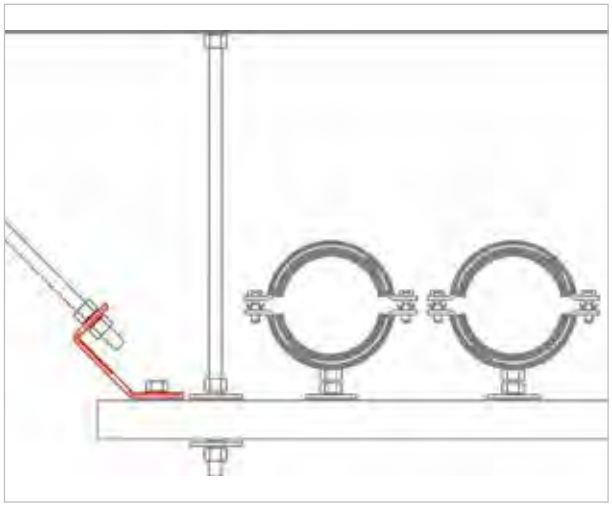



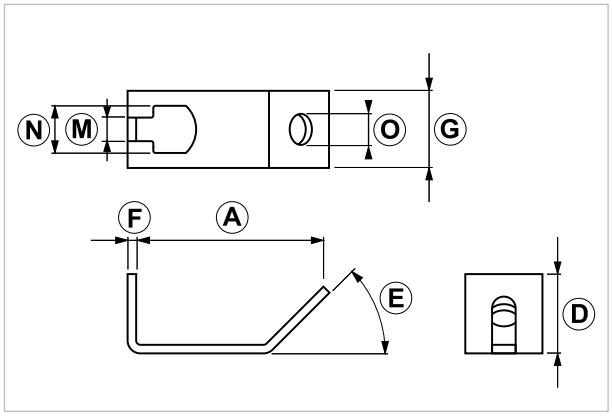

COD	Tipo	A	D	E	F	G	M	N	O
161190	**ANG R**	86	34	45°	4	36	11	22	14,5

CARICHI AMMISSIBILI

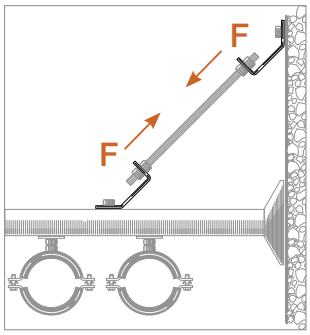

TIPO	F
ANG R	200

Per carico ammissibile si intende la resistenza ultima media a cui è stato applicato un coefficiente di sicurezza.
1 daN=1 kg.

DATI TECNICI MATERIALI

MATERIALE = Acciaio DD11 EN 10111 zincatura elettrolitica 7-8 µm



SISTEMI DI **STAFFAGGIO INDUSTRIALE**



SISTEMA ANTISISMICO
SEISMIC-STRUT

AGGANCI ANTISISMICI..... 280
AGG SM - Aggancio ant. univ. a muro rinforzo lat. e long.
AST - Aggancio antisismico per travi in acciaio

ANGOLARI ANTISISMICI..... 284
ANG SM 90 - Angolare antisismico a 90° G-Strut
ANG R SNO - Angolare univ. a snodo per barra filettata

CERNIERE ANTISISMICHE..... 288
CER SM - Cerniera antisismica G-Strut
CON SM - Connessione antisismica a cerniera universale

ACCESSORI DI RINFORZO..... 290
RIN STO 1 - Rinforzo antisismico a snodo per collare
BUR BF - Bullone di rinforzo e profilo G-Strut per barre fil.

AGG SM
Aggancio antisismico universale a muro per rinforzo laterale e longitudinale

APPLICAZIONE
Rinforzi antisismici laterali e longitudinali.



CARATTERISTICHE E VANTAGGI
> Permette il **fissaggio diretto a calcestruzzo** e la connessione attraverso un normale tubo zincato da 1" con tutte le misure di collare (da 1" a 6") **per creare rinforzi laterali e longitudinali antisismici certificati FM e UL.**
> Permette inoltre una **rapida installazione** ed ispezione dei rinforzi antisismici.
> **Il bullone centrale serve da snodo** e non deve essere serrato.
> Soddisfa anche i **requisiti NFPA®-13** per i rinforzi antisismici Americani.



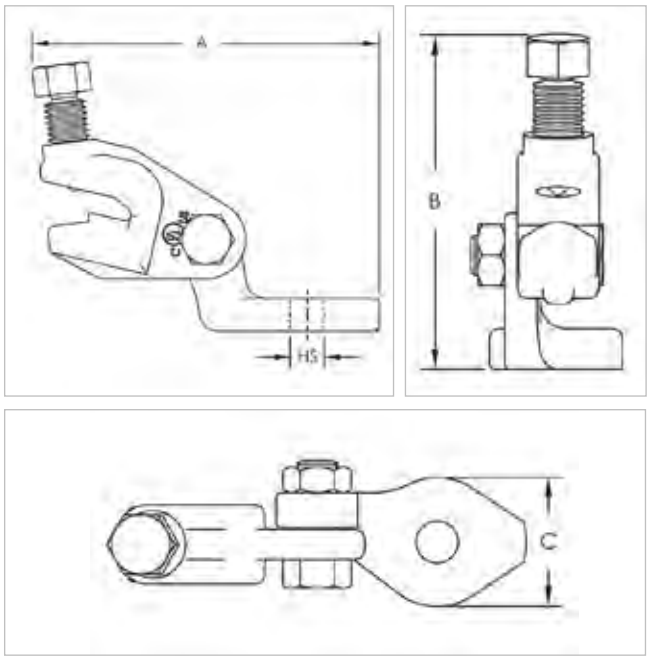

COD	TIPO	Descrizione	A	B	C	HS
161751	**AGG SM**	Per tubi zincati da 1"	133,4 mm	101,6 mm	41,4 mm	14 mm

CARICHI AMMISSIBILI SECONDO FM

Angolo d'installazione	Capacità di carico in funzione dell'angolo d'installazione
30°- 44°	7.205 N
45° - 59°	10.230 N
60° - 74°	12.545 N
75° - 90°	13.965 N

MATERIALE BASE

Calcestruzzo

DATI TECNICI MATERIALI

MATERIALE = Acciaio DX51D EN 10142 zincatura sendzimir

AST
Aggancio antisismico per travi in acciaio

APPLICAZIONE

Rinforzi antisismici laterali e longitudinali.



CARATTERISTICHE E VANTAGGI

> Il morsetto è idoneo a creare **sia rinforzi antisismici laterali che rinforzi antisismici longitudinali** in abbinamento all'aggancio antisismico universale AGG SM.
> La **testa del bullone di serraggio a rottura calibrata**, permette una rapida installazione ed ispezione dei rinforzi antisismici.
> In cantiere non è necessario avere una chiave dinanometrica per il serraggio.
> É **certificato FM e UL.**
> Soddisfa anche i **requisiti NFPA®-13** per i rinforzi antisismici Americani.



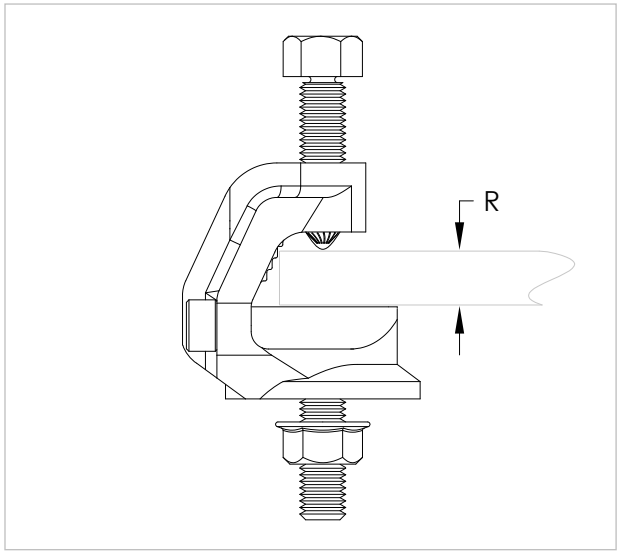

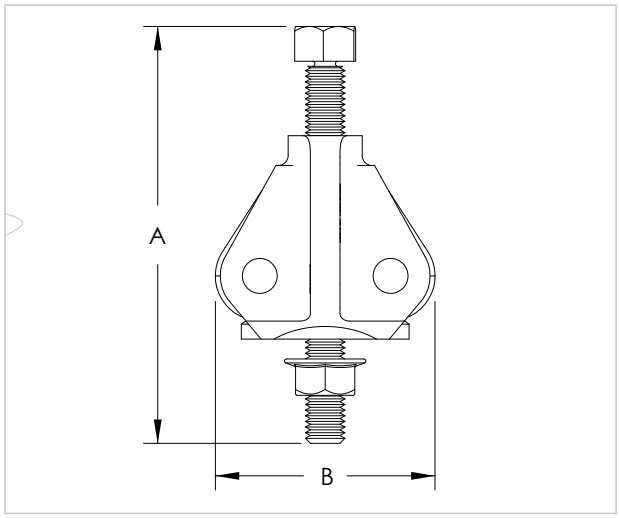

COD	TIPO	A	B	R
161752	**AST**	63,5 mm	69,9 mm	6,4 - 19,1 mm

CARICHI AMMISSIBILI

Angolo d'installazione	Capacità di carico in funzione dell'angolo d'installazione
30°- 44°	5.290 N
45° - 59°	7.470 N
60° - 74°	5.160 N
75° - 90°	5.690 N

Direzione del rinforzo: **PARALLELO**

Angolo d'installazione	Capacità di carico in funzione dell'angolo d'installazione
30°- 44°	7.210 N
45° - 59°	7.610 N
60° - 74°	4.490 N
75° - 90°	4.940 N

Direzione del rinforzo: **PERPENDICOLARE**

MATERIALE BASE

Calcestruzzo

DATI TECNICI MATERIALI

MATERIALE = Acciaio DX51D EN 10142 zincatura elettrolitica

ANG SM 90°
Angolare antisismico a 90° G-Strut

APPLICAZIONE

Rinforzi antisismici laterali e longitudinali.

CARATTERISTICHE E VANTAGGI

> Permette il **fissaggio diretto su profilo G-Strut PF3, PF3L o PF4**, e la successiva connessione a diversi articoli antisismici in funzione del tipo di rinforzo che si vuole andare a realizzare, sia con barra filettata che con profilo G-Strut.
> Permette inoltre una **rapida installazione** attraverso il **bullone rapido JBR10** e la successiva ispezione dei rinforzi antisismici.





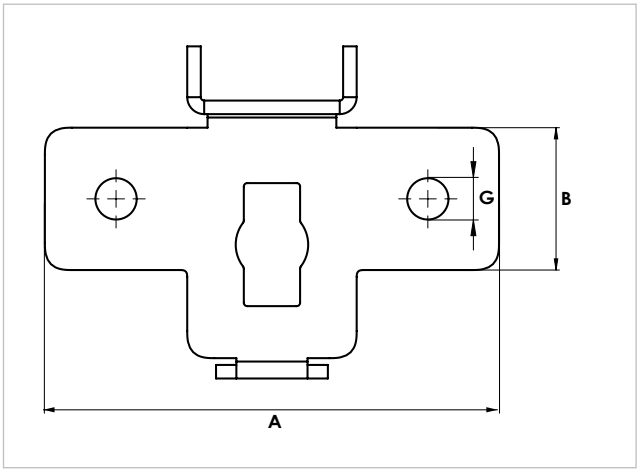

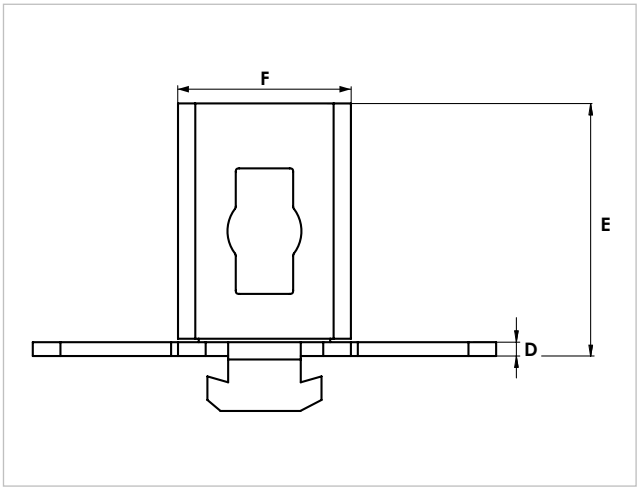

COD	TIPO	Descrizione	A	B	C	D	E	F	G
161755	**ANG SM 90°**	Per profili G-Strut 41x41 mm	134	42	26	4	72	50	12,20

CARICHI AMMISSIBILI

COD.	Capacità di carico in tutte le direzioni
161755	300 daN

MATERIALE BASE

Calcestruzzo

DATI TECNICI MATERIALI

MATERIALE = Acciaio DX51D EN 10142 zincatura sendzimir

ANG R SNO
Angolare universale a snodo per barra filettata

APPLICAZIONE
Rinforzi antisismici laterali e longitudinali.



CARATTERISTICHE E VANTAGGI
> Permette il **fissaggio diretto a calcestruzzo** e la connessione alle strutture di supporto attraverso **barra filettata M10**.
> Permette inoltre una **rapida installazione** ed ispezione dei rinforzi antisimici.
> Può essere montata su profilo Grip attraverso **bullone DM10, dado esagonale D10 e rondella RO10.**
> Per il montaggio su profilo G-Strut utilizzare **rondella R1, dado a rombo JDA10, dado esagonale D10, rondella RO10.**
> Può essere montata direttamente anche su angolare antisismico G-Strut attraverso bullone **BU10 e dado esagonale D10.**



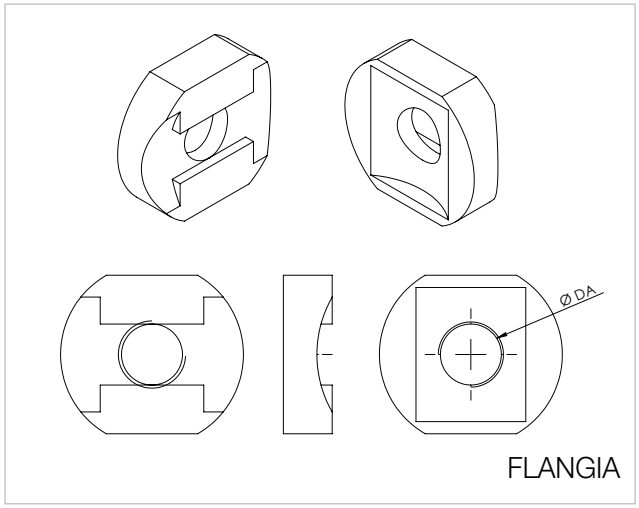

FLANGIA

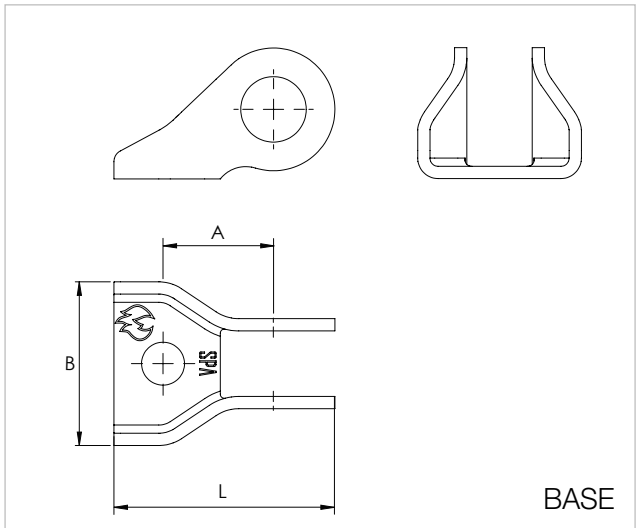

BASE

COD	TIPO	Descrizione	A	B	L	Ø DA
161753	**ANG R SNO**	Per BF 10	26 mm	40 mm	51 mm	10,5 mm

CARICHI AMMISSIBILI

COD.	Carico ammissibile
161753	800 daN

Carico ammissibile in caso di incendio				
COD.	30 min.	60 min.	90 min.	120 min.
161753	60 daN	60 daN	54 daN	42 daN

MATERIALE BASE

Calcestruzzo

DATI TECNICI MATERIALI

MATERIALE = Acciaio DX51D EN 10142 zincatura sendzimir

CER SM
Cerniera antisismica G-Strut

APPLICAZIONE

Rinforzi antisismici laterali e longitudinali.



CARATTERISTICHE E VANTAGGI

> Permette il fissaggio diretto a calcestruzzo e la connessione attraverso un **profilo G-Strut 41x41 mm PF3 o PF3L** alle strutture di supporto, per creare rinforzi laterali e longitudinali.
> Permette inoltre una **rapida installazione** ed ispezione dei rinforzi antisismici.
> Il bullone centrale serve da snodo e deve essere serrato solo dopo aver trovato l'idonea inclinazione.



GIA SEISMIC

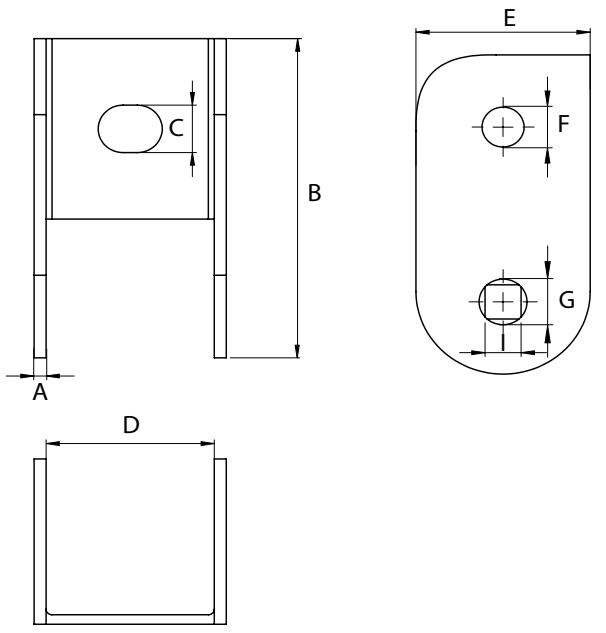

COD	TIPO	Descrizione	A	B	C	D	E	F	G	I
161754	**CER SM**	Per profili G-Strut 41x41 mm	3 mm	84 mm	12,5 mm	42 mm	43,5 mm	Ø 10,50	Ø 12	9

CARICHI AMMISSIBILI

TIPO	Capacità di carico in funzione dell'angolo d'installazione
30°- 44°	250 daN
45° - 59°	300 daN
60° - 74°	350 daN
75° - 90°	400 daN

MATERIALE BASE

Calcestruzzo

DATI TECNICI MATERIALI

MATERIALE = Acciaio DX51D EN 10142 zincatura sendzimir

CON SM
Connessione antisismica a cerniera universale

APPLICAZIONE
Rinforzi antisismici laterali e longitudinali.



CARATTERISTICHE E VANTAGGI
> Permette il **fissaggio diretto a calcestruzzo** e la connessione alle strutture di supporto realizzate con profili G-Strut o Grip.
> Permette inoltre una **rapida installazione** ed ispezione dei rinforzi antisismici.
> **Connessione ai profili G-Strut** attraverso JDA 12 (cod. 161968) e BU12 (cod. 164520).
> **Connessione ai profili Grip** attraverso DM12 (cod. 162310), D12 (cod. 162750) e RO12 GRIP (cod. 164250).



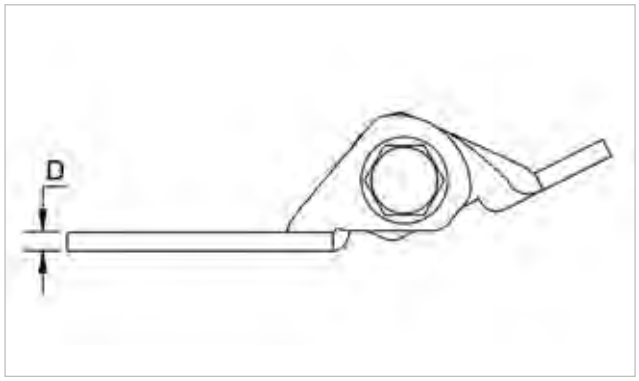

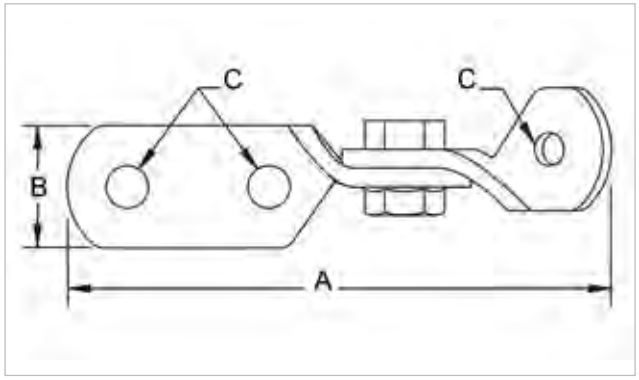

COD	TIPO	Descrizione	A	B	C	D
161756	**CON SM**	Per profili G-Strut	179,8 mm	41,3 mm	14 mm	6 mm

CARICHI AMMISSIBILI

La capacità di carico della connessione a cerniera universale supera lo scorrimento e la capacità di estrazione dei sistemi di connessione a dado per profili G-Strut e Grip.

G-STRUT
- **Dati di estrazione** per JDA 12 + BU12 = **330 kg**
- **Dati di scorrimento** per JDA 12 + BU 12 = **80 kg**

GRIP
- **Dati di estrazione** per DM12 + D12 + RO12 = **280 kg**
- **Dati di scorrimento** per DM12 + D12 + RO12 = **80 kg**

MATERIALE BASE

Calcestruzzo

DATI TECNICI MATERIALI

MATERIALE = Acciaio DX51D EN 10142 zincatura sendzimir

RIN STO 1
Rinforzo antisismico a snodo per collari

APPLICAZIONE

Rinforzi antisismici laterali e longitudinali.

CARATTERISTICHE E VANTAGGI

> Rinforzo idoneo a creare **sia rinforzi antisismici laterali sia rinforzi antisismici logitudinali**, in abbinamento ad un collare della gamma STO1 o STO1G.
> Può essere **montato sia centralmente che lateralmente al collare**.

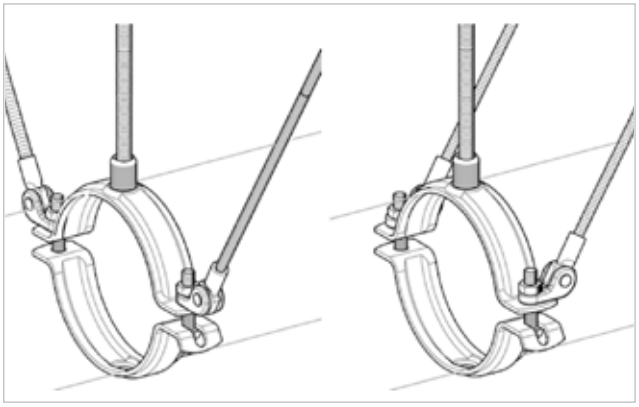



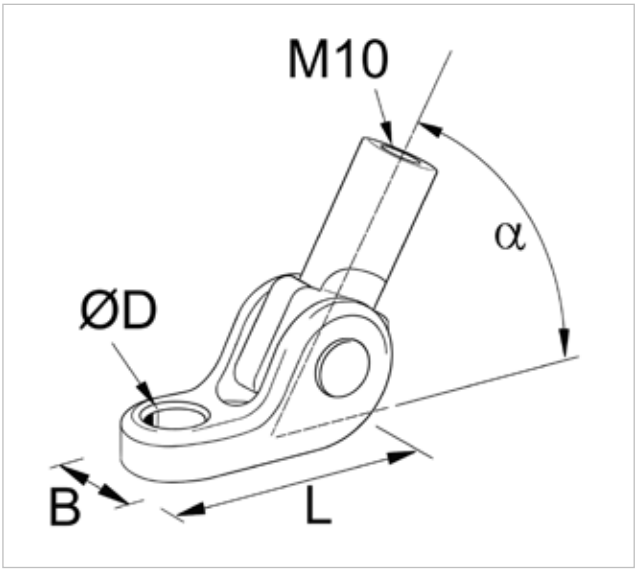

COD	TIPO	Descrizione	α	B	L	ØD
161757	**RIN STO 1**	Per BF 10	0 - 45°	20	52	11

CARICHI AMMISSIBILI

COD.	Capacità di carico in tutte le direzioni
161757	500 daN

DATI TECNICI MATERIALI

MATERIALE = Acciaio DX51D EN 10142 zincatura sendzimir

BUR BF
Bullone di rinforzo con profilo G-Strut per barra filettata

APPLICAZIONE

Irrigidimento di barre filettate attraverso l'inserimento e il bloccaggio di un profilo G-Strut 41x41mm PF3 o PF3L sulla barra filettata.



CARATTERISTICHE E VANTAGGI

> Permette l'**irrigidimento di barre filettate**.
> Nelle classiche applicazioni statiche di calate di barre filettate, la resistenza a trazione è garantita.
> Se soggette ad azione orizzontale generata dal sisma, le singole barre filettate vanno in flessione. Si rende quindi necessario il loro irrigidimento **attraverso il montaggio ed il bloccaggio di un profilo G-Strut 41x41 mm** PF3 o PF3L sulle stesse barre filettate.
> Il bullone di rinforzo è adatto a **barre filettate M10 e M12.**



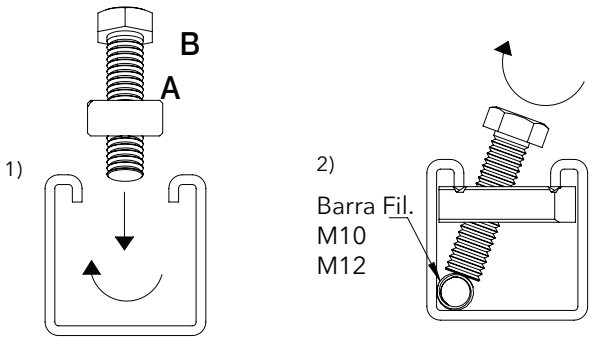

COD	TIPO	Descrizione	A	B
162222	**BUR BF**	Per profili PF3 e PF3L, e BF	M10	7,5 mm

CARICHI AMMISSIBILI

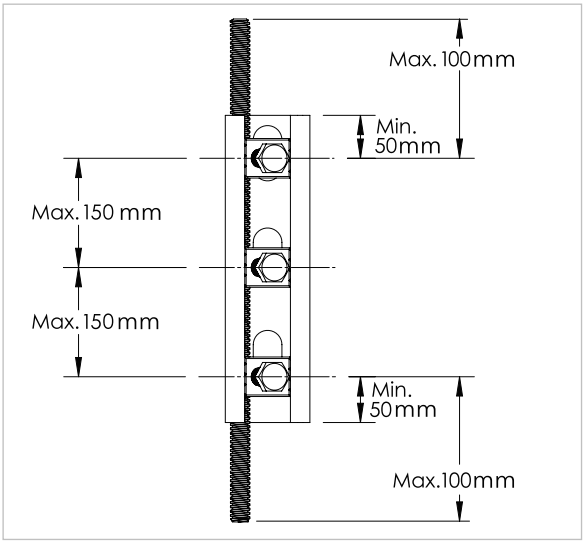

GIA SEISMIC

DATI TECNICI MATERIALI

MATERIALE = Acciaio DX51D EN 10142
zincatura sendzimir





SCORREVOLI E ACCESSORI
COMUNI AI SISTEMI GRIP, G-STRUT E SEISMIC-STRUT

SCORREVOLI E ACCESSORI COMUNI AI SISTEMI..... 296

MOR PF3 - Morsetto di aggancio a cavallotto M10
SSU - Sospensione snodata universale
MOR - Morsetto di aggancio
MOR2 - Morsetto di aggancio oscillante
RDA - Regolatore d'altezza
RDA S - Regolatore d'altezza insonorizzato
SCB - Slitta scorrevole con base profilo
SC - Supporto scorrevole
RP - Rullo piano per tubazioni
RR - Rullo piano pesante per tubazioni
RV - Rullo concavo per tubazioni
RS - Supporto a rullo per selle
SE - Selle di appoggio per tubi coibentati
SPF - Slitta di scorrimento
PFG - Guaina isolante per profilo
SNO - Attacco a snodo
TPF - Tappo per profilo

TABELLE DI COMPATIBILITÀ..... 314

MOR PF3
Morsetto di aggancio a cavallotto M10

APPLICAZIONE
Fissaggio di profili PF3 e PF4 su travi in acciaio.

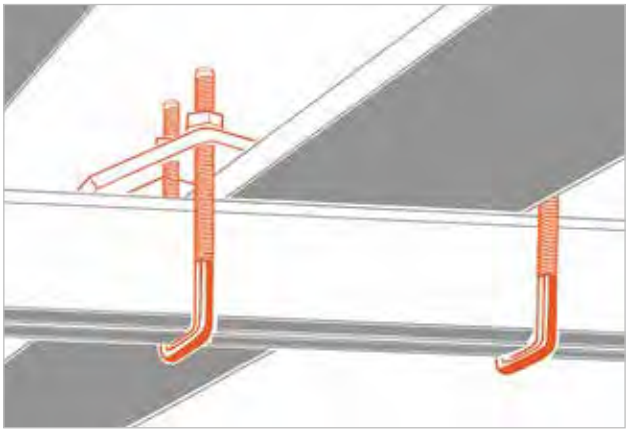

CARATTERISTICHE E VANTAGGI
> Morsetto con cavallotto quadrato.
> Cavallotto completo di dadi.
> Richiede l'installazione in coppia.
> Per profili PF3 e PF4.



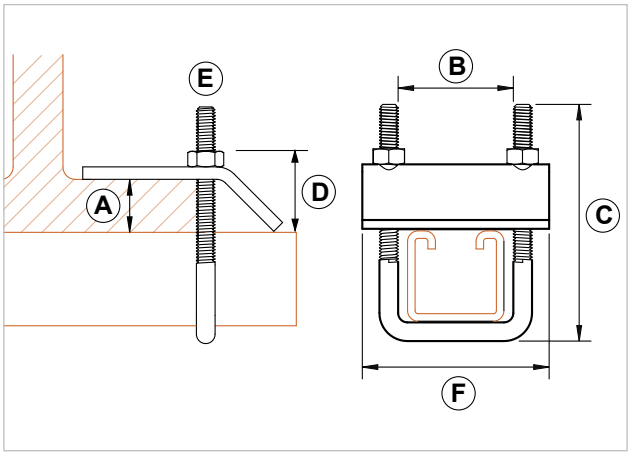

COD	Tipo	A	B	C	D	E	F
165520	**MOR PF3**	18 max	45	95	24	M10	80

CARICHI AMMISSIBILI

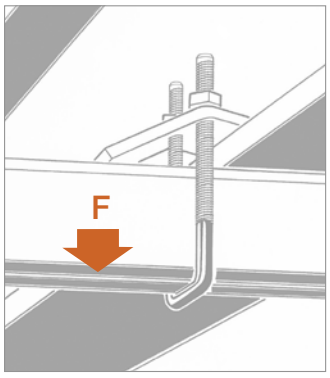

TIPO	F
MOR PF3	500

Per carico ammissibile si intende la resistenza ultima media a cui è stato applicato un coefficiente di sicurezza.
I carichi si riferiscono alla coppia di morsetti.
1 daN=1 kg.

DATI TECNICI MATERIALI
MATERIALE = Acciaio zincato a caldo
COMPONENTI = Acciaio 4.8 zincato con zincatura elettrolitica 7-8µm

SSU
Sospensione snodata universale

APPLICAZIONE

Sospensione a cerniera regolabile a 180° per ancoraggio su pareti o su componenti inclinati.

CARATTERISTICHE E VANTAGGI

> **Blocca l'angolo di installazione** grazie ai dadi autobloccanti.
> Con asole per barre filettate M10 o M8.
> Con i profili in sospensione **aiuta a contrastare le spinte assiali e laterali** o a **generare triangoli** per la posa di sistemi solare termico e fotovoltaico.
> L'**effetto ceniera** è garantito dai bulloni M8 a testa piana con autobloccanti.

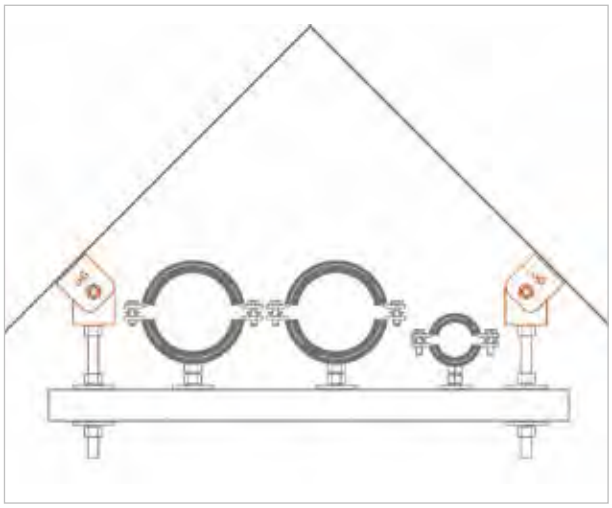



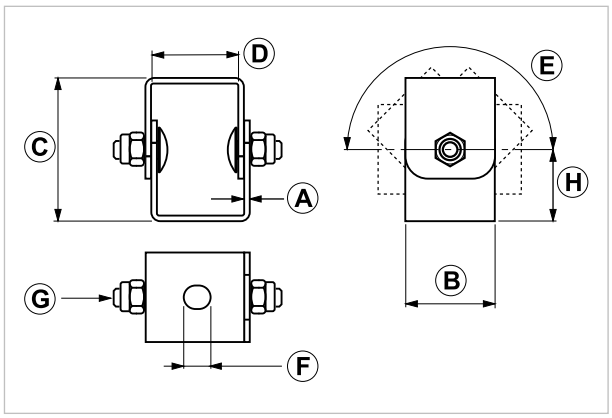

COD	Tipo	A	B	C	D	E	F	G	H
161750	**SSU**	2,5	40	64	39	180°	10,5x12	M8	32

CARICHI AMMISSIBILI

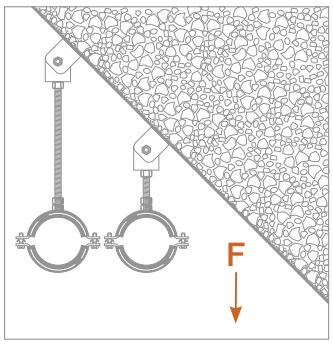

TIPO	F
SSU	200

Per carico ammissibile si intende la resistenza ultima media a cui è stato applicato un coefficiente di sicurezza.
1 daN=1 kg.

DATI TECNICI MATERIALI

MATERIALE = Acciaio DD11 EN 10111 zincatura elettrolitica 7-8 µm

MOR
Morsetto di aggancio

APPLICAZIONE

Fissaggio di barre filettate su travi metalliche.



CARATTERISTICHE E VANTAGGI

> Elemento di fissaggio per **barre filettate su putrelle** senza necessità di foratura o saldatura.
> La vite di serraggio alla trave è in acciaio ad **alta resistenza** con controdado di sicurezza antisvitamento.
> **Semplice e comodo** da regolare.
> Il morsetto viene fornito **montato.**



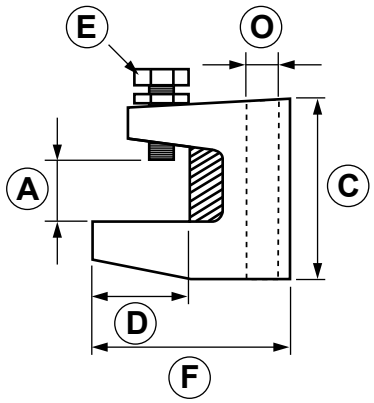

COD	Tipo	Certificazione	A	C	D	E	F	O
165501	**MOR 8**	VDS	18 max	36	18	M8	38	M8
165502	**MOR 10**	VDS - FM	20 max	41	23	M10	44	M10
165503	**MOR 12**	VDS - FM	26 max	54	36	M10	59	M12

CARICHI AMMISSIBILI

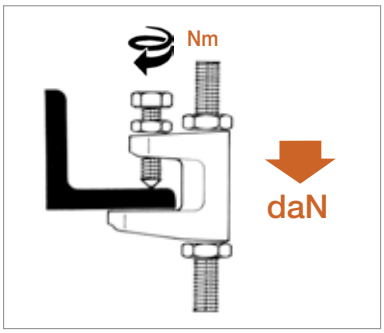

TIPO	F	Nm
MOR 8	120	7
MOR 10	250	10
MOR 12	350	14

Per carico ammissibile si intende la resistenza ultima media a cui è stato applicato un coefficiente di sicurezza.
1 daN=1 kg.

DATI TECNICI MATERIALI

MATERIALE = Ghisa (tolleranze rif. DIN 1684 con finitura zincata)

MOR2
Morsetto di aggancio oscillante

APPLICAZIONE

Fissaggio di barre filettate su travi metalliche.

CARATTERISTICHE E VANTAGGI

> Adatto all'**ancoraggio a travi metalliche**, garantisce una **possibilità di oscillazione** o una **correzione di inclinazione.**
> Adatto per sospensioni con filetto M10.
> La vite di serraggio alla trave è in acciaio ad **alta resistenza.**
> Il morsetto viene fornito **montato.**

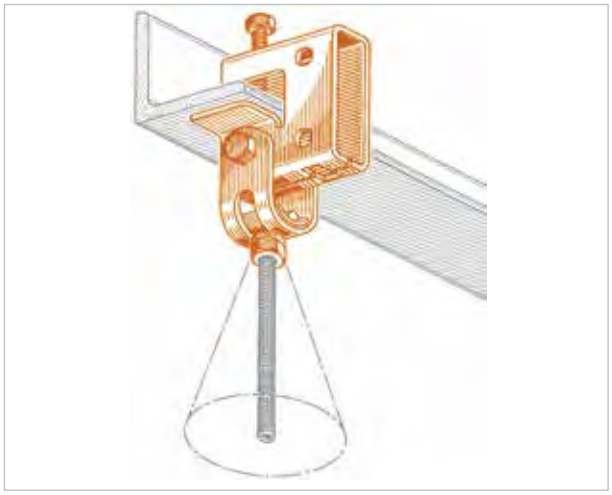

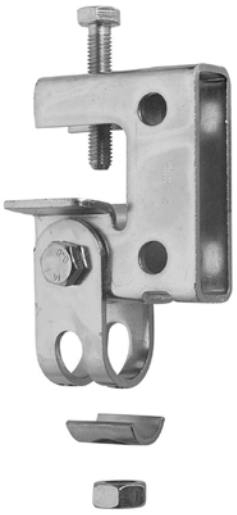

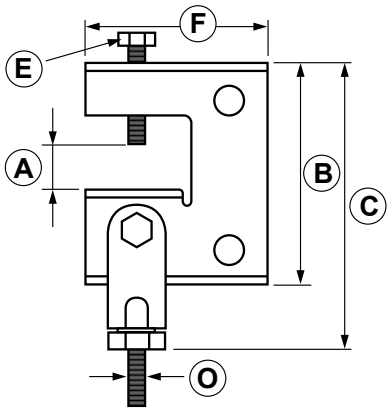

COD	Tipo	A	B	C	E	F	O
165550	**MOR2**	25 max	73	108	M8	60	M10

CARICHI AMMISSIBILI

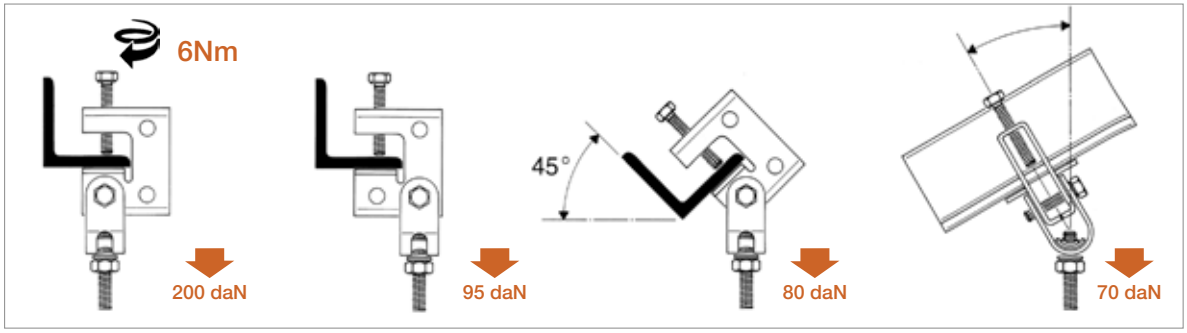

Per carico ammissibile si intende la resistenza ultima media a cui è stato applicato un coefficiente di sicurezza.
Coppia di serraggio 6Nm. 1 daN=1 kg.

DATI TECNICI MATERIALI

MATERIALE = Acciaio DD11 EN 10111 zincato

RDA
Regolatore d'altezza

APPLICAZIONE

Regolazione in altezza di sospensioni con barra filettata.

CARATTERISTICHE E VANTAGGI

> **Facile regolazione ed aggancio** della barra filettata e di un dado che sostiene il carico.
> Si possono facilmente regolare le diverse tolleranze nell'impianto.

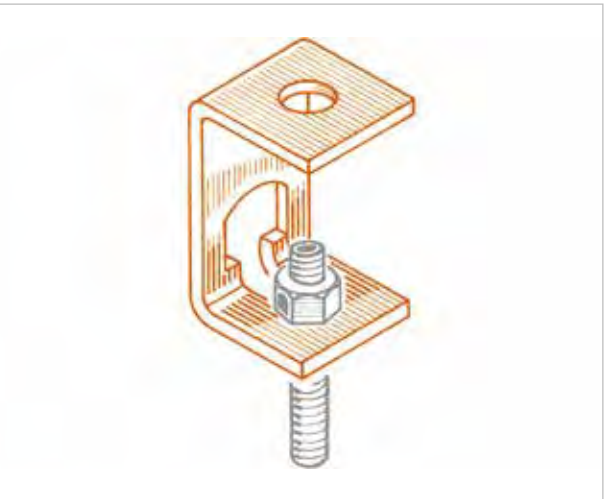



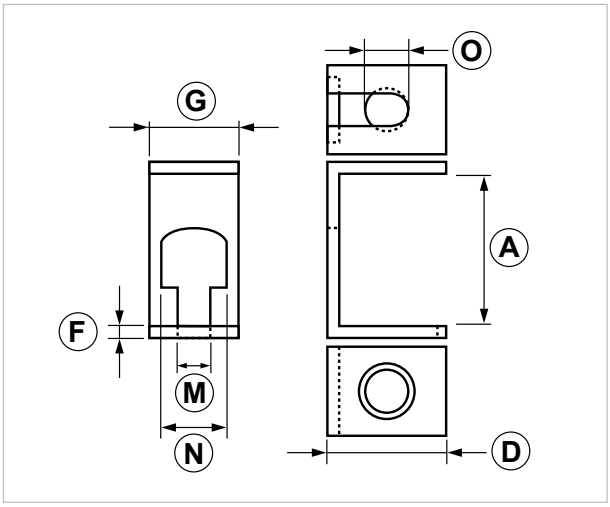

COD	TIPO	A	D	F	G	M	N	O
161700	**RDA**	58,5	40	4	36	11	22	14,5

DATI TECNICI MATERIALI

MATERIALE = Acciaio DD11 EN 10111 zincatura elettrolitica 7-8 µm

RDA S
Regolatore d'altezza insonorizzato

APPLICAZIONE

Fissaggio insonorizzato ed isolato con possibilità di regolazione in altezza della sospensione fino a M10.

CARATTERISTICHE E VANTAGGI

> Gli elementi in gomma EPDM nera garantiscono la **diminuzione del ponte termico** fra sostegno e fissaggio, realizzano un **abbattimento del livello acustico** e sono utilizzabili con temperature comprese tra -30°C e +115°C.
> Il supporto è **fornito montato.**

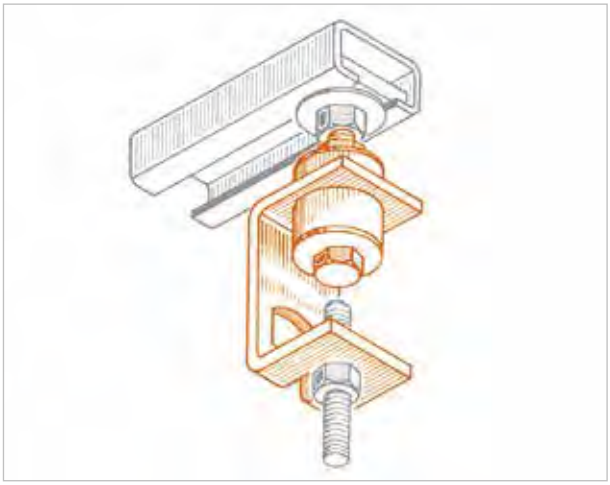



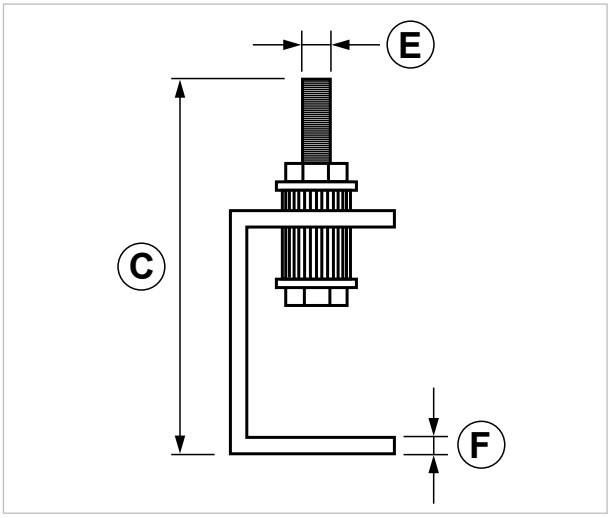

COD	TIPO	C	F	E
161710	**RDA S**	105	4	M10

CARICHI AMMISSIBILI

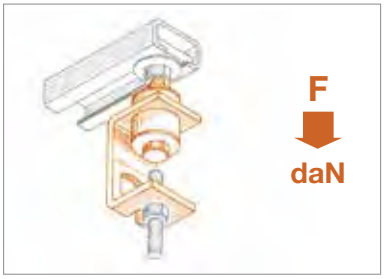

TIPO	F
RDA	100
RDA S	60

Per carico ammissibile si intende la resistenza ultima media a cui è stato applicato un coefficiente di sicurezza. 1daN=1kg.

DATI TECNICI MATERIALI

MATERIALE = Acciaio DD11 EN 10111 zincatura elettrolitica 7-8 µm
GOMMA = EPDM nera
TEMPERATURA = -30°C +115°C | **DUREZZA** = 55° +/-5 Shore A

SCB
Slitta scorrevole con base profilo

APPLICAZIONE

Assorbimento delle dilatazioni assiale delle tubazioni.

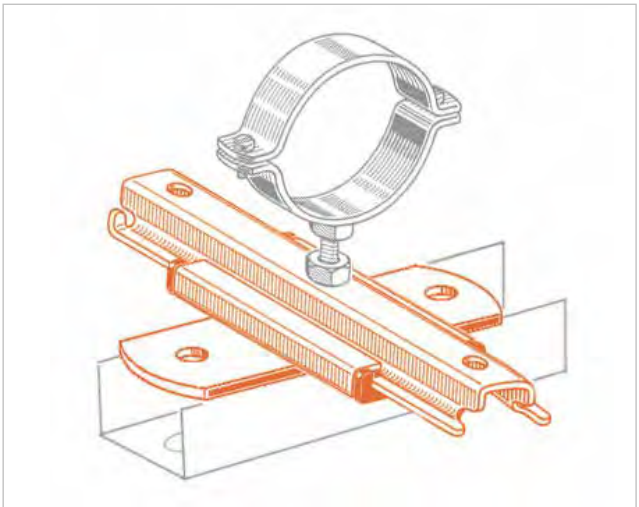

CARATTERISTICHE E VANTAGGI

> Nei casi in cui le sollecitazioni delle tubazioni non debbano gravare sul punto di ancoraggio.
> É **compatibile con tutti i principali collari.**
> Ha i punti di appoggio delle due slitte completi di un riporto in NYLON speciale atto a **ridurre al minimo l'attrito** di contatto anche sotto carichi pesanti.



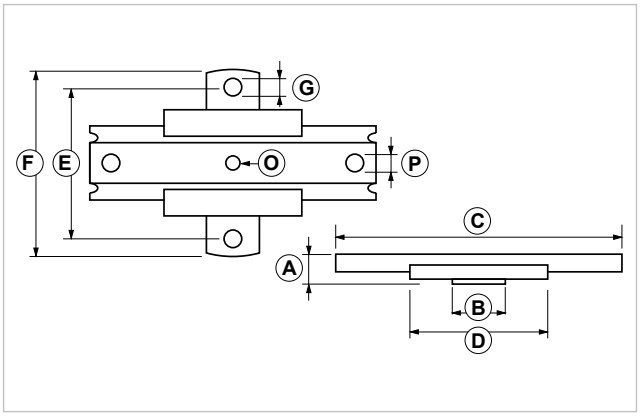

COD	Tipo	A	B	C	D	E	F	G	O	P
165005	**SCB**	27	40	200	100	102	125	9	10,5	12,5

CARICHI AMMISSIBILI

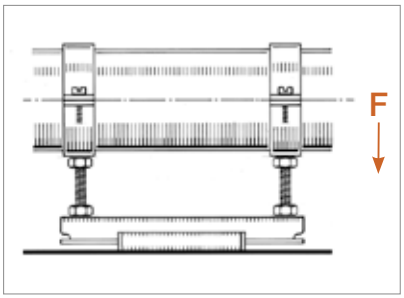

TIPO	F
SCB	130

Per carico ammissibile si intende la resistenza ultima media a cui è stato applicato un coefficiente di sicurezza.
1 daN=1 kg.

DATI TECNICI MATERIALI

MATERIALE = Acciaio DD11 EN 10111 zincatura elettrolitica 7-8 µm
GUIDE = Nylon rinforzato con fibre di vetro
TEMPERATURA = Da -30°C a 120°C | **LUNGHEZZA DI SCORRIMENTO** = 80mm

SC
Supporto scorrevole

APPLICAZIONE

Assorbimento delle dilatazioni assiali delle tubazioni.

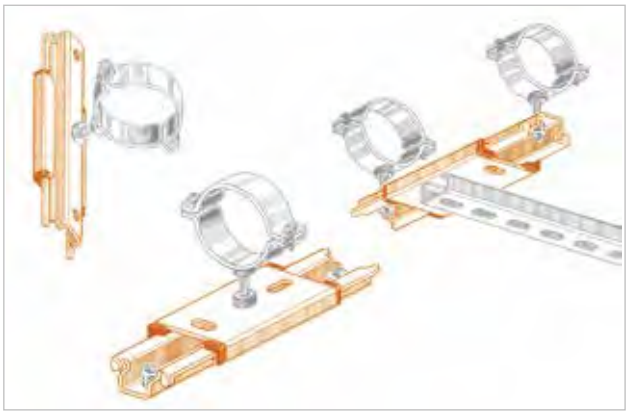

CARATTERISTICHE E VANTAGGI

> Nei casi in cui le sollecitazioni delle tubazioni non debbano gravare sul punto di ancoraggio.
> É **compatibile con tutti i principali collari.**
> Ha i punti di appoggio delle due slitte completi di un riporto in NYLON speciale atto a **ridurre al minimo l'attrito** di contatto anche sotto carichi pesanti.



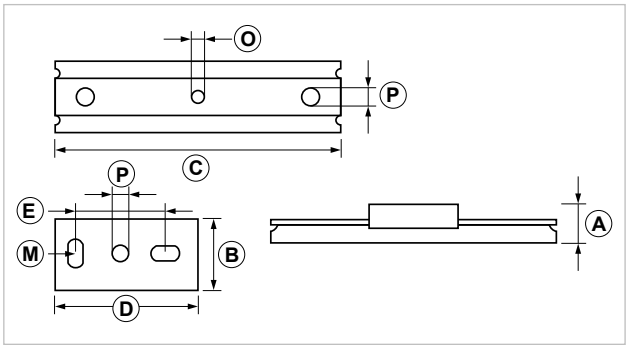

COD	Tipo	A	B	C	D	E	M	O	P
165000	**SC**	27	63	200	100	69	20x10,5	10,5	12,5

CARICHI AMMISSIBILI

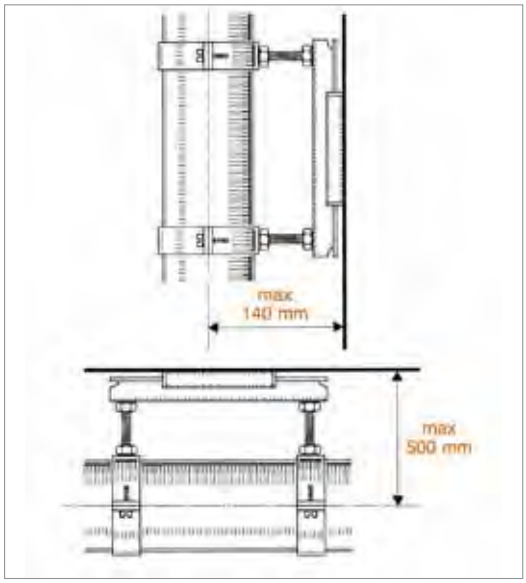

TIPO	A soffitto	A parete
SC	130	100

Per carico ammissibile si intende la resistenza ultima media a cui è stato applicato un coefficiente di sicurezza.
1 daN=1 kg.

Lunghezza max di scorrimento 80mm.

DATI TECNICI MATERIALI

MATERIALE = Acciaio DD11 EN 10111 zincatura elettrolitica 7-8 µm | **GUIDE** = Nylon rinforzato con fibre di vetro
TEMPERATURA = Da -30°C a 120°C | **LUNGHEZZA DI SCORRIMENTO** = 80mm

RP
Rullo piano per tubazioni

APPLICAZIONE

Fissaggio di tubazioni con appoggio scorrevole per compensare le dilatazioni dell'impianto.

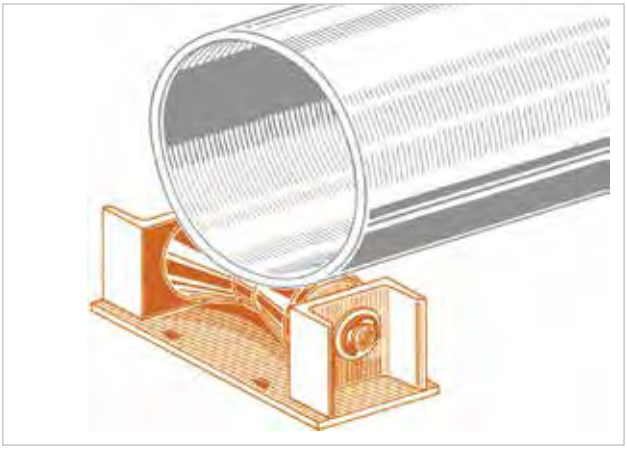

CARATTERISTICHE E VANTAGGI

> Adatto per guidare assialmente le tubazioni, **può essere montato sia in posizione orizzontale che verticale** rispetto al tubo.
> **Consente di eliminare l'attrito** della tubazione appoggiata.



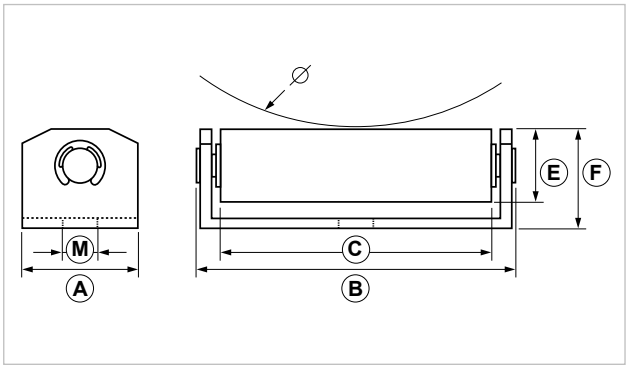

COD	Tipo	Per tubi Ø mm	Fori fissaggio	A	B	C	E	F
165720	**RP 1**	0-160	n°1 x10,5	35	89	70	22	30
165721	**RP 2**	50-160	n°1 x10,5	35	117	97	22	30

DATI TECNICI MATERIALI

MATERIALE = Acciaio al carbonio EN 10027 finitura zincata
PERNO = Acciaio INOX AISI 304 - EN 10088
BOCCOLE = Autolubrificanti

RR
Rullo piano pesante per tubazioni

APPLICAZIONE

Fissaggio di tubazioni con appoggio scorrevole per compensare le dilatazioni dell'impianto.

CARATTERISTICHE E VANTAGGI

> Adatto per guidare assialmente le tubazioni, **può essere montato sia in posizione orizzontale che verticale** rispetto al tubo.
> **Consente di eliminare l'attrito** della tubazione appoggiata.

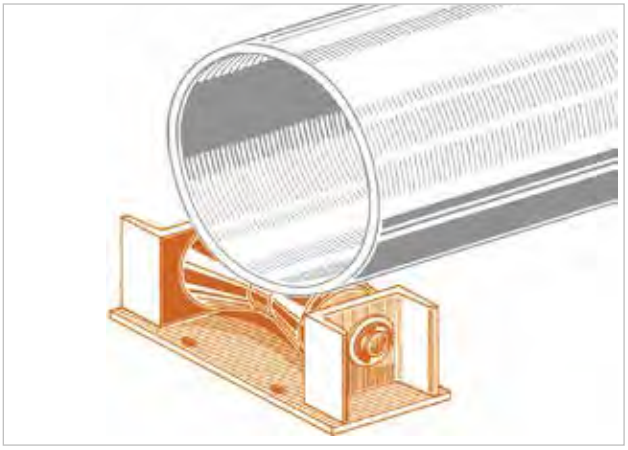



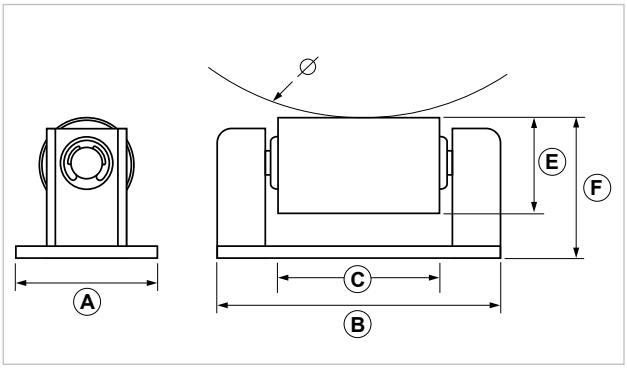

COD	Tipo	Per tubi Ø mm	Fori fissaggio	A	B	C	E	F
165730	**RR 1**	50-150	n°4x8 n°1x10,5	71	142	81	48	62
165731	**RR 2**	100-300	n°2x12	70	180	110	68	92
165732	**RR 3**	200-500	n°2x12	90	245	145	88	114

DATI TECNICI MATERIALI

MATERIALE = Acciaio al carbonio EN 10027 finitura zincata
PERNO = Acciaio INOX AISI 304 - EN 10088
BOCCOLE = Autolubrificanti

RV
Rullo concavo per tubazioni

APPLICAZIONE

Elemento di sostegno e guida per tubazioni pesanti soggette a dilatazioni.

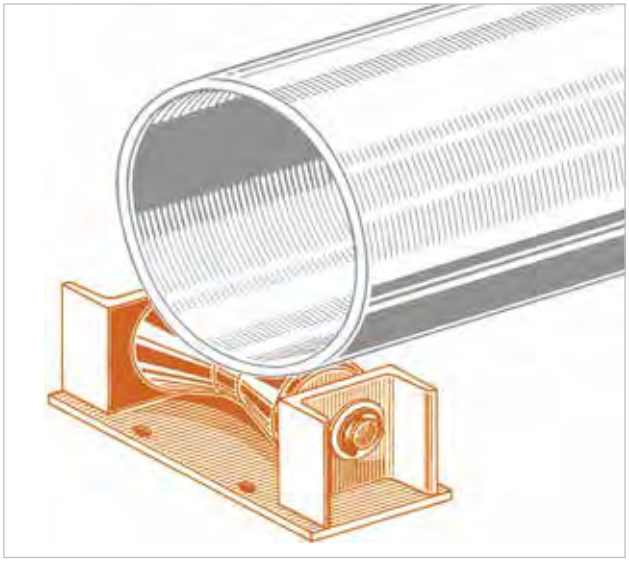

CARATTERISTICHE E VANTAGGI

> Adatto a guidare assialmente le tubazioni, può essere montato sia in posizione orizzontale che verticale rispetto al tubo.
> Consente di **eliminare l'attrito** della tubazione appoggiata.
> Adatto per sopportare un carico laterale fino al 35% del carico verticale applicato alla tubazione.



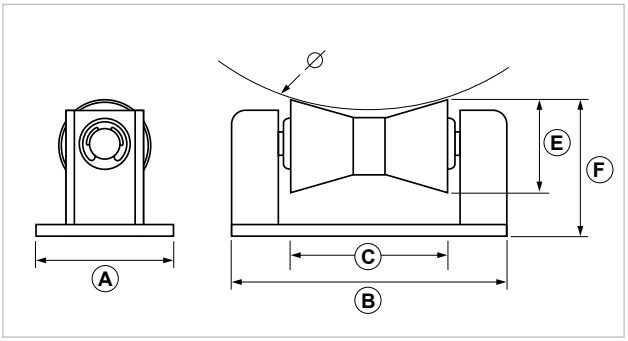

COD	Tipo	Per tubi Ø mm	Fori fissaggio	A	B	C	E	F
165700	**RV 1**	50-100	n°4x7 n°1x10,5	55	105	55	40	55
165701	**RV 2**	100-180	n°4x8 n°1x10,5	71	142	81	46	61
165702	**RV 3**	150-250	n°2x12	70	180	110	68	92
165703	**RV 4**	200-350	n°2x12	90	245	145	88	114

DATI TECNICI MATERIALI

MATERIALE = Acciaio al carbonio EN 10027 finitura zincata
PERNO = Acciaio INOX AISI 304 - EN 10088
BOCCOLE = Autolubrificanti

RS
Supporto a rullo per selle

APPLICAZIONE

Fissaggio di tubazioni con appoggio scorrevole per compensare le dilatazioni dell'impianto.

CARATTERISTICHE E VANTAGGI

> Per consentire **l'appoggio e lo scorrimento longitudinale** di tubazioni coibentate.
> Può essere utilizzato **anche in tubazioni non coibentate** per ridurre l'attrito della tubazione nella zona di contatto con il rullo.
> Deve essere **installato insieme ad una sella SE** alla quale si appoggia la tubazione per evitare il contatto diretto tra il rullo del supporto e la coibentazione.

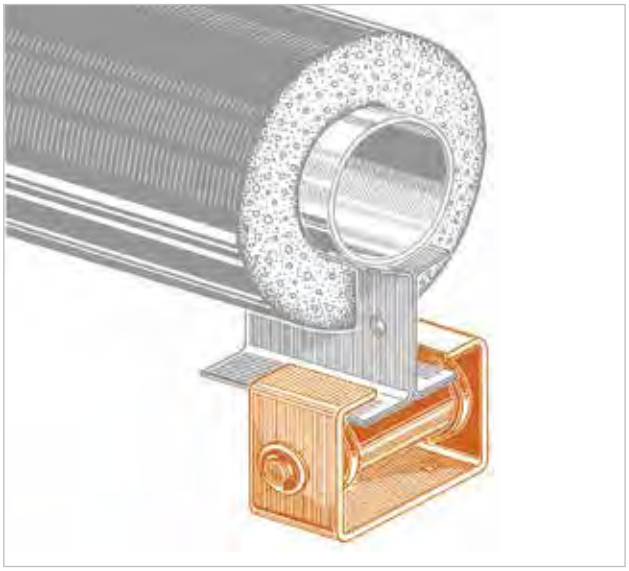



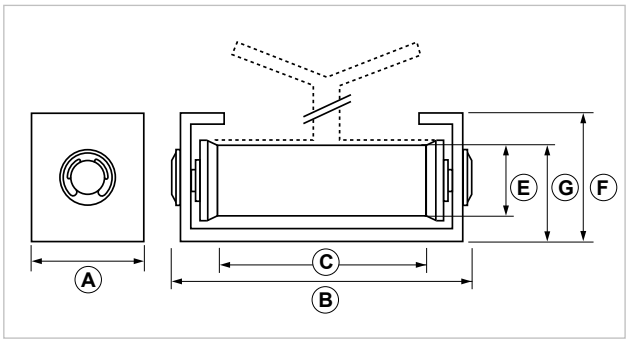

COD	Tipo	Fori fissaggio	A	B	C	E	F	G
165750	**RS 1**	n°2x8,5 n°1x10,5	35	89	62	26	40	30
165751	**RS 2**	n°2x8,5 n°1x10,5	50	105	65	46	77	61
165752	**RS 3**	n°2x8,5	65	143	99	63	100	76
165753	**RS 4**	n°2x8,5	90	198	145	78	130	100

DATI TECNICI MATERIALI

MATERIALE = Acciaio al carbonio EN 10027 finitura zincata
PERNO = Acciaio INOX AISI 304 - EN 10088
BOCCOLE = Autolubrificanti

SE
Sella di appoggio tubi coibentati

APPLICAZIONE

Fissaggio di tubazioni con appoggio scorrevole per compensare le dilatazioni dell'impianto.

CARATTERISTICHE E VANTAGGI

> Elemento di **appoggio per tubazioni coibentate.**
> Può essere **utilizzata anche in tubazioni non coibentate per ridurre l'attrito della tubazione** nella zona di scorrimento.
> Progettata per essere **abbinata ad un supporto a rullo per selle (RS)**, evita il contatto tra il rullo di supporto e la tubazione.

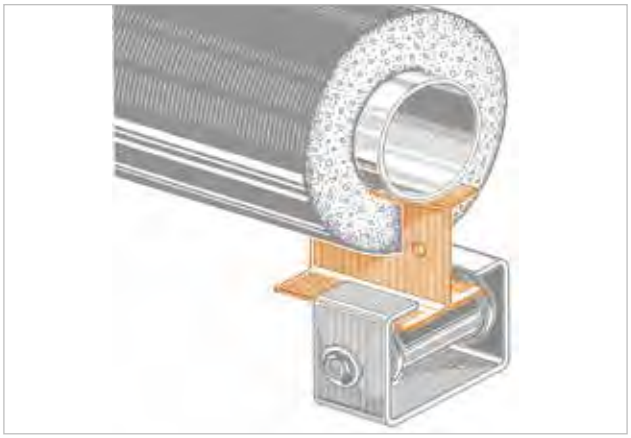



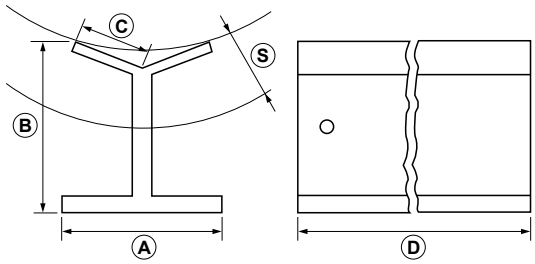

COD	Tipo	Per tubi Ø mm	A	B	C	D	S
165760	**SE 1**	0-80	60	80	25	200	40
165761	**SE 2**	80-180	60	95	35	300	60
165762	**SE 3**	180-300	92	125	60	300	80
165763	**SE 4**	300-500	135	170	90	300	110

CARICHI AMMISSIBILI

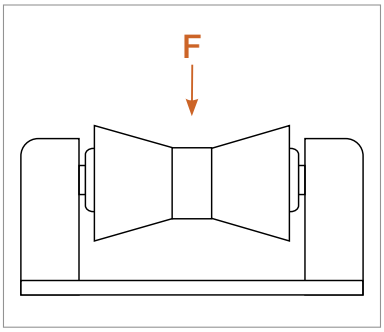

Per carico ammissibile si intende la resistenza ultima media a cui è stato applicato un coefficiente di sicurezza.
Dati in daN. 1 daN=1 kg.

TIPO	F
RP 1	600
RP 2	600
RR 1	1000
RR 2	2000
RR 3	3200
RV 1	500
RV 2	100
RV 3	2000
RV 4	3200

TIPO	F
RS 1	600
RS 2	1000
RS 3	1500
RS 4	2500
SE 1	600
SE 2	1000
SE 3	1500
SE 4	2500

DATI TECNICI MATERIALI

MATERIALE = Acciaio al carbonio EN 10027 finitura zincata

DILATAZIONE LINEARE DELLE TUBAZIONI

Per effetto degli sbalzi di temperatura (Δt°C) le tubazioni subiscono un allungamento lineare.
Questo allungamento cambia a secondo del materiale di cui è composta la tubazione.

INDICAZIONE DEI PRINCIPALI COEFFICIENTI DI DILATAZIONE LINEARE PER LE TUBATURE PIÙ UTILIZZATE

	MATERIALE	mm/mK
TUBI IN PLASTICA	PE	0,2000
	PP	0,1500
	PVDF	0,1200
	PVC	0,0700
	PE-HD	0,0260
TUBI IN ACCIAIO	ACCIAIO INOX	0,0169
	RAME (Cu)	0,0170
	ACCIAIO (Fe)	0,0123

FORMULA PER IL CALCOLO DELL'ALLUNGAMENTO

$$\Delta_L = L_0 * (T_2 - T_1) * \lambda$$

Dove:

- Δ_L è l'allungamento in mm
- L_0 è la lunghezza iniziale in m
- T_2 è la temperatura finale (vedi nota)
- T_1 è la temperatura iniziale (vedi nota)
- λ è il coefficiente di dilatazione in mm/mK

Nota: trattandosi di una differenza di temperatura (Δt=T2-T1) non è necessario usare i K (kelvin), ma si possono usare anche i °C (gradi celsius).

Nei diagrammi sono proposti gli allungamenti (Δ L.mm) subiti da varie tubazioni lunghe 1 mt. Con sbalzi termici (Δt°C) compresi tra 0°C e 70°C.

DILATAZIONE TUBI IN PLASTICA

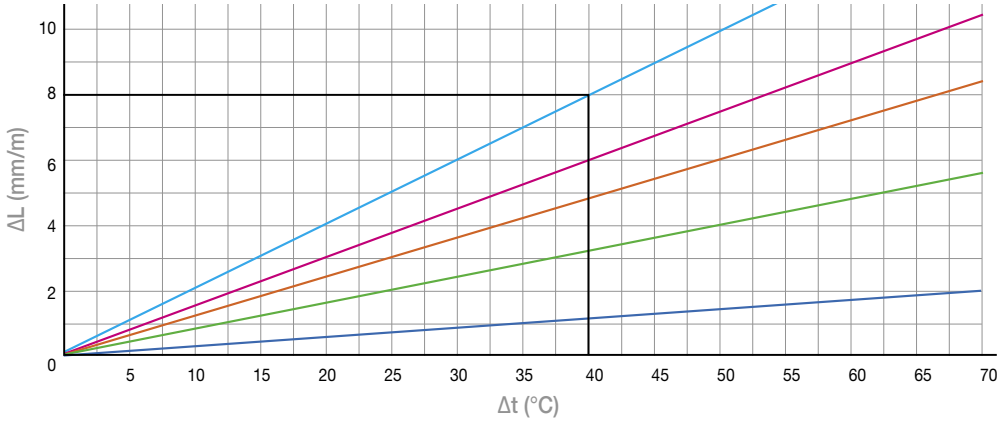

Esempio: Tubazione PE – sbalzo termico Δt 40 °C – allungamento 8mm – Per 5 mt di tubazione (8x5) 40 mm.

DILATAZIONE TUBI IN ACCIAIO (FE), ACCIAIO INOX E RAME

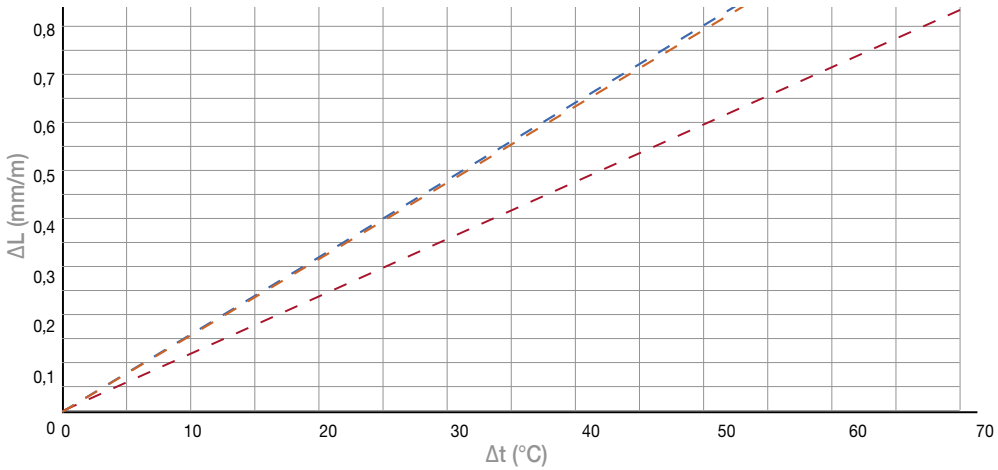

SPF
Slitta di scorrimento

APPLICAZIONE

Fissaggio scorrevole per tubazioni soggette a dilatazione.

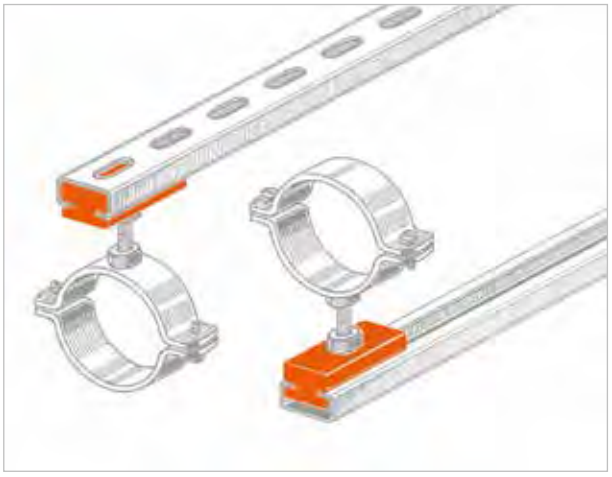

CARATTERISTICHE E VANTAGGI

> Inseribile nel profilo **PF o PF INOX** realizza un **appoggio scorrevole** per carichi leggeri.
> Nei casi in cui le sollecitazioni delle tubazioni non debbano gravare sul punto di ancoraggio.
> Costruito in nylon rinforzato con fibre di vetro, **riduce al minimo gli attriti** con il profilo di guida.



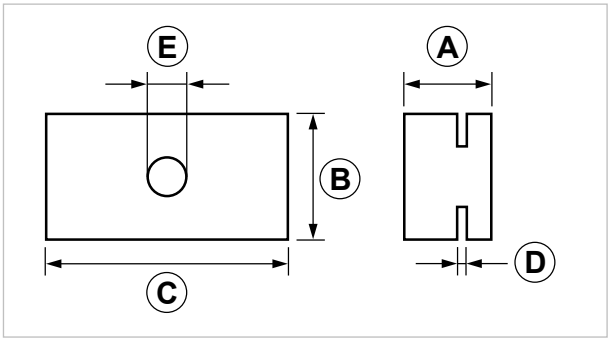

COD	TIPO	A	B	C	D	E
165010	**SPF**	18	26	50	2	M8

DATI TECNICI MATERIALI

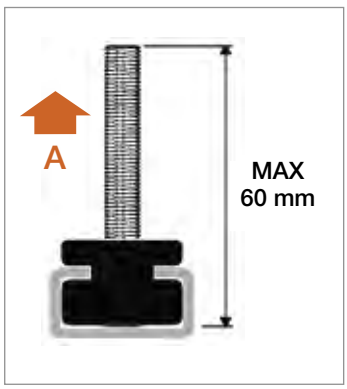

TIPO	A soffitto	A parete
SPF	60	50

Per carico ammissibile si intende la resistenza ultima media a cui è stato applicato un coefficiente di sicurezza.
1 daN=1 kg.
La lunghezza di scorrimento varia in funzione della lunghezza del profilo.

DATI TECNICI MATERIALI

MATERIALE = PA6 rinforzato con 30% fibre di vetro

PFG
Guaina isolante per profilo

APPLICAZIONE
Isolamento di profili.

CARATTERISTICHE E VANTAGGI
> Per profili **PF/PF1/PF7/PF2.**
> Per insonorizzare il piano d'appoggio o le barre filettate.

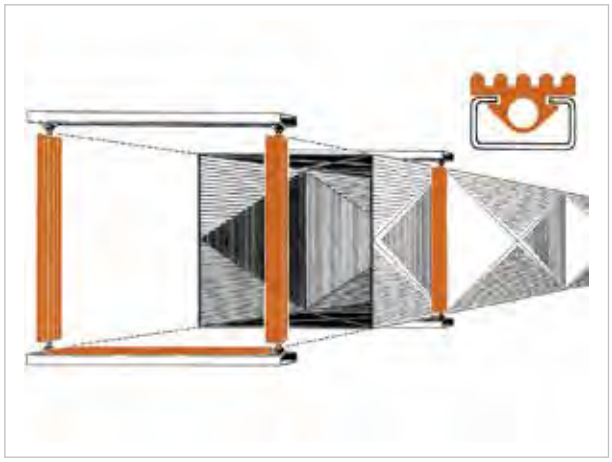



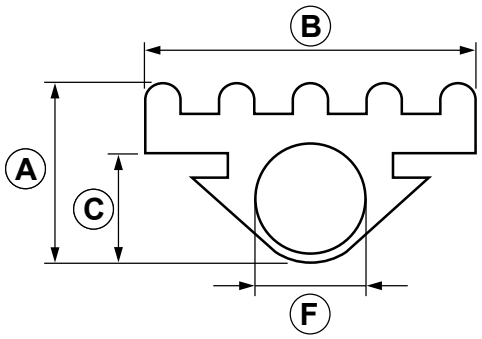

COD	TIPO	A	B	C	F
166500	**PFG**	18	30	9	10

DATI TECNICI MATERIALI

MATERIALE = Gomma in EPDM nera
DUREZZA = 55 +/- 5 Shore A
TEMPERATURA = -35°+125°C
CONDUTTIVITÀ TERMICA = 0,3 W/Km
RESISTENZA AL FUOCO = E EN 13501

SNO
Attacco a snodo

APPLICAZIONE
Permette piccole dilatazioni delle tubazioni.

CARATTERISTICHE E VANTAGGI
> Inserito in fissaggi a sospensione **consente piccole e medie dilatazioni.**
> Nei casi in cui le sollecitazioni delle tubazioni non debbano gravare sul punto di ancoraggio.

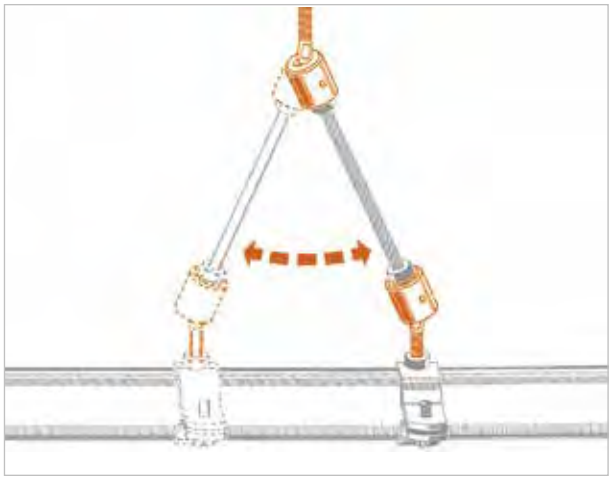



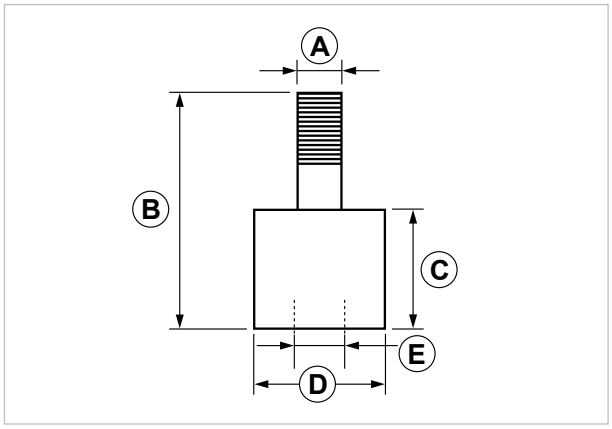

COD	Tipo	A	B	C	D	E
163320	**SNO 8**	M8	54	20	22	M8
163520	**SNO 10**	M10	54	20	22	M10

CARICHI AMMISSIBILI

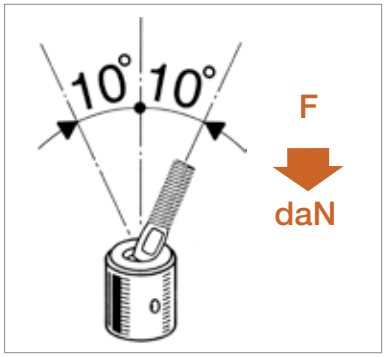

TIPO	F
SNO 8	300
SNO 10	400

Per carico ammissibile si intende la resistenza ultima media a cui è stato applicato un coefficiente di sicurezza.
1 daN=1 kg.

DATI TECNICI MATERIALI
MATERIALE = Acciaio 4.8 EN ISO 898.1 zincatura elettrolitica 7-8 µm

TPF
Tappo per profilo

APPLICAZIONE
Chiusura dei profili.

CARATTERISTICHE E VANTAGGI
> Protegge dagli spigoli vivi.

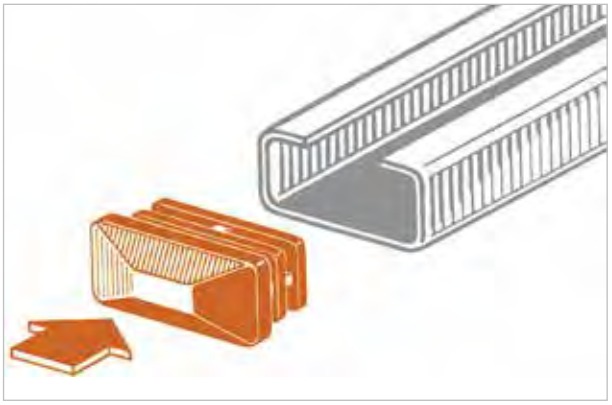

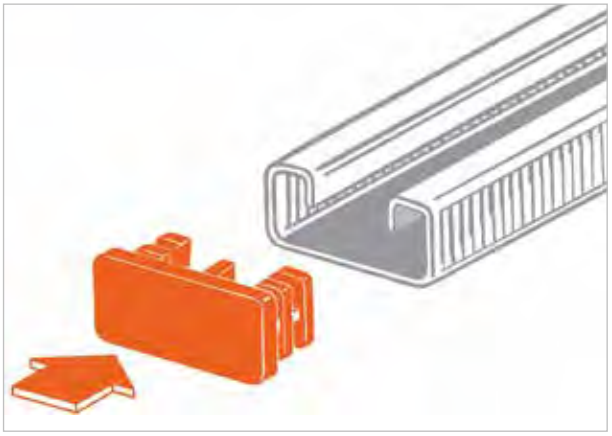



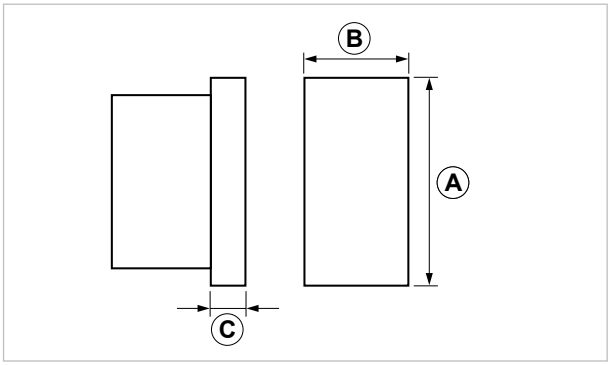

COD	TIPO	Applicazione	A	B	C
160050	**TPF**	PF	30	15	5
160150	**TPF1**	PF1	32	20	5
160158	**TPF2-7**	PF2-7	30	30	5
160450	**TPF 4**	PF4	41	21	5
160350	**TPF 3**	PF3	41	41	5

DATI TECNICI MATERIALI
MATERIALE = PE Polietilene

✔ COMPATIBILE
• ACCETTABILE

		PROFILI GRIP				MENSOLE GRIP			
TAPPI		**PF**	**PF1**	**PF7**	**PF2**	**SAT/ SAT1**	**SAT2**	**PA30**	**PA40**
	**TPF**	✔							
	TPF1		✔			✔		✔	
	TPF2-7			✔	✔		✔		✔
	TPF4								
	TPF3								
GUAINE	**PFG**	✔	✔	✔	✔	✔	✔	✔	✔
	**SPF**	✔							
DADI IN RAPIDO	**JDM8**	✔	✔	✔	✔	✔	✔	✔	✔
	JDM10	✔	✔	✔	✔	✔	✔	✔	✔
	JDR8	✔	✔	✔	✔	✔	✔	✔	✔
	JDR10	✔	✔	✔	✔	✔	✔	✔	✔
	JBR10								
	JDA 6								
	JDA 8								
	JDA 10								
	JDA 12								
	JDRP 6								
	JDRP 8								
	JDRP 10								
	JDRP 12								
	JDMP 8X70								
	JDMP 10X70								
DADI DI MONTAGGIO	**DR6**	✔	✔	✔	✔	✔	✔	✔	✔
	DR8	✔	✔	✔	✔	✔	✔	✔	✔
	DR10	✔	✔	✔	✔	✔	✔	✔	✔
	DRP6								
	DRP8								
	DRP10								
	DRP12								

PROFILI G-STRUT					MENSOLE G-STRUT					
PF4	PF3L	PF3	PF6	PF3D	PAP30	PAP40	PAP50	PAP75	PAP100	JBR 10
✔										
	✔	✔			✔	✔	✔	✔	✔	
✔	✔	✔	✔	✔	✔	✔	✔	✔	✔	
✔	✔	✔	✔	✔	✔	✔	✔	✔	✔	
✔	✔	✔	✔	✔	✔	✔	✔	✔	✔	
✔	✔	✔	✔	✔	✔	✔	✔	✔	✔	
✔	✔	✔	✔	✔	✔	✔	✔	✔	✔	
✔	✔	✔	✔	✔	✔	✔	✔	✔	✔	
✔	✔	✔	✔	✔	✔	✔	✔	✔	✔	
✔	✔	✔	✔	✔	✔	✔	✔	✔	✔	
✔	✔	✔	✔	✔	✔	✔	✔	✔	✔	
✔	✔	✔	✔	✔	✔	✔	✔	✔	✔	
✔	✔	✔	✔	✔	✔	✔	✔	✔	✔	
✔	✔	✔	✔	✔	✔	✔	✔	✔	✔	
✔	✔	✔	✔	✔	✔	✔	✔	✔	✔	
✔	✔	✔	✔	✔	✔	✔	✔	✔	✔	
✔	✔	✔	✔	✔	✔	✔	✔	✔	✔	

✔ COMPATIBILE
• ACCETTABILE

DADI TRONCHETTO		PROFILI GRIP				MENSOLE GRIP			
		PF	PF1	PF7	PF2	SAT/ SAT1	SAT2	PA30	PA40
	DM8	✔	✔	✔	✔	✔	✔	✔	✔
	DM10	✔	✔	✔	✔	✔	✔	✔	✔
	DM12	✔	✔	✔	✔	✔	✔	✔	✔
	DMPR8								
	DMPR10								
	DMP8								
	DMP10								
	DMP12								
ANGOLARI	ANG 90	✔	✔	✔	✔	✔	✔	✔	✔
	ANG 45	✔	✔	✔	✔	✔	✔	✔	✔
	ANGP 90	✔	✔	✔	✔	✔	✔	✔	✔
	ANGP 45	✔	✔	✔	✔	✔	✔	✔	✔
	ANS 90								
	ANS4 90								
	ANS 90 2D								
	ANS 90 3D								
	ANS 90 4D								
	ANS 135								
	ANS 45								
	ANG2-90								
	ANG3-90								
	ANG3-45								
RINFORZI	SSU	✔	✔	✔	✔	✔	✔	✔	✔
	ANG R	✔	✔	✔	✔	✔	✔	✔	✔
	RA400								
	PN 300-600								
CONGIUNZIONE/PIASTRE	CON	✔	✔	✔	✔	✔	✔	✔	✔
	CON S								
	PON S								
	R1								
	R2								
	R3								
	R4								
	R10								
	R15								
	RA2								
	RA3S								
	RA3D								

PROFILI G-STRUT					MENSOLE G-STRUT					
PF4	PF3L	PF3	PF6	PF3D	PAP 30	PAP 40	PAP 50	PAP 75	PAP 100	JBR 10
✔	✔	✔	✔	✔	✔	✔	✔	✔	✔	
✔	✔	✔	✔	✔	✔	✔	✔	✔	✔	
✔	✔	✔	✔	✔	✔	✔	✔	✔	✔	
✔	✔	✔	✔	✔	✔	✔	✔	✔	✔	
✔	✔	✔	✔	✔	✔	✔	✔	✔	✔	
✔	✔	✔	✔	✔	✔	✔	✔	✔	✔	✔
✔	✔	✔	✔	✔	✔	✔	✔	✔	✔	✔
•	✔	✔	✔	✔	✔	✔	✔	✔	✔	✔
•	✔	✔	✔	✔	✔	✔	✔	✔	✔	✔
•	✔	✔	✔	✔	✔	✔	✔	✔	✔	✔
✔	✔	✔	✔	✔	✔	✔	✔	✔	✔	✔
✔	✔	✔	✔	✔	✔	✔	✔	✔	✔	✔
✔	✔	✔	✔	✔	✔	✔	✔	✔	✔	
✔	✔	✔	✔	✔	✔	✔	✔	✔	✔	
✔	✔	✔	✔	✔	✔	✔	✔	✔	✔	
✔	✔	✔	✔	✔	✔	✔	✔	✔	✔	
✔	✔	✔	✔	✔	✔	✔	✔	✔	✔	
✔	✔	✔	✔	✔	•	•	✔	✔	✔	✔
✔	✔	✔	✔	✔						✔
✔	✔	✔	✔	✔						✔
	✔	✔	✔	✔	✔	✔	✔	✔	✔	✔
✔	✔	✔	✔	✔	✔	✔	✔	✔	✔	
✔	✔	✔	✔	✔	✔	✔	✔	✔	✔	
✔	✔	✔	✔	✔	✔	✔	✔	✔	✔	
✔	✔	✔	✔	✔	✔	✔	✔	✔	✔	
✔	✔	✔	✔	✔	✔	✔	✔	✔	✔	
✔	✔	✔	✔	✔	✔	✔	✔	✔	✔	
✔	✔	✔	✔	✔	✔	✔	✔	✔	✔	
✔	✔	✔	✔	✔	✔	✔	✔	✔	✔	
✔	✔	✔	✔	✔	✔	✔	✔	✔	✔	

✔ COMPATIBILE

• ACCETTABILE

		PROFILI GRIP				MENSOLE GRIP			
BULLONERIA		**PF**	**PF1**	**PF7**	**PF2**	**SAT/ SAT1**	**SAT2**	**PA30**	**PA40**
	**BU8**	✔	✔	✔	✔	✔	✔	✔	✔
	BU8x20	✔	✔	✔	✔	✔	✔	✔	✔
	BU10	✔	✔	✔	✔	✔	✔	✔	✔
	BU12								
	RO6	✔	✔	✔	✔	✔	✔	✔	✔
	**RO8**	✔	✔	✔	✔	✔	✔	✔	✔
	RO10	✔	✔	✔	✔	✔	✔	✔	✔
	RO12	✔	✔	✔	✔	✔	✔	✔	✔
	ROP8								
	ROP10								
BASI	**PA3**								
	**PA**	✔	✔	✔		✔		✔	
	PA2	•	•	•	✔	•	✔	•	✔
	PAP								
	PAB S								
	PAP S								
	PAPD S								
	TRI	✔	✔	✔	✔	✔	✔	✔	✔
	TRI S								
MORSETTI	**MOR PF3**								
									

PROFILI G-STRUT					MENSOLE G-STRUT					
PF4	PF3L	PF3	PF6	PF3D	PAP30	PAP40	PAP50	PAP75	PAP100	JBR 10
✔	✔	✔	✔	✔	✔	✔	✔	✔	✔	
✔	✔	✔	✔	✔	✔	✔	✔	✔	✔	
✔	✔	✔	✔	✔	✔	✔	✔	✔	✔	
•	✔	✔	✔	✔	✔	✔	✔	✔	✔	
✔	✔	✔	✔	✔	✔	✔	✔	✔	✔	
✔	✔	✔	✔	✔	✔	✔	✔	✔	✔	✔
✔	✔	✔	✔		✔	✔	✔	✔	✔	✔
				✔						✔
✔	✔	✔	✔	✔	✔	✔	✔	✔	✔	✔
✔	✔	✔								

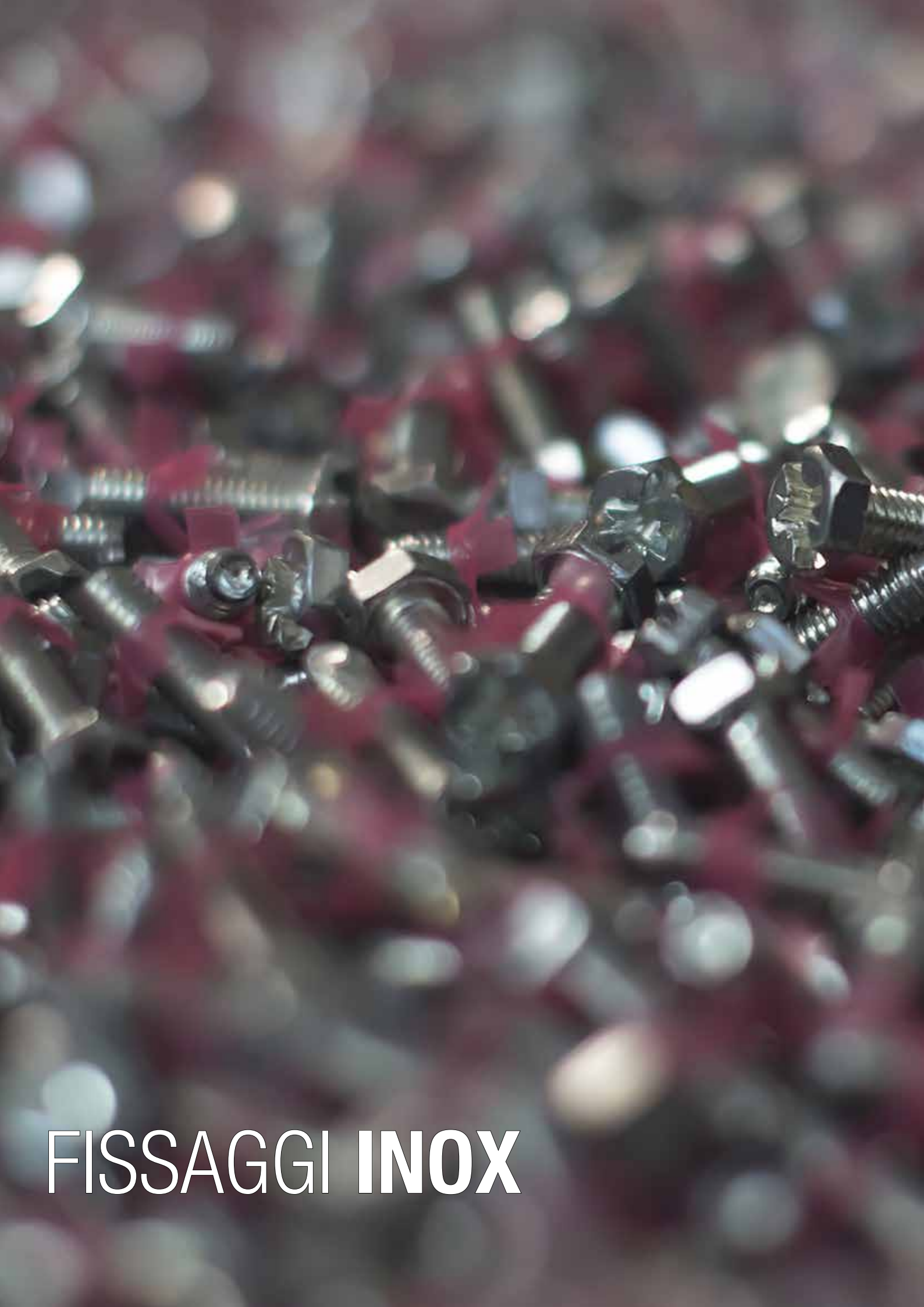

FISSAGGI **INOX**



FISSAGGI
INOX

FISSAGGI PER TUBATURE INOX..... 322
- STO1 INOX - Collare pesante inox
- CX - Collarino inox
- CAV INOX - Cavallotto inox ad “U”

COLLARI INOX GUAINATI..... 326
- STO1G INOX - Collare pesante inox con gomma EPDM

PIATTELLI E FISSAGGI..... 328
- TF INOX - Fissaggio inox per collari
- VLM INOX - Vitone inox doppio filetto
- PP1 INOX - Piattello inox per fissaggio collari

COLLARI INOX PER TUBI FUMO..... 330
- CTF 60/150 INOX - Collare inox a clip per tubi fumo
- CTF 160/200 - Collare inox per tubi fumo

ANCORAGGI INOX A SOSPENSIONE..... 332
- BF INOX - Barra filettata inox
- AN INOX - Manicotto inox di connessione per barre filettate
- CAT 3 INOX - Catena genovese inox
- GA 5 INOX - Gancio inox a “S” per catena
- GRI 6 INOX - Grillo inox per catena

PROFILI E MENSOLE DI SOSTEGNO INOX..... 335
- PF INOX - Profilo inox
- PF3S INOX - Profilo pesante inox
- PA INOX - Supporto inox per profilo
- PAB S INOX - Piastra base a due fori inox per PF3 inox
- PA 30 INOX - Mensola inox in profilo
- SAT INOX - Mensola inox a squadra in profilo

ANGOLARI, CONNESSIONI E BULLONERIA INOX..... 342
- DR INOX - Dado a rombo inox per profili PF e PF1 inox
- DPR INOX - Dadoa rombo inox per profili pesanti PF3S
- DMP INOX - Bullone testa a martello inox per profili PF3S
- JBR 10 INOX - Bullone rapido di connessione inox
- JDRP INOX - Dado a rombo rapido a farfalla inox
- JDA INOX - Piastra con dado a rombo rapido inox
- ANG INOX - Angolare inox
- ANG2 INOX - Angolare pesante a 90°, 45° e 60°
- ANS 90 2D INOX - Angolare connessione rapida 2D inox
- CON/S INOX - Congiunzione profilo pesante inox
- SSU INOX - Sospensione snodata universale inox
- ANG 180/S INOX - Connessione ad angolo variabile
- BU INOX - Bullone inox
- Rondella inox
- Dado esagonale inox
- Tronchetto filettato inox

STO1 INOX
Collare pesante inox

APPLICAZIONE
Fissaggio di tubazioni inox.

CARATTERISTICHE E VANTAGGI
> **Resistente:** per l'utilizzo in ambienti chimicamente aggressivi.
> **Robusto e pratico:** collare dotato di viti laterali di chiusura con **ranella rossa** per impedirne la caduta in fase di montaggio.
> Il dado elettrosaldato, le dimensioni del nastro utilizzato e la lucidatura ne fanno un articolo robusto e **gradevole nelle finiture.**

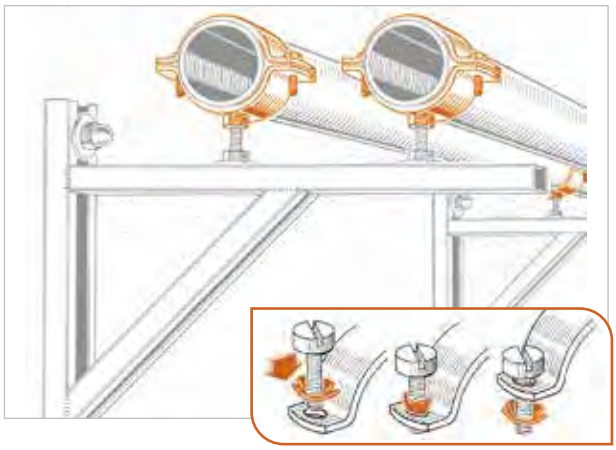



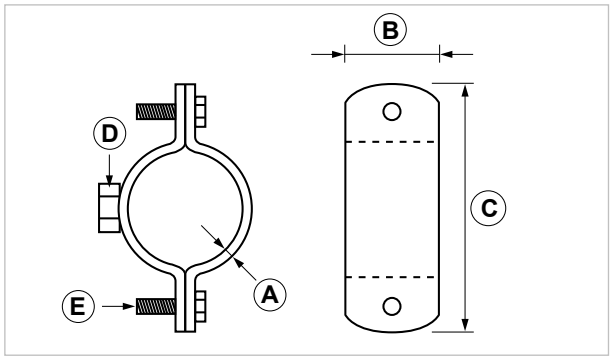

COD	TIPO	Per tubi Ø mm	A	B	C	D	E	Note
082010	**STO1 INOX 3/8"**	15-20	2	20	53	M8	TE/TC M6x20	
082110	**STO1 INOX 1/2"**	21-24	2	20	57,5	M8	TE/TC M6x20	
082210	**STO1 INOX 3/4"**	25-29	2	20	65	M8	TE/TC M6x20	
082310	**STO1 INOX 1"**	32-36	2	20	72	M8	TE/TC M6x20	
082410	**STO1 INOX 1 1/4"**	41-45	2	20	80	M8	TE/TC M6x20	
082510	**STO1 INOX 1 1/2"**	47-51	2	20	86,5	M8	TE/TC M6x20	
082560	**STO1 INOX 54**	53-56	2	20	92,5	M8	TE/TC M6x20	
082610	**STO1 INOX 2"**	59-63	2	20	100	M8	TE/TC M6x20	
082710	**STO1 INOX 2 1/2"**	73-78	2,5	30	123	M10	TE/TC M6x20	
082810	**STO1 INOX 3"**	86-92	2,5	30	138	M10	TE/TC M6x20	
082860	**STO1 INOX 3 1/2"**	99-103	2,5	30	155	M10	TE/TC M6x20	
082910	**STO1 INOX 4"**	108-115	2,5	30	167	M10	TE/TC M6x20	
082932	**STO1 INOX M10 5"**	136-142	3	40	206	M10	TE M8x25	
082952	**STO1 INOX M10 6"**	165-170	3	40	236	M10	TE M8x25	
082931	**STO1 INOX 5"**	136-142	3	40	206	G 1/2"	TE M8x25	* / **
082951	**STO1 INOX 6"**	165-170	3	40	236	G 1/2"	TE M8x25	* / **

* Viti laterali senza ranella rossa e con dado di chiusura / ** Attacco collare saldato a filo continuo.

CARICHI AMMISSIBILI

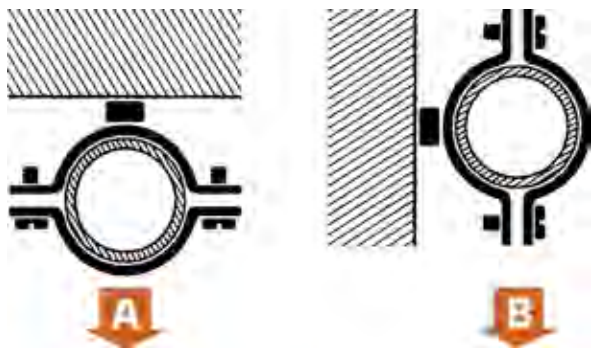

Prove eseguite in laboratorio tecnico con macchina dinamometrica.
Per il fissaggio a muro attenersi alle caratteristiche di tenuta dell'ancorante o del supporto di raccordo.
Per carico ammissibile si intende la resistenza ultima media a cui è stato applicato un coefficiente di sicurezza.
1 daN=1 kg.

TIPO	A	B
STO1 INOX 3/8"	200	100
STO1 INOX 1/2"	200	100
STO1 INOX 3/4"	250	100
STO1 INOX 1"	250	100
STO1 INOX 1 1/4"	250	100
STO1 INOX 1 1/2"	250	100
STO1 INOX 54	250	100
STO1 INOX 2"	250	100
STO1 INOX 2 1/2"	300	100
STO1 INOX 3"	300	70
STO1 INOX 3 1/2"	300	70
STO1 INOX 4"	300	70
STO1 INOX M10 5"	300	70
STO1 INOX M10 6"	300	70
STO1 INOX 5"	400	120
STO1 INOX 6"	400	100

DATI TECNICI MATERIALI

MATERIALE = Acciaio INOX AISI 304 - EN 10088
VITI = Acciaio INOX AISI 304 - EN 10088 - Testa esagonale taglio combinato

CX
Collarino inox

APPLICAZIONE
Fissaggio di tubazioni leggere.

CARATTERISTICHE E VANTAGGI
> **Resistente:** per l'utilizzo in ambienti chimicamente aggressivi.
> Piattina piegata enervata, viti laterali e vite doppio filetto con **inserimento a percussione e ancorante Giolli.**





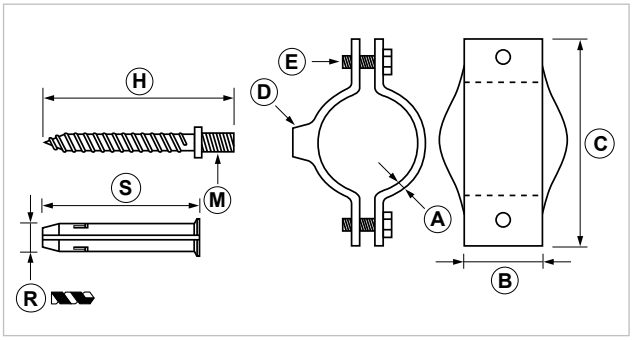

COD	TIPO	Per tubi Ø mm	A	B	C	D	E	H	M	R	S
084012	**CX 12**	12	1	12	36	M6	TE/TC COMB 5x10	51	M6	6	30
084015	**CX 15**	15	1	12	44	M6	TE/TC COMB 5x10	51	M6	6	30
084018	**CX 18**	18	1	12	44	M6	TE/TC COMB 5x10	51	M6	6	30
084022	**CX 22**	22	1	12	47	M6	TE/TC COMB 5x10	51	M6	6	30
084028	**CX 28**	28	1	12	53	M6	TE/TC COMB 5x10	51	M6	6	30

CARICHI AMMISSIBILI



TIPO	A	B	C
CX 12	40	30	30
CX 15	40	30	30
CX 18	40	30	30
CX 22	40	30	30
CX 28	40	30	30

Per carico ammissibile si intende la resistenza ultima media a cui è stato applicato un coefficiente di sicurezza.
1 daN=1 kg.

DATI TECNICI MATERIALI
MATERIALE = Acciaio INOX AISI 304 - EN 10088
VITI = Acciaio INOX AISI 304 - EN 10088

CAV INOX
Cavallotto inox ad "U"

APPLICAZIONE
Fissaggio di tubazioni su profilo o scatolati.

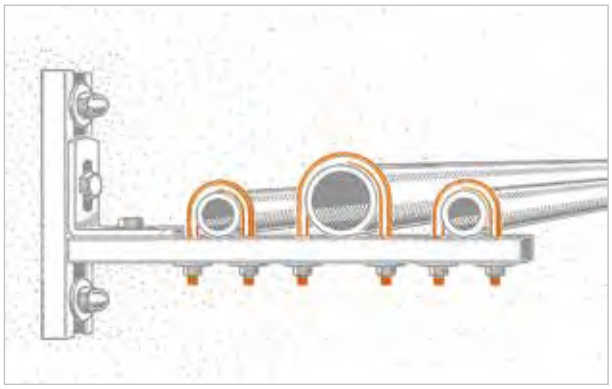

CARATTERISTICHE E VANTAGGI
> **Resistente:** per l'utilizzo in ambienti chimicamente aggressivi.
> **Facile da installare:** utilizzato con dadi e controdadi può non bloccare il tuo lasciandolo libero di muoversi assialmente.
> Per profili **PF Inox** e **PF1 Inox** e per mensole **PA30 Inox** e **SAT Inox**.



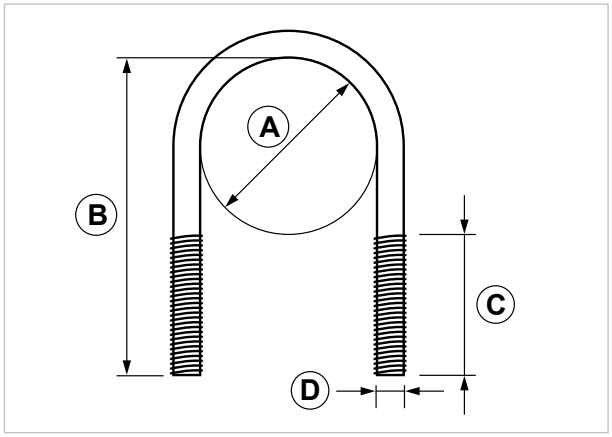

COD	TIPO	Per tubi Ø mm	A	B	C	D
167010	**CAV INOX 3/8"**	17 - 18	19,5	45	30	M6
167210	**CAV INOX 1/2"**	21 - 22	22,5	48	30	M6
167410	**CAV INOX 3/4"**	26 - 28	28,5	53	30	M6
167610	**CAV INOX 1"**	33 - 34	34,5	60	30	M6
167810	**CAV INOX 1 1/4"**	42 - 43	43,5	69	30	M6
168010	**CAV INOX 1 1/2"**	47 - 50	51	81	35	M8
168210	**CAV INOX 2"**	60 - 63	64	92	35	M8
168410	**CAV INOX 2 1/2"**	75 - 78	80	108	35	M8
168610	**CAV INOX 3"**	88 - 90	93	121	35	M8
168810	**CAV INOX 3 1/2"**	100 - 102	100	134	35	M8
169010	**CAV INOX 4"**	110 - 115	116	145	35	M8

DATI TECNICI MATERIALI
MATERIALE = Acciaio INOX AISI 304 - EN 10088

STO1G INOX
Collare pesante inox con gomma EPDM

APPLICAZIONE

Fissaggio di tubazioni con isolamento termico/acustico.

CARATTERISTICHE E VANTAGGI

> **Resistente:** per l'utilizzo in ambienti chimicamente aggressivi.
> **Robusto:** collare pesante in acciaio e guarnizione in EPDM nera con dado elettrosaldato.
> La forma del collare e la guarnizione garantiscono un **isolamento completo** del tubo sull'intera circonferenza.
> **Rapido:** premontato, le viti laterali sono corredate dall'esclusiva ranella rossa di ritegno, che scongiura la caduta delle viti in fase di installazione.
> **Isofonico:** la gomma garantisce l'abbattimento del livello acustico trasmesso dal tubo al supporto.

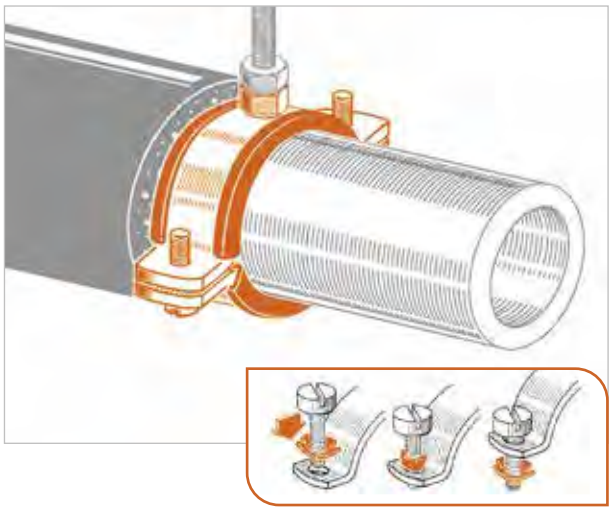



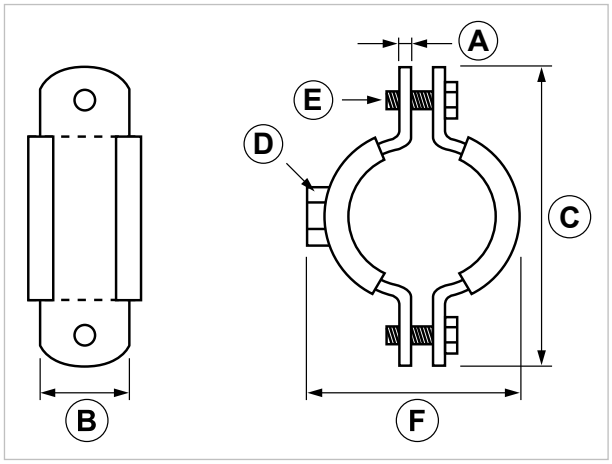

COD	TIPO	Per tubi Ø mm	A	B	C	D	E	F
082019	**STO1G INOX 3/8"**	12-18	2	20	57,5	M8	TE/TC M6 x 20	33
082119	**STO1G INOX 1/2"**	19-23	2	20	65	M8	TE/TC M6 x 20	38
082219	**STO1G INOX 3/4"**	25-30	2	20	72	M8	TE/TC M6 x 20	44
082319	**STO1G INOX 1"**	33-38	2	20	80	M8	TE/TC M6 x 20	54
082419	**STO1G INOX 1 1/4"**	39-44	2	20	86,5	M8	TE/TC M6 x 20	61,5
082519	**STO1G INOX 1 1/2"**	45-49	2	20	93	M8	TE/TC M6 x 20	65,5
082569	**STO1G INOX 54**	50-54	2	20	100,5	M8	TE/TC M6 x 20	68
082619	**STO1G INOX 2"**	59-64	2,5	30	122,5	M10	TE/TC M6 x 20	87,5
082719	**STO1G INOX 2 1/2"**	73-78	2,5	30	137,5	M10	TE/TC M6 x 20	103,5
082819	**STO1G INOX 3"**	86-92	2,5	30	155	M10	TE/TC M6 x 20	116,5
082869	**STO1G INOX 3 1/2"**	96-102	2,5	30	167	M10	TE/TC M6 x 20	129
082919	**STO1G INOX 4"**	110-116	2,5	30	185	M10	TE/TC M6 x 20	137

CARICHI AMMISSIBILI

STO1G INOX - Collare pesante con gomma EPDM

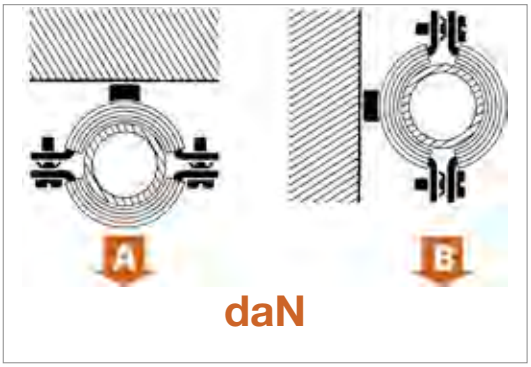

Prove eseguite in laboratorio tecnico con macchina dinamometrica.
Per il fissaggio a muro attenersi alle caratteristiche di tenuta dell'ancorante o del supporto di raccordo.

Per carico ammissibile si intende la resistenza ultima media a cui è stato applicato un coefficiente di sicurezza. 1 daN=1 kg.

TIPO	A	B
STO1G INOX 3/8"	200	100
STO1G INOX 1/2"	200	100
STO1G INOX 3/4"	200	100
STO1G INOX 1"	200	100
STO1G INOX 1 1/4"	200	100
STO1G INOX 1 1/2"	200	100
STO1G INOX 54	200	100
STO1G INOX 2"	250	70
STO1G INOX 2 1/2"	250	70
STO1G INOX 3"	250	70
STO1G INOX 3 1/2"	250	70
STO1G INOX 4"	250	70

DATI TECNICI MATERIALI

MATERIALE = Acciaio INOX AISI 304 - EN 10088
VITE = Acciaio INOX AISI 304 - EN 10088 Testa esagonale taglio combinato
GUARNIZIONE = EPDM senza alogeni
TEMPERATURA = -35°C +125°C
DUREZZA = 55 +/-5°C Shore A
CONDUTTIVITÀ TERMICA = 0,3 W/Km
RESISTENZA AL FUOCO = "E" EN 13501

TF INOX
Fissaggio inox per collari

APPLICAZIONE
Fissaggio di collari o terminali filettati alla muratura.

CARATTERISTICHE E VANTAGGI
> **Resistente**: per l'utilizzo in ambienti chimicamente aggressivi.
> **Vite a doppio filetto legno-metallo** con dado e ancorante Giolli.



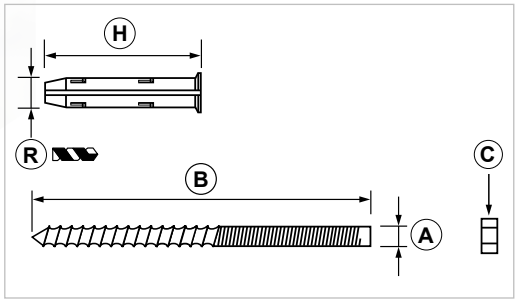

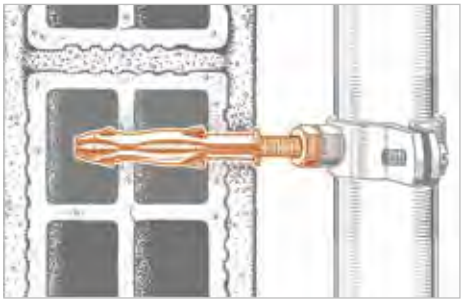

COD	TIPO	A	B	C	H	R
146405	**10TF INOX**	M8	90	M8	70	10
146505	**12TF INOX**	M10	100	M10	70	12

VLM INOX
Vitone inox doppio filetto

APPLICAZIONE
Fissaggio di elementi alla muratura.

CARATTERISTICHE E VANTAGGI
> **Resistente**: per l'utilizzo in ambienti chimicamente aggressivi.
> **Vite** di connessione ancorante **a filetto metrico.**
> **Doppio filetto metrico-legno.**

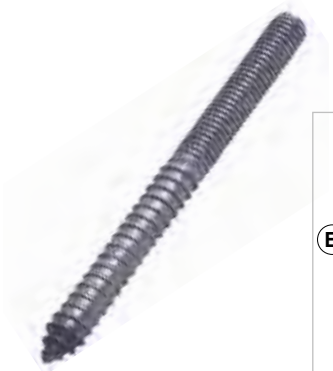

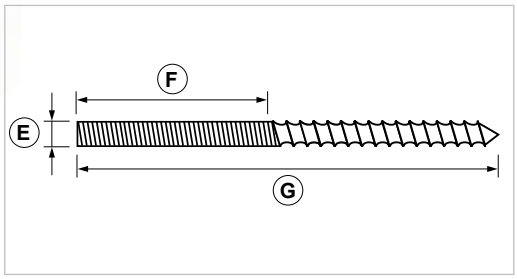

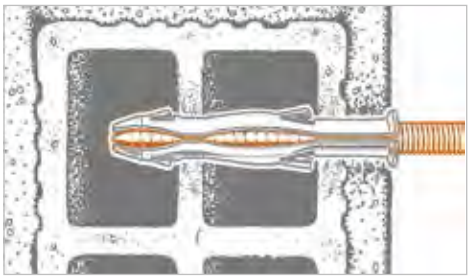

COD	TIPO	E	F	G	NOTE
164706	**VLM 8X200 INOX**	M8	140	200	
164716	**VLM 10X165 INOX**	M10	77	165	*

* Fra la parte metrica ed il filetto legno c'è un settore non filettato di 18 mm.

DATI TECNICI MATERIALI
MATERIALE = Acciaio INOX AISI 304 - EN 10088 | **ANCORANTE** = PP Polipropilene

PP1 INOX
Piattello inox per fissaggio collari

APPLICAZIONE

Fissaggio a parete o a soffitto di collari con dadi e filettatura gas.

CARATTERISTICHE E VANTAGGI

> **Resistente:** per l'utilizzo in ambienti chimicamente aggressivi.
> Piattello con **dado elettrosaldato a filo continuo** completo di viti e ancoranti Giolli.





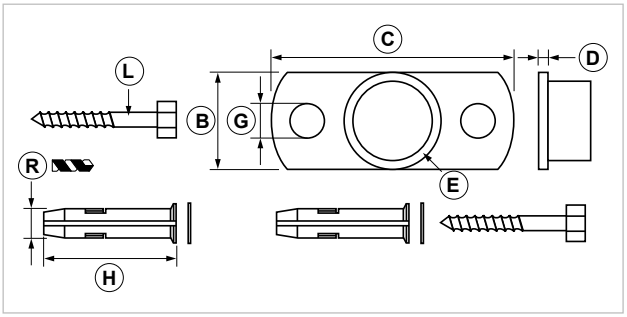

COD	TIPO	B	C	D	E	G	H	L	R
089511	**PP1 INOX**	40	100	3	G 1/2"	9	70	TE 8 x 60	10

DATI TECNICI MATERIALI

MATERIALE = Acciaio INOX AISI 304 - EN 10088
ANCORANTE = PP Polipropilene

CTF INOX
Collare inox a clip per tubi fumo

APPLICAZIONE
Fissaggio di tubi fumo.



CARATTERISTICHE E VANTAGGI
> **Resistente:** per l'utilizzo in ambienti chimicamente aggressivi.
> Il collare a cerniera consente un **facile aggancio a clip** del tubo e la chiusura con un'unica vite.
> La **lunga vite di fissaggio** facilita installazioni a diverse distanze dal muro.
> L'articolo si completa con l'**ancorante Giolli adatto ad ogni tipo di muratura.**



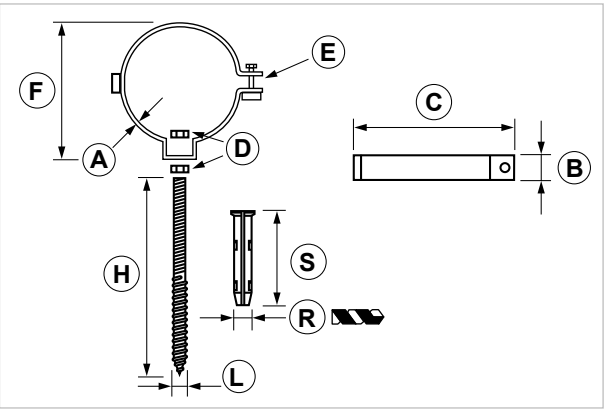

COD	TIPO	Per tubi Ø mm	A	B	C	D	E	F	H	L	R	S
073005	**CTF 60 INOX**	60	1,5	25	82	M8	TB M5 x 25	71	200	8	10	70
073015	**CTF 70 INOX**	70	1,5	25	96,5	M8	TB M5 x 25	81	200	8	10	70
073025	**CTF 80 INOX**	80	1,5	25	107	M8	TB M5 x 25	90	200	8	10	70
073035	**CTF 100 INOX**	100	1,5	25	130	M8	TB M5 x 25	110	200	8	10	70
073045	**CTF 110 INOX**	110	1,5	25	140	M8	TB M5 x 25	120	200	8	10	70
073055	**CTF 120 INOX**	120	1,5	25	150	M8	TB M5 x 25	130	200	8	10	70
073065	**CTF 130 INOX**	130	1,5	25	160	M8	TB M5 x 25	140	200	8	10	70
073075	**CTF 140 INOX**	140	1,5	25	174	M8	TB M5 x 25	145	200	8	10	70
073085	**CTF 150 INOX**	150	1,5	25	180	M8	TB M5 x 25	155	200	8	10	70

CARICHI AMMISSIBILI

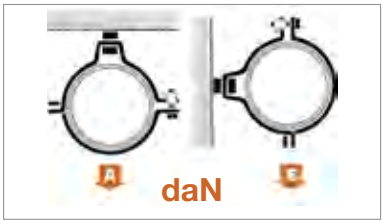

TIPO	A	B
CTF 60/150 INOX	90	30

Per carico ammissibile si intende la resistenza ultima media a cui è stato applicato un coefficiente di sicurezza. 1 daN=1 kg.

DATI TECNICI MATERIALI

MATERIALE = Acciaio INOX AISI 304 - EN 10088 | **VITE** = Acciaio INOX AISI 304 - EN 10088
ANCORANTE = PP Polipropilene

CTF INOX
Collare inox per tubi fumo

APPLICAZIONE
Fissaggio di tubi fumo.

CARATTERISTICHE E VANTAGGI
> **Resistente:** per l'utilizzo in ambienti chimicamente aggressivi.
> **Robusto e pratico:** collare dotato di viti laterali di chiusura con ranella rossa per impedirne la caduta in fase di montaggio.
> Il dado elettrosaldato, le dimensioni del nastro utilizzato e la lucidatura ne fanno un articolo robusto e **gradevole nelle finiture.**
> La **lunga vite di fissaggio** facilita installazioni a diverse distanze dal muro.
> L'articolo si completa con l'**ancorante Giolli** adatto ad ogni tipo di muratura.





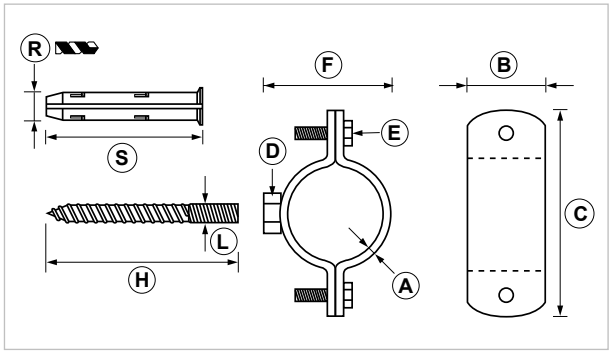

COD	TIPO	Per tubi Ø mm	A	B	C	D	E	F	H	L	R	S
073095	**CTF 160 INOX**	160	2,5	30	220	M10	TE/TC M6x20	170	165	10	12	70
073105	**CTF 180 INOX**	180	2,5	30	240	M10	TE/TC M6x20	188	165	10	12	70
073115	**CTF 200 INOX**	200	2,5	30	250	M10	TE/TC M6x20	210	165	10	12	70

CARICHI AMMISSIBILI

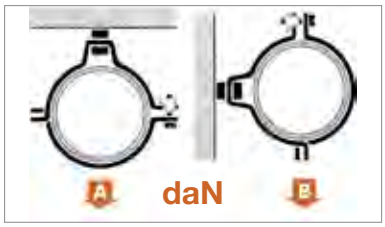

TIPO	A	B
CTF 160/200 INOX	150	35

Per carico ammissibile si intende la resistenza ultima media a cui è stato applicato un coefficiente di sicurezza. 1 daN=1 kg.

DATI TECNICI MATERIALI
MATERIALE = Acciaio INOX AISI 304 - EN 10088 | **VITE** = Acciaio INOX AISI 304 - EN 10088
ANCORANTE = PP Polipropilene

BF INOX
Barra filettata inox

APPLICAZIONE
Connessioni collare-profilo, collare-muratura, collare-collare.

CARATTERISTICHE E VANTAGGI
> **Resistente**: per l'utilizzo in ambienti chimicamente aggressivi.

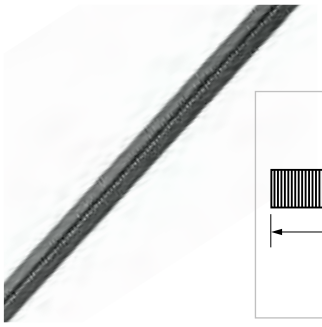

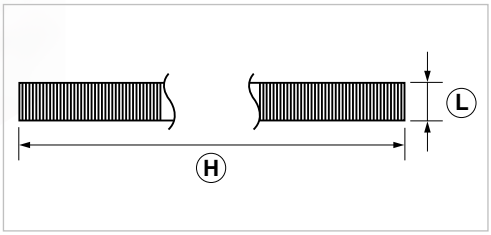

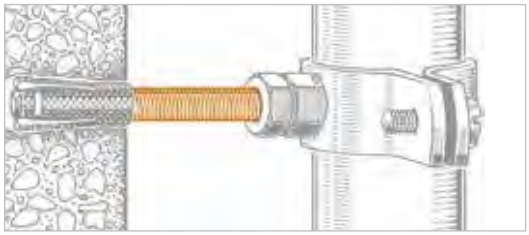

COD	TIPO	H	L
264910	**BF/ 6 INOX**	1000	M6
265010	**BF/ 8 INOX**	1000	M8
265110	**BF/10 INOX**	1000	M10
265210	**BF/12 INOX**	1000	M12

AN INOX
Manicotto inox di connessione barre filettate

APPLICAZIONE
Connessione di due filetti metrici della stessa misura.

CARATTERISTICHE E VANTAGGI
> **Resistente**: per l'utilizzo in ambienti chimicamente aggressivi.



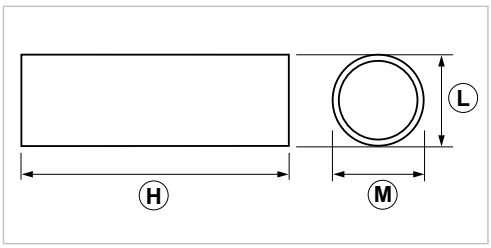



COD	TIPO	H	L	M
163211	**AN 6 INOX**	25	10	M6
163311	**AN 8 INOX**	25	12	M8
163511	**AN 10 INOX**	30	14	M10
163611	**AN 12 INOX**	35	18	M12

DATI TECNICI MATERIALI
MATERIALE = Acciaio INOX AISI 304 - EN 10088

CAT 3 INOX
Catena genovese inox

APPLICAZIONE
Fissaggio flessibile di pompe sommerse, termo strisce, aereotermi.

CARATTERISTICHE E VANTAGGI
> **Resistente**: per l'utilizzo in ambienti chimicamente aggressivi.



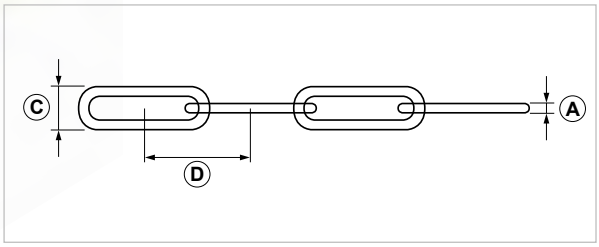



COD	TIPO	A	C	D
270301	**CAT 3 INOX**	3	13	19

GA 5 INOX
Gancio inox a "S" per catena

APPLICAZIONE
Connessione di catene ad altri supporti.

CARATTERISTICHE E VANTAGGI
> **Resistente**: per l'utilizzo in ambienti chimicamente aggressivi.



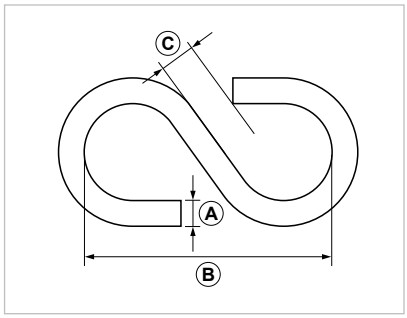



COD	TIPO	A	B	C
271051	**GA 5 INOX**	5	38	5

GRI 6 INOX
Grillo inox per catena

APPLICAZIONE

Connessione di catene ad altri supporti con vite di chiusura di sicurezza.

CARATTERISTICHE E VANTAGGI

> **Resistente:** per l'utilizzo in ambienti chimicamente aggressivi.

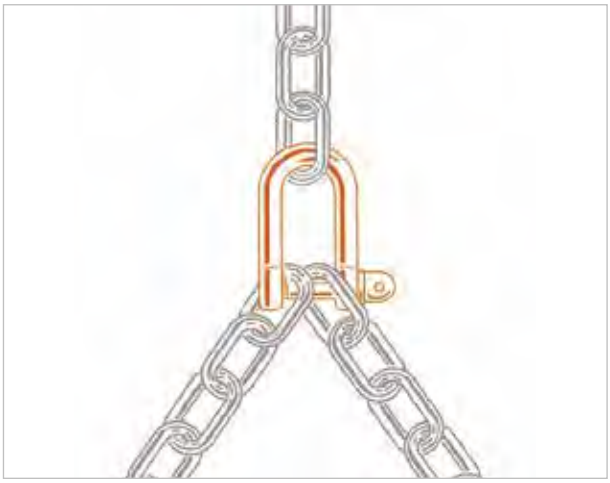



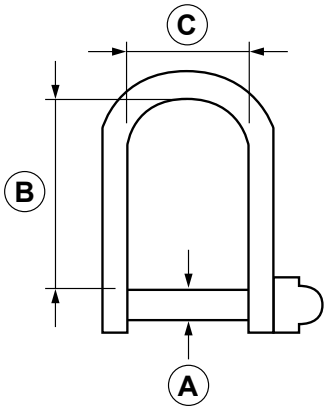

COD	TIPO	A	B	C
272001	**GRI 6 INOX**	6	24	12

CARICHI AMMISSIBILI

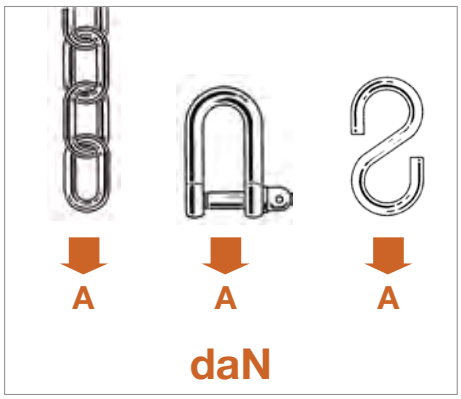

TIPO	A
CAT 3 INOX	100
GA 5 INOX	30
GRI 6 INOX	450

Per carico ammissibile si intende la resistenza ultima media a cui è stato applicato un coefficiente di sicurezza.
1 daN=1 kg.

DATI TECNICI MATERIALI

MATERIALE = Acciaio INOX AISI 304 - EN 10088

PF INOX
Profilo inox

APPLICAZIONE

Realizzazione di mensole, traverse, telai portanti di sostegno, staffaggio di tubazioni, fissaggio di tubazioni, fissaggio di impianti elettrici, meccanici e di ventilazione.

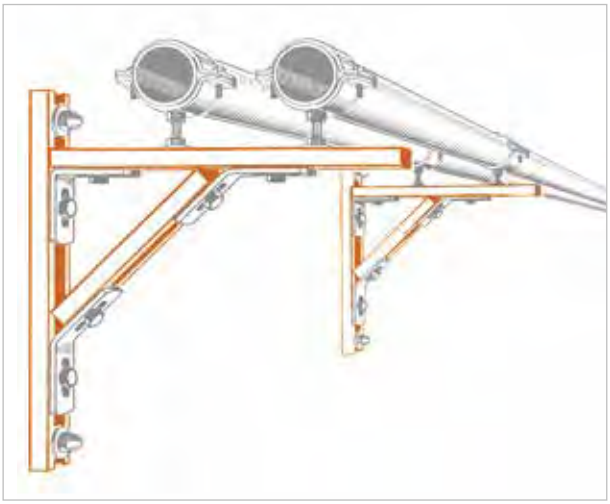

CARATTERISTICHE E VANTAGGI

> **Resistente:** per l'utilizzo in ambienti chimicamente aggressivi.
> **Versatile**: si connette a diversi elementi generando una vasta gamma di soluzioni.
> Le **asole sagomate** consentono maggior facilità di fissaggio.



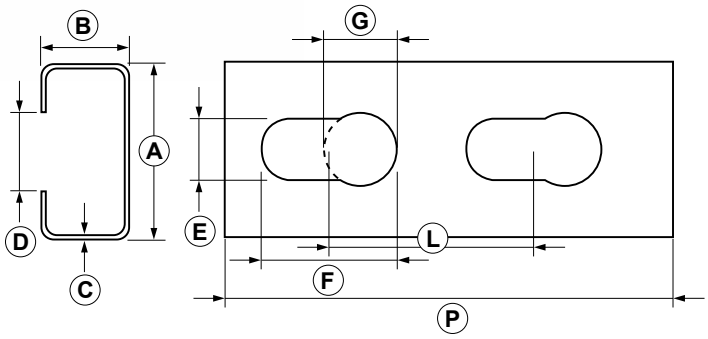

COD	TIPO	A	B	C	D	E	F	G	L	P
160010	**PF INOX**	30	15	1,5	16	10,5	23	12,5	35	2000
160110	**PF1 INOX**	32	20	2,5	16	10,5	23	12,5	35	2000

DATI TECNICI MATERIALI

MATERIALE = Acciaio INOX AISI 304 - EN 10088

PF3S INOX
Profilo pesante inox

APPLICAZIONE

Realizzazione di mensole, traverse, telai portanti di sostegno, staffaggio di tubazioni e solare termico.

CARATTERISTICHE E VANTAGGI

> **Resistente:** per l'utilizzo in ambienti chimicamente aggressivi.
> La piegatura dei bordi ai lati della cava garantisce una **elevata resistenza allo scivolamento** degli elementi di connessione.
> La sua **versatilità** consente di realizzare una vasta gamma di soluzioni.
> Le **asole alla base e sui lati** semplificano tutti i tipi di connessione.





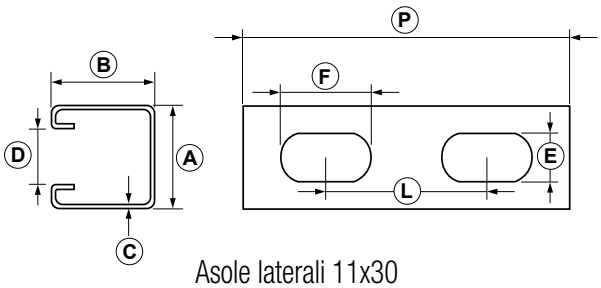

Asole laterali 11x30

COD	TIPO	A	B	C	D	E	F	L	P
700209	**PF3S INOX MT1,5**	41	41	2	22	13	30	50	1500
700210	**PF3S INOX MT3**	41	41	2	22	13	30	50	3000

DATI TECNICI MATERIALI

MATERIALE = Acciaio INOX AISI 304 - EN 10088

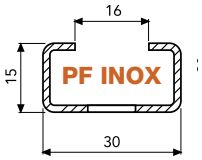

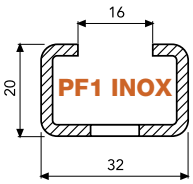

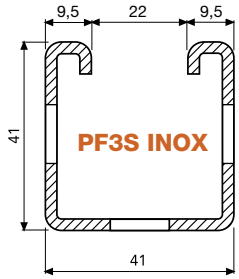

PROFILATO	SPESSORE mm	PESO Kg./m.	SEZIONE cm^2	Valori statici riferiti agli assi neutri				PF INOX PF1 INOX PF3S INOX			
				Jx cm^4	Jy cm^4	Wx cm^3	Wy cm^3	A	B	C	E
PF INOX	1,5	0,69	0,975	0,27	1,34	0,31	0,89	23	10,5	35	12,5
PF1 INOX	2,5	1,33	1,854	0,86	2,89	0,76	1,81	23	10,5	35	12,5
PF3S INOX	2	1,95	2,797	6,32	7,72	2,80	3,76	20	11	50	-

CARICHI AMMISSIBILI

Asse prove x -x - **Perfetto ritorno elastico** - **Tensione ammissibile** 140 N/mm² (14 Kg./mm2)
F = carico concentrato in daN - Q = carico uniformemente distribuito in daN - Freccia ammissibile L/250 - L125*

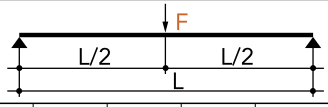

L = mm.		500	1000	1500	2000	2500	3000
PF INOX	F	35	11	5	3	-	-
PF3S INOX		300	150	98	55	35	25

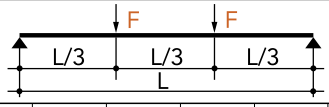

L = mm.		500	1000	1500	2000	2500	3000
PF INOX	F	25	6	3	2	-	-
PF3S INOX		225	112	57	32	20	14

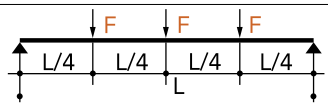

L = mm.		500	1000	1500	2000	2500	3000
PF INOX		18	5	2	1	-	-
PF1 INOX	F	43	14	6	4	-	-
PF3S INOX		150	75	41	23	15	10

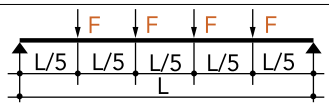

L = mm.		500	1000	1500	2000	2500	3000
PF INOX		14	4	2	1	-	-
PF1 INOX	F	35	11	5	3	-	-
PF3S INOX		125	62	32	18	12	8

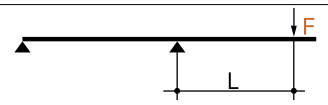

L = mm.		150	300	450	600	750	900
PF INOX		29	9	4	2	1	1
PF1 INOX	F	71	21	9	5	3	2
PF3S INOX		251	74	32	18	12	8

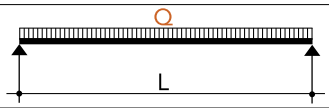

L = mm.		500	1000	1500	2000	2500	3000
PF INOX		70	17	5	2	-	-
PF1 INOX	F	170	55	16	7	-	-
PF3S INOX		500	301	104	44	22	12

PA INOX
Supporto inox per profilo

APPLICAZIONE
Installazioni a parete, soffitto o pavimento.

CARATTERISTICHE E VANTAGGI
> **Resistente:** per l'utilizzo in ambienti chimicamente aggressivi.
> Mensola di supporto profili **PF INOX e PF1 INOX.**

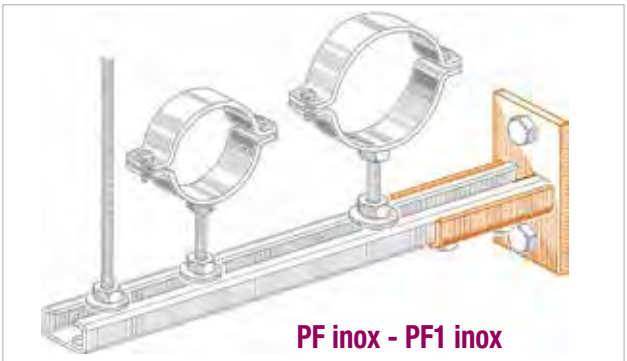
PF inox - PF1 inox



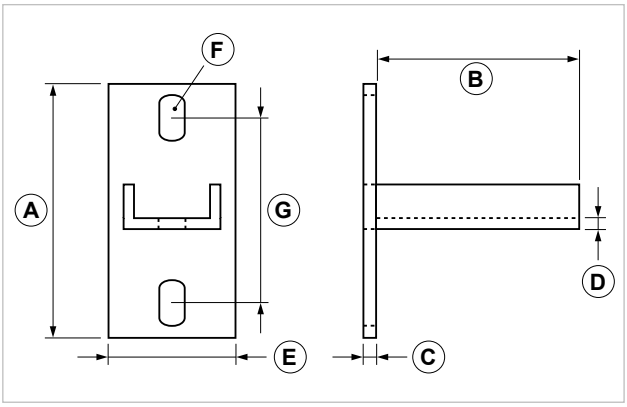

COD	Tipo	A	B	C	D	E	F	G
161201	**PA INOX**	100	80	4	4	50	10X16,5	70

CARICHI AMMISSIBILI

TIPO	Lunghezza mm	F1 F1 = daN	F1 F1 = daN	F2 F2 F2 = daN	Q Q = daN
PF INOX	200	44	22	22	44
	300	30	15	15	30
PF1 INOX	200	104	52	52	104
	350	60	30	30	60
	450	48	24	24	48

F = carico concentrato in daN. Q = carico uniformemente distribuito in daN.
Tensione ammissibile 140 N/mm². Freccia ammissibile L/125.
Per il fissaggio a muro attenersi alle caratteristiche di tenuta del tassello o del supporto di raccordo.

DATI TECNICI MATERIALI
MATERIALE = Acciaio INOX AISI 304 - EN 10088

PAB S INOX
Piastra base a due fori per PF3S inox

APPLICAZIONE

Installazioni a parete, soffitto o pavimento.

CARATTERISTICHE E VANTAGGI

> Mensola di supporto **per profili PF3S INOX.**
> L'esclusiva sagomatura delle asole rende possibile la **connessione rapida** del profilo con il bullone "JBR 10 INOX" (cod. 161951).
> Le asole sono presenti su tutti e 3 i lati per consentire il posizionamento del profilo anche con rotazione di 90°.

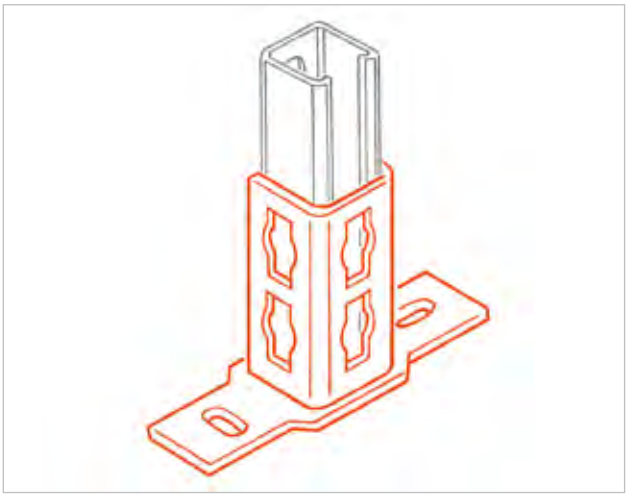



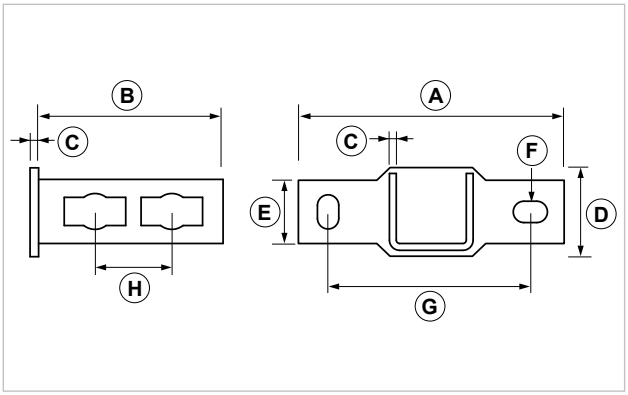

COD	TIPO	A	B	C	D	E	F	G	H
161216	**PAB S INOX**	175	108	5	56	40	13x30	118	47

CARICHI AMMISSIBILI

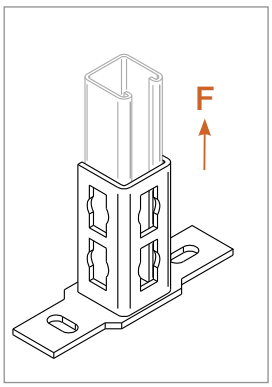

TIPO	F
PAB S INOX	500

F = carico concentrato in daN.

DATI TECNICI MATERIALI

MATERIALE = Acciaio INOX AISI 316 (1.4404 - EN 10088-2005)

PA 30 INOX
Mensola inox in profilo

APPLICAZIONE
Installazioni a parete, soffitto o pavimento.

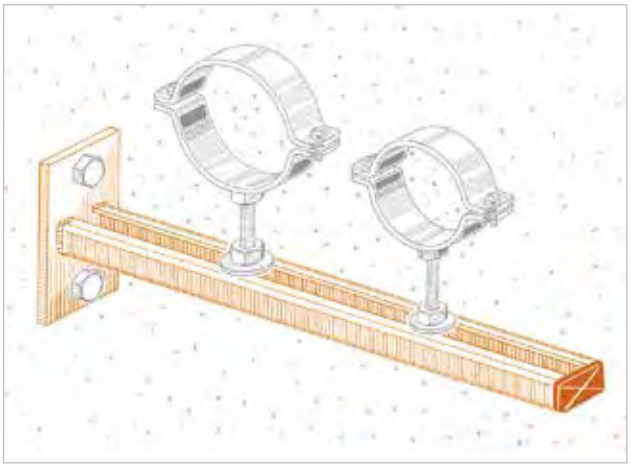

CARATTERISTICHE E VANTAGGI
> **Resistente:** per l'utilizzo in ambienti chimicamente aggressivi.
> Completa di **tappo di chiusura** in materiale **termoplastico**.
> **Compatibile con tutti i prodotti di connessione** in acciaio inox.
> Realizzata in profilo **PF1 INOX.**



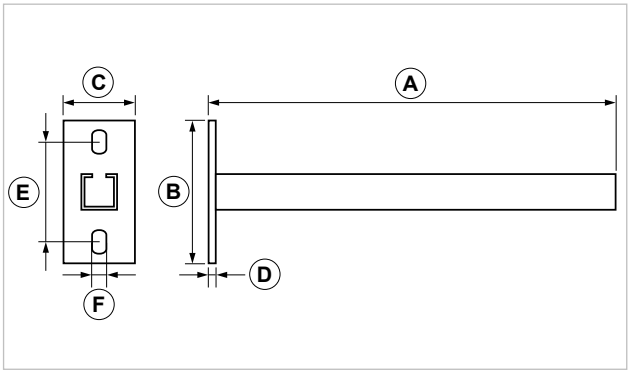

COD	Tipo	Profilo	A	B	C	D	E	F
161221	**PA 30 INOX**	PF1 INOX	285	100	50	4	70	10X16,5

CARICHI AMMISSIBILI

TIPO	F1 F1 = daN	F1 F1 = daN	F2 F2 F2 = daN	Q Q = daN
PA 30 INOX	75	37	40	75

F = carico concentrato in daN. Q = carico uniformemente distribuito in daN.
Tensione ammissibile 140 N/mm². Freccia ammissibile L/125.
Per il fissaggio a muro attenersi alle caratteristiche di tenuta dell'ancorante o del supporto di raccordo.

DATI TECNICI MATERIALI
MATERIALE = Acciaio INOX AISI 304 - EN 10088
TAPPO DI CHIUSURA= PE Polietilene

SAT INOX
Mensola inox a squadra in profilo

APPLICAZIONE
Installazioni a parete, soffitto o pavimento.

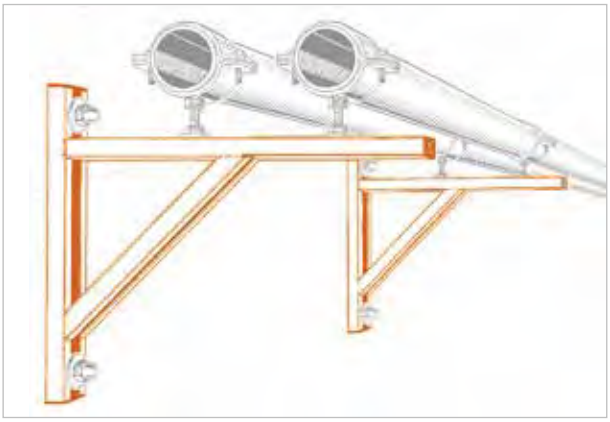

CARATTERISTICHE E VANTAGGI
> **Resistente:** per l'utilizzo in ambienti chimicamente aggressivi.
> Asole di 23x10,5 (12,5)mm ed interasse 35mm.
> Completa di **tappi di chiusura** in materiale termoplastico.
> **Compatibile con tutti i prodotti di connessione** in acciaio INOX.
> SAT INOX realizzata in profilo **PF INOX.**
SAT1 INOX realizzata in profilo **PF1 INOX.**



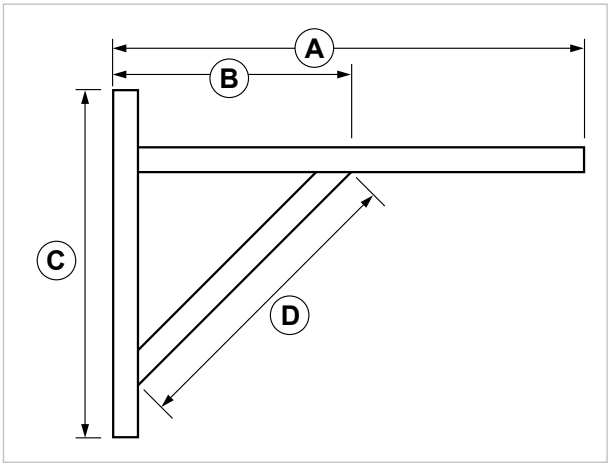

COD	Tipo	Profilo	A	B	C	D
161285	**SAT INOX**	PF INOX	365	185	280	250
161282	**SAT1 INOX**	PF1 INOX	545	270	385	380

CARICHI AMMISSIBILI

TIPO	F1 = daN	F1 = daN	F2 = daN	F3 = daN	Q = daN
SAT INOX	250	30	65	44	30
SAT 1 INOX	200	40	90	55	40

F = carico concentrato in daN. Q = carico uniformemente distribuito in daN.
Tensione ammissibile 140 N/mm². Freccia ammissibile L/125.
Per il fissaggio a muro attenersi alle caratteristiche di tenuta dell'ancorante o del supporto di raccordo.

DATI TECNICI MATERIALI
MATERIALE = Acciaio INOX AISI 304 - EN 10088
TAPPI DI CHIUSURA= PE Polietilene

DR INOX
Dado a rombo inox

APPLICAZIONE
Connessioni sui profili INOX di barre filettate.

CARATTERISTICHE E VANTAGGI
> **Resistente**: per l'utilizzo in ambienti chimicamente aggressivi.
> Si inserisce in qualsiasi punto del profilo PF INOX e PF1 INOX con una semplice rotazione di 90°.



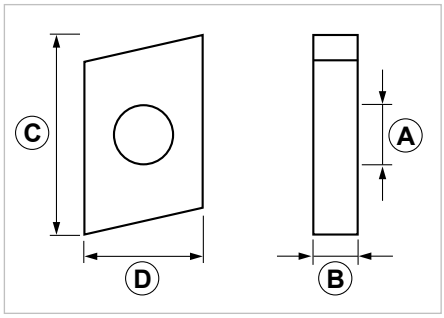

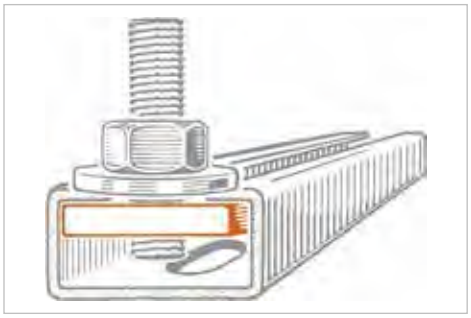

COD	TIPO	A	B	C	D
162110	**DR 8 INOX**	M8	5	27	15
162210	**DR 10 INOX**	M10	5	27	15

DRP INOX
Dado a rombo inox per profili pesanti

APPLICAZIONE
Connessioni sui profili PF3S INOX o PF3S ALLUMINIO.

CARATTERISTICHE E VANTAGGI
> **Resistente**: per l'utilizzo in ambienti chimicamente aggressivi.
> Si inserisce in qualsiasi punto del profilo PF INOX e PF1 INOX con una semplice rotazione di 90°.



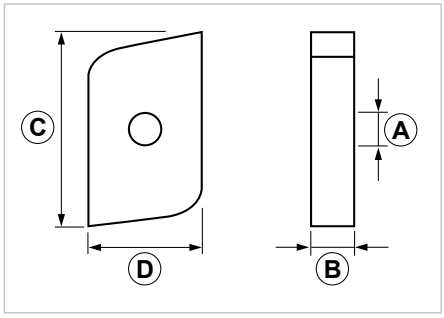

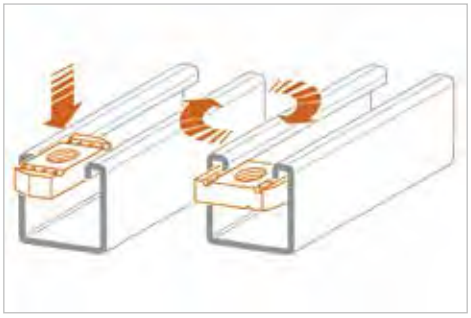

COD	TIPO	A	B	C	D
700310	**DRP8 INOX**	M8	6	35	20
700320	**DRP10 INOX**	M10	8	35	20

DMP INOX
Bullone testa martello inox per profili pesanti

APPLICAZIONE
Connessioni sui profili PF3S INOX o PF3S ALLUMINIO.

CARATTERISTICHE E VANTAGGI
> **Resistente**: per l'utilizzo in ambienti chimicamente aggressivi.
> Si inserisce in qualsiasi punto del profilo PF INOX e PF1 INOX con una semplice rotazione di 90°.



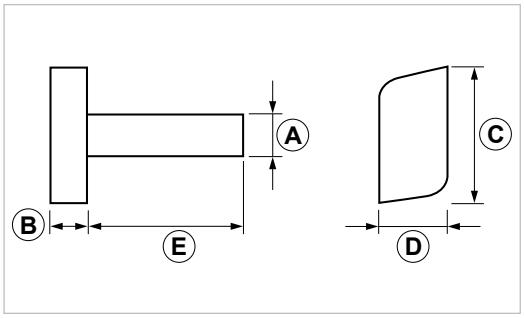

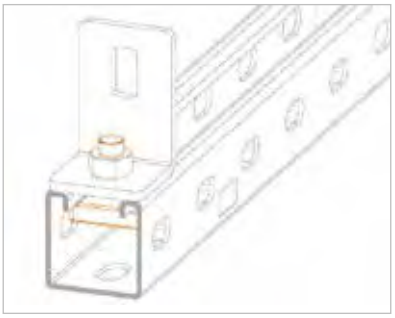

COD	TIPO	A	B	C	D	E
700345	**DMP 10X25 INOX**	M10	8	35	20	25

CARICHI AMMISSIBILI

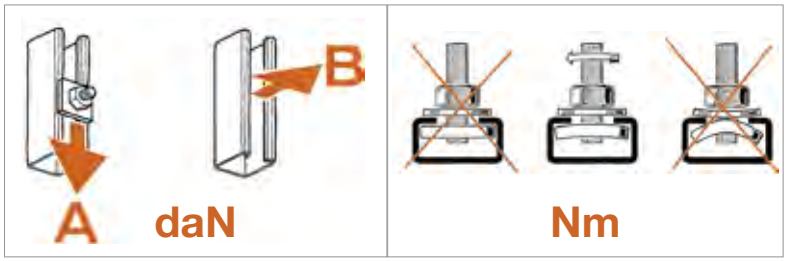

Per carico ammissibile si intende la resistenza ultima media a cui è stato applicato un coefficiente di sicurezza.
1 daN=1 kg.

A - B = Carichi ammessi.
Nm = Coppia di bloccaggio

	PF INOX			PF1 INOX			PF3S INOX			PF3S ALL		
	A	B	Nm	A	B	Nm	A	B	Nm	A	B	Nm
DR 8 INOX	55	200	20	70	300	20						
DR 10 INOX	85	200	25	95	300	30						
DRP8 INOX							70	300	23	80	280	23
DRP10 INOX							70	330	25	90	300	25
DMP 10X25 INOX							70	330	25	90	300	25

DATI TECNICI MATERIALI

MATERIALE = Acciaio INOX AISI 304 - EN 10088

JBR 10 INOX
Bullone rapido di connessione inox

APPLICAZIONE

Connessione rapida di elementi G-Strut su PF3S INOX.

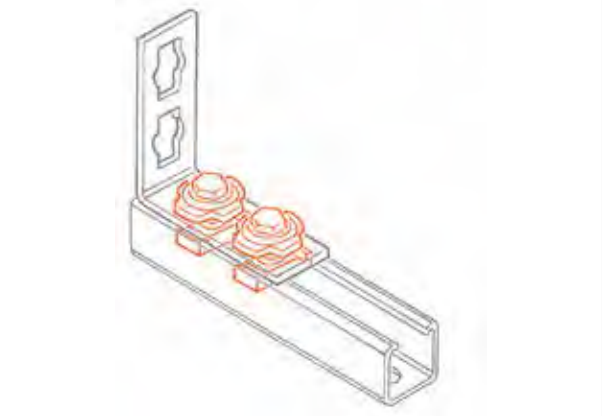

CARATTERISTICHE E VANTAGGI

> **Rapidissimo e premontato:** il fissaggio avviene in pochi secondi.
> Si inserisce in **qualsiasi punto del profilo** con una semplice rotazione di 90°.
> L'esclusivo **sistema "a molla"** permette di allineare gli elementi alla posizione desiderata prima del serraggio finale.

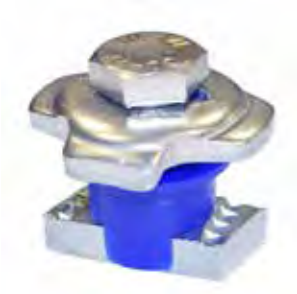

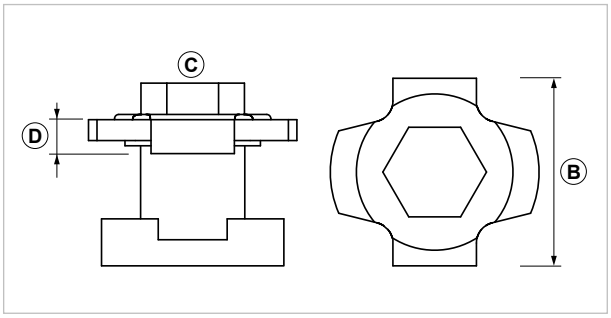

COD	TIPO	B	C	D
161951	**JBR 10 INOX**	40	SW17 - M10	4

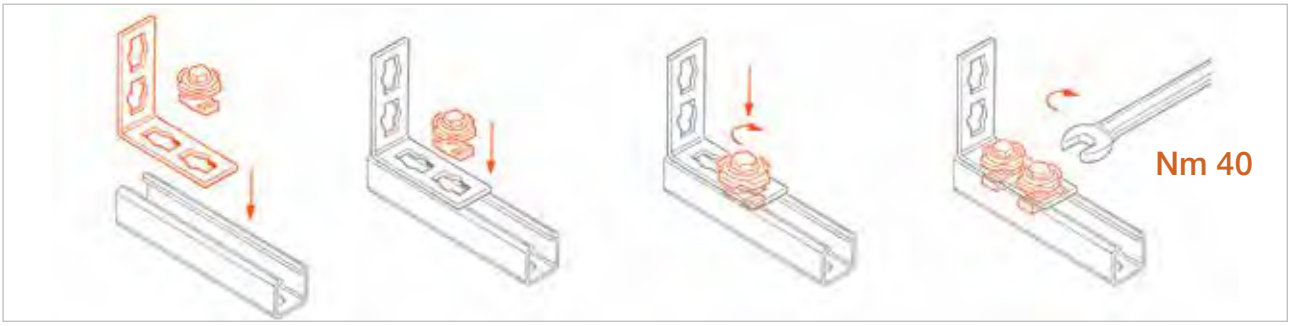

CARICHI AMMISSIBILI

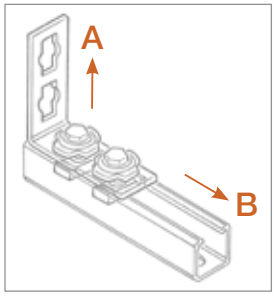

TIPO	A	B
JBR 10 INOX	400	300

I dati si riferiscono al singolo pezzo.
Per carico ammissibile si intende la resistenza ultima media a cui è stato applicato un coefficiente di sicurezza.
1 daN=1 kg.

DATI TECNICI MATERIALI

MATERIALE = Acciaio INOX AISI 316 (1.4404 - EN 10088-2005)
INSERTO = PP Polipropilene

JDRP INOX
Piastra con dado a rombo rapido inox

APPLICAZIONE
Installazione rapida di tubazioni su profilo PF3S inox.

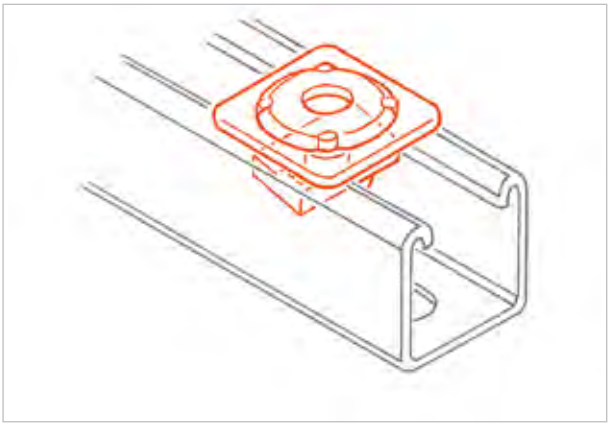

CARATTERISTICHE E VANTAGGI
> **Rapidissimo e premontato:** il fissaggio avviene in pochi secondi.
> Si inserisce in **qualsiasi punto del profilo** con una semplice rotazione di 90°.
> L'esclusivo **sistema "a molla"** permette di allineare gli elementi alla posizione desiderata prima del serraggio finale.

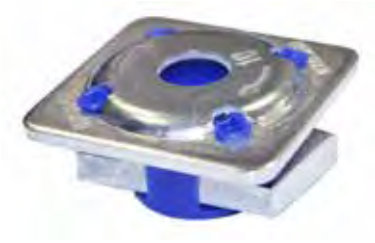

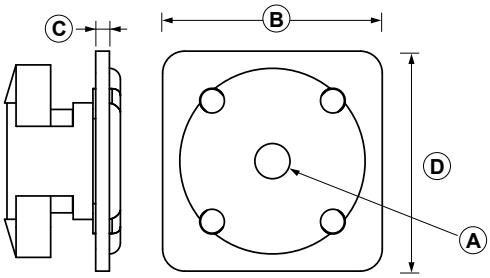

COD	TIPO	A	B	C	D
161973	**JDRP 8 INOX**	M8	40	2,5	40
161976	**JDRP 10 INOX**	M10	40	2,5	40

CARICHI AMMISSIBILI

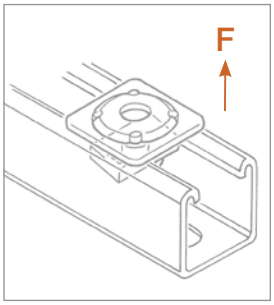

TIPO	F
JDRP 8 INOX	500
JDRP 10 INOX	500

Per carico ammissibile si intende la resistenza ultima media a cui è stato applicato un coefficiente di sicurezza. 1 daN=1 kg.

DATI TECNICI MATERIALI
MATERIALE = Acciaio INOX AISI 316 (1.4404 - EN 10088-2005)
INSERTO = PP Polipropilene

JDA INOX
Dado a rombo rapido a farfalla inox

APPLICAZIONE
Fissaggio di elementi su profilo PF3S INOX.

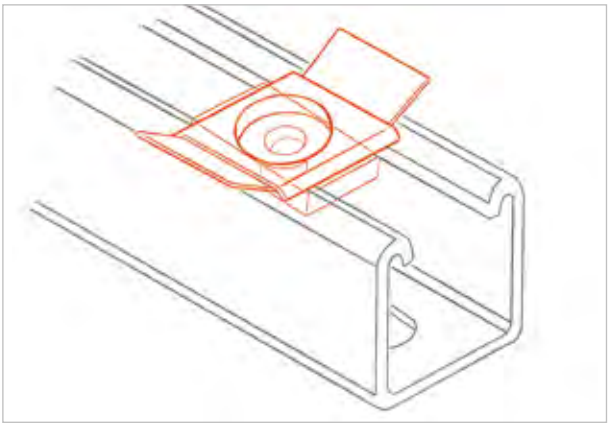

CARATTERISTICHE E VANTAGGI
> **Rapidissimo e premontato:** il fissaggio avviene in pochi secondi.
> Si inserisce in **qualsiasi punto del profilo** con una semplice rotazione di 90°.
> L'esclusivo **sistema "a molla"** permette di allineare gli elementi alla posizione desiderata prima del serraggio finale.



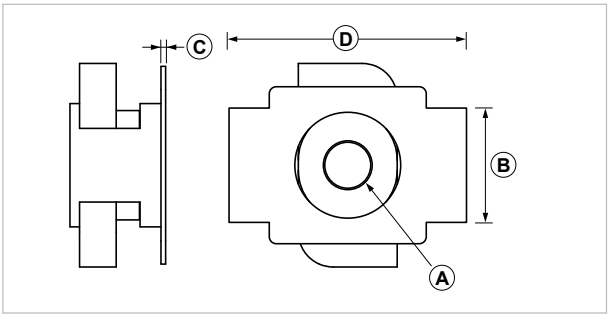

COD	TIPO	A	B	C	D
161963	**JDA 8 INOX**	M8	20	0,8	50
161966	**JDA 10 INOX**	M10	20	0,8	50

CARICHI AMMISSIBILI

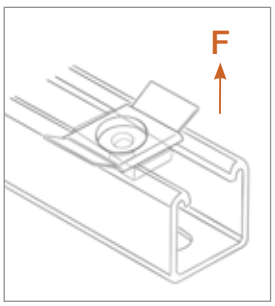

TIPO	F
JDA 8 INOX	240
JDA 10 INOX	330

Per carico ammissibile si intende la resistenza ultima media a cui è stato applicato un coefficiente di sicurezza.
1 daN=1 kg.

DATI TECNICI MATERIALI
DADO A ROMBO = Acciaio INOX AISI 304 - EN 10088
INSERTO = PP Polipropilene

ANG INOX
Angolare inox

APPLICAZIONE
Realizzazione di strutture di sostegno senza saldature.

CARATTERISTICHE E VANTAGGI
> **Resistente**: per l'utilizzo in ambienti chimicamente aggressivi.
> Permettono il **collegamento a 90° e 45° tra due profili** PF INOX o PF1 INOX.



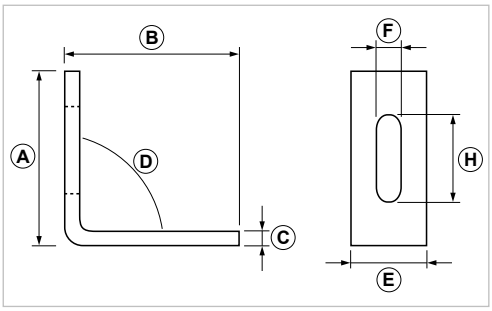

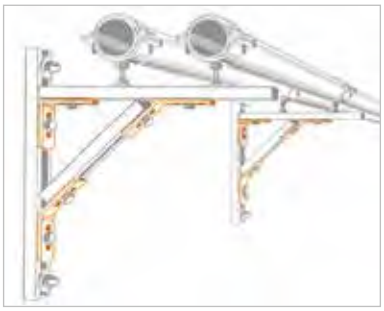

COD	TIPO	A	B	C	D	E	F	H
161005	**ANG 90 INOX**	60	60	4	90	26	8,5	30
161105	**ANG 45 INOX**	55	55	4	135	26	8,5	30

ANG2 INOX
Angolare pesante 90°, 45°e 60° per profili pesanti

APPLICAZIONE
Connessioni sui profili INOX di barre filettate.

CARATTERISTICHE E VANTAGGI
> **Resistente**: per l'utilizzo in ambienti chimicamente aggressivi.
> Permettono il **collegamento a 90°, 45° o 60°** tra due profili PF3S INOX o PF3S ALLUMINIO.
> **Può essere utilizzato in appoggio** sui lati dei profili con la bulloneria specifica.



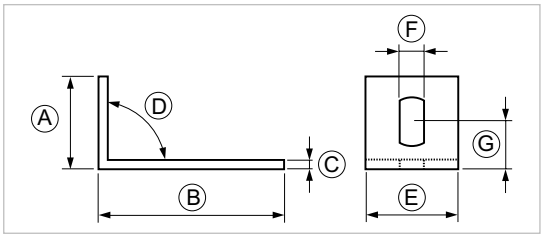

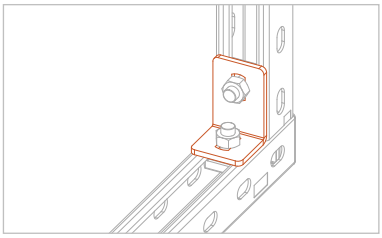

COD	TIPO	A	B	C	D	E	F	G
700260	**ANG2 90/S INOX**	39	60	4	90°	40	19,5X10,5	19,5
700263	**ANG2 45/S INOX**	62	62	4	45°	40	16X10,5	-
700266	**ANG2 60/S INOX**	62	62	4	60°	40	16X10,5	-

DATI TECNICI MATERIALI

MATERIALE = Acciaio INOX AISI 304 - EN 10088

ANS 90 2D INOX
Angolare connessione rapida 2D inox

APPLICAZIONE

Realizzazione di strutture e mensole di sostegno senza saldature.

CARATTERISTICHE E VANTAGGI

> L'esclusiva sagomatura delle asole rende possibile la **connessione rapida** del profilo con il bullone "JBR 10 INOX" (cod. 161951).
> Permette il **collegamento a 90°** tra profili PF3S INOX.
> La forma in 2D consente il **direzionamento** della cava del profilo **nella posizione desiderata.**

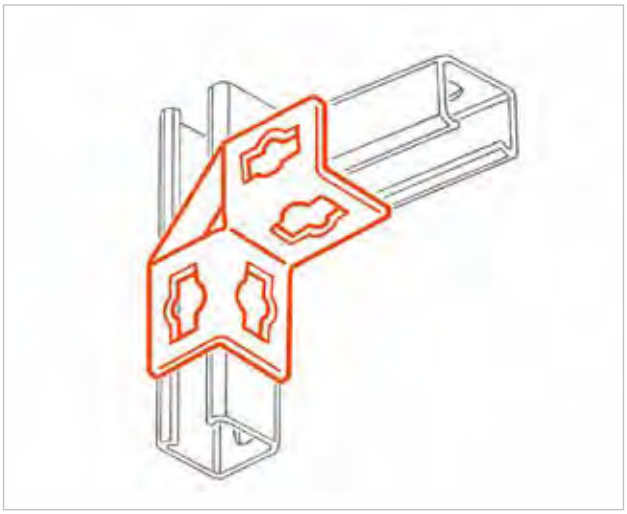



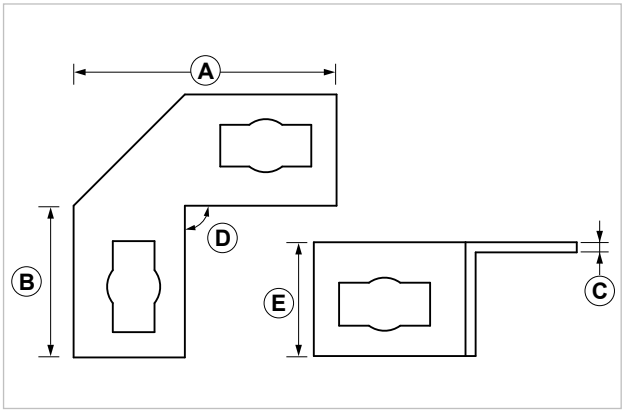

COD	TIPO	A	B	C	D	E
161036	**ANS 90 2D INOX**	103	58	4	90°	45

CARICHI AMMISSIBILI

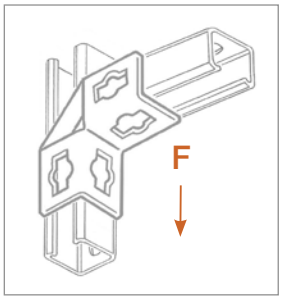

TIPO	F
ANS 90 2D INOX	300

Per carico ammissibile si intende la resistenza ultima media a cui è stato applicato un coefficiente di sicurezza.
1 daN=1 kg.

DATI TECNICI MATERIALI

MATERIALE = Acciaio INOX AISI 316 (1.4404 - EN 10088-2005)

CON/S INOX
Congiunzione profilo pesante inox

APPLICAZIONE

Connessione di profili pesanti. Realizzazione di strutture per pannelli solari in batteria.

CARATTERISTICHE E VANTAGGI

> **Resistente:** per l'utilizzo in ambienti chimicamente aggressivi.
> Permette la congiunzione di profili "PF3S INOX / PF3".
> Forma una **robusta congiunzione** mediante l'aggancio alle asole inferiori del profilo garantendo continuità e robustezza alla struttura.

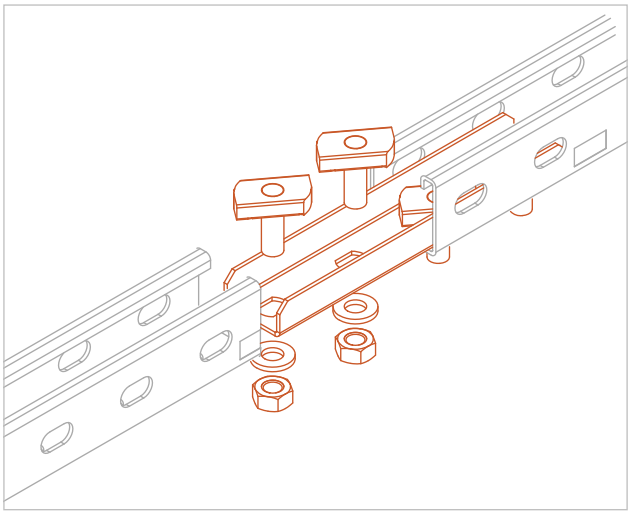



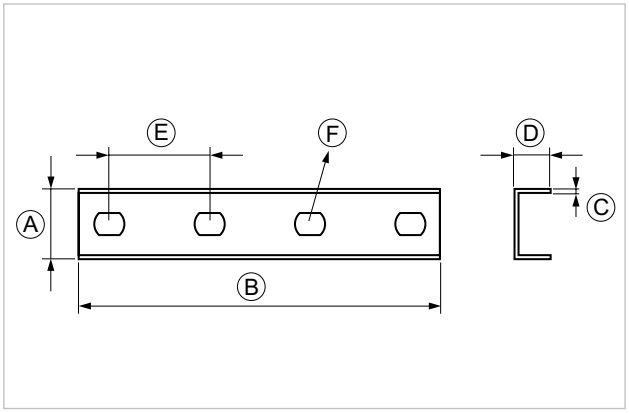

COD	TIPO	A	B	C	D	E	F
700255	**CON/S INOX**	35	180	2	18	50	15x11

DATI TECNICI MATERIALI

MATERIALE = Acciaio INOX AISI 304 - EN 10088

SSU INOX
Sospensione snodata universale inox

APPLICAZIONE

Sospensione a cerniera regolabile a 180° per ancoraggio su pareti o componenti inclinati.

CARATTERISTICHE E VANTAGGI

> **Resistente:** per l'utilizzo in ambienti chimicamente aggressivi.
> Blocca l'**angolo di installazione** agendo sui dadi autobloccanti.
> Predisposta con **asole per l'utilizzo di barre filettate M10 o M8.**
> Con profili in sospensione **aiuta a contrastare le spinte assiali e laterali** o a generare **triangoli per la posa di sistemi solare, termico e fotovoltaico.**
> L'effetto cerniera è dato dai bulloni M8 a testa piana e da dadi autobloccanti.

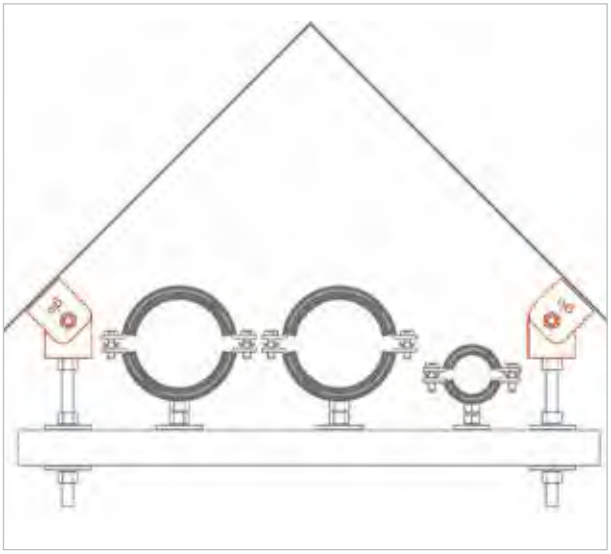



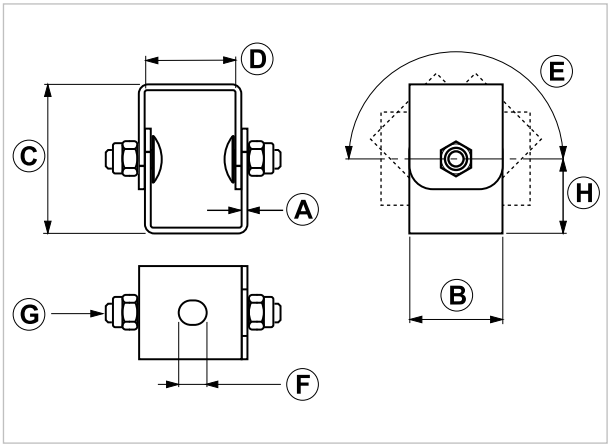

COD	TIPO	A	B	C	D	E	F	G	H
700280	**SSU INOX**	2,5	40	64	39	180°	10,5x12	M8	32

CARICHI AMMISSIBILI

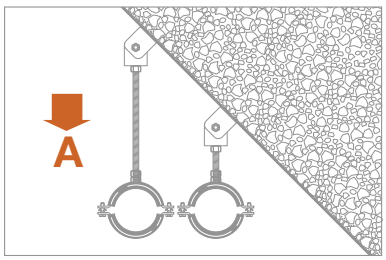

TIPO	A
SSU INOX	200

Per carico ammissibile si intende la resistenza ultima media a cui è stato applicato un coefficiente di sicurezza.
1 daN=1 kg.

DATI TECNICI MATERIALI

MATERIALE = Acciaio INOX AISI 304 - EN 10088

ANG 180/S INOX
Connessione ad angolo variabile per profili pesanti

APPLICAZIONE

Realizzazione di strutture di sostegno senza saldature. Per il collegamento angolare di due profili con inclinazione variabile da 0° a 90°.

CARATTERISTICHE E VANTAGGI

> **Resistente:** per l'utilizzo in ambienti chimicamente aggressivi.
> Utilizzabile su tutti i profili pesanti (eseguire foratura passante sul profilo "PF3S ALLUMINIO").
> Offre tenuta e affidabilità grazie alla robustezza dei componenti.

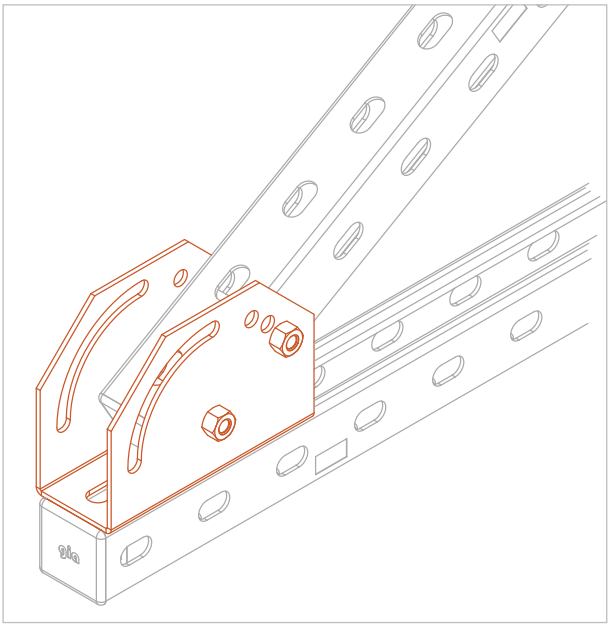



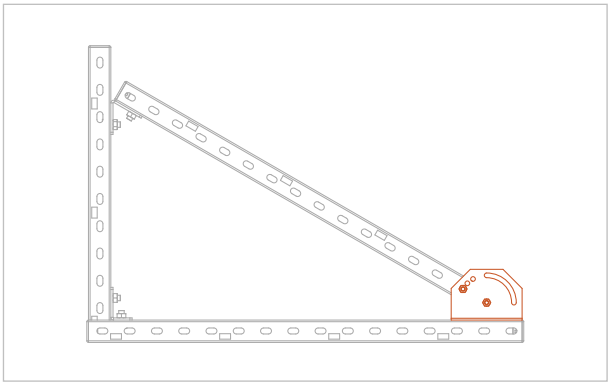

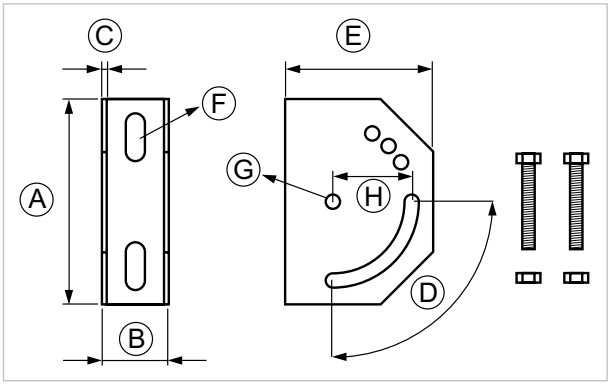

COD	TIPO	A	B	C	D	E	F	G	H
700275	**ANG 180/S INOX**	130	48	2,5	0°-90°	93	30X11	8,5	50

DATI TECNICI MATERIALI

MATERIALE = Acciaio INOX AISI 304 - EN 10088

BU INOX
Bullone inox

APPLICAZIONE
Connessione DR INOX - profilo - ANG INOX.

CARATTERISTICHE E VANTAGGI
> **Resistente**: per l'utilizzo in ambienti chimicamente aggressivi.
> Testa esagonale passo metrico.



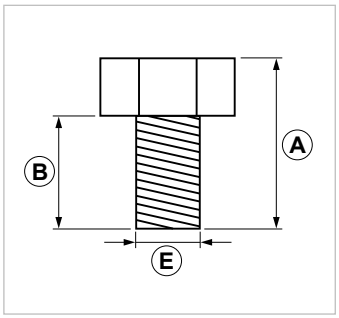

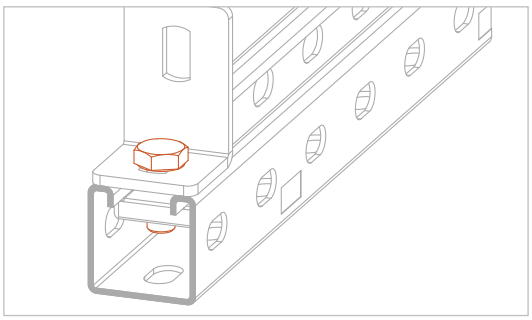

COD	TIPO	Testa esagonale	A	B	E
164505	**BU 8 INOX**	13	21	16	M8
700370	**BU 8X20 INOX**	13	25,5	20	M8
700376	**BU 10X25 INOX**	17	31,5	25	M10

RO INOX
Rondella inox

APPLICAZIONE
Da utilizzare con elementi di connessione.

CARATTERISTICHE E VANTAGGI
> **Resistente**: per l'utilizzo in ambienti chimicamente aggressivi.



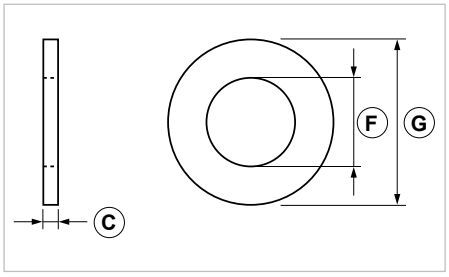

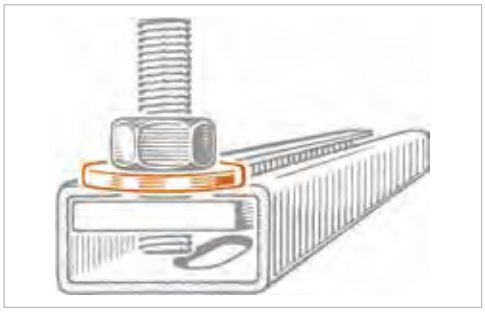

COD	TIPO	C	F	G
164010	**RO 6 INOX**	1,6	6,5	24
164110	**RO 8 INOX**	2	9	24
164210	**RO10 INOX**	2,5	11	30
164251	**RO12 INOX**	3	13	36

DATI TECNICI MATERIALI
MATERIALE = Acciaio INOX AISI 304 - EN 10088

D INOX
Dado esagonale inox

APPLICAZIONE
Da utilizzare con elementi di connessione.

CARATTERISTICHE E VANTAGGI
> **Resistente**: per l'utilizzo in ambienti chimicamente aggressivi.



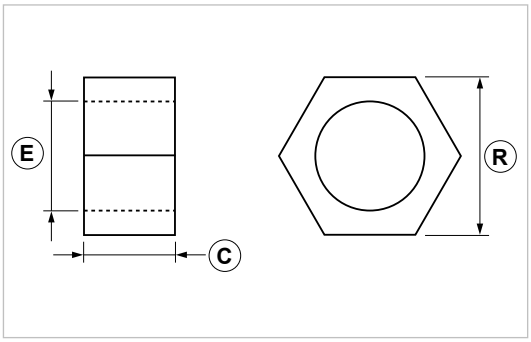

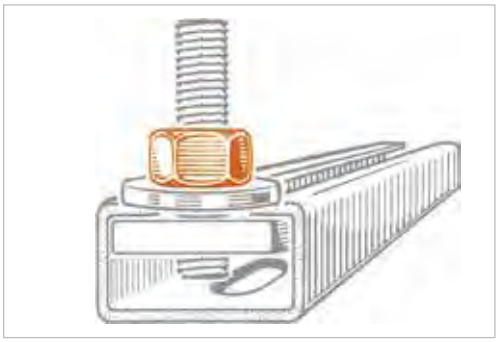

COD	TIPO	C	E	R
162510	**D 6 INOX**	5	M6	10
162610	**D 8 INOX**	6,5	M8	13
162710	**D 10 INOX**	8	M10	17
162751	**D 12 INOX**	10	M12	19

TR INOX
Tronchetto filettato inox

APPLICAZIONE
Connessione di collari e accessori vari.

CARATTERISTICHE E VANTAGGI
> **Resistente**: per l'utilizzo in ambienti chimicamente aggressivi.
> Tronco di barra filettata metrica.



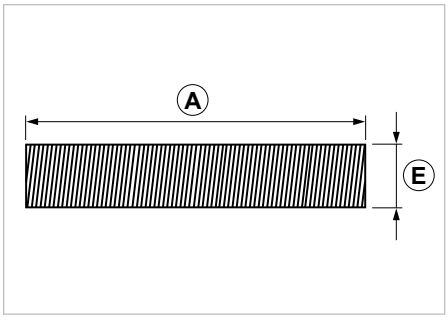

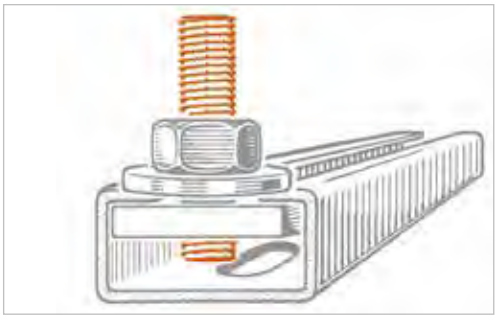

COD	TIPO	A	E
163201	**TR 6 INOX**	32	M6
163301	**TR 8 INOX**	32	M8
163501	**TR 10 INOX**	32	M10

DATI TECNICI MATERIALI
MATERIALE = Acciaio INOX AISI 304 - EN 10088



FISSAGGI PER **SOLARE**



FISSAGGI PER **SOLARE**

KIT D'INSTALLAZIONE PER PANNELLI SOLARI..... 356
- KIT 1 INOX - Fissaggio laterale e frontale
- KIT 2 INOX - Fissaggio frontale e posteriore
- KIT 3 ALLUMINIO - Fissaggio laterale e frontale
- KIT 4 ALLUMINIO - Fissaggio frontale e posteriore

PROFILI PER STRUTTURE..... 360
- PF3S ALLUMINIO - Profilo pesante in alluminio

CONGIUNZIONI ANGOLARI E DI CONNESSIONE..... 362
- CON/AS - Congiunzione profilo pesante alluminio

CONNESSIONI E BULLONERIA..... 363
- BRU INOX - Vite inox testa cilindrica con esagono
- BUL INOX - Bullone inox testa esagonale filetto legno

FISSAGGIO PANNELLI..... 364
- MAN INOX - Manina regolabile di fermo laterale pannello
- STAFF 1 - Staffa inferiore di sicurezza pannelli sagomati
- STAFF 2 - Staffa di sicurezza e fiss. pannelli a bordo liscio

PIASTRE E CONNESSIONI A TETTO..... 367
- PRT INOX - Piastra regol. e rinforzata per tetto con tegole
- PRT 6 INOX - Piastra reg. e rinfor. per tetto con doppi coppi
- PT 4 INOX - Piastra per tetto con pietre e tegole piatte
- PIV INOX - Piastra di connessione vite
- VDF - Vite doppio filetto legno/metallo con ranella in EPDM
- RAN EPDM - Ranella in EPDM per viti

KIT 1 INOX
Fissaggio laterale e frontale

APPLICAZIONE

Per pannelli sagomati sul bordo inferiore.
Per l'installazione di un pannello solare-termico verticale completo di struttura e accessori.

CARATTERISTICHE E VANTAGGI

> Kit di fissaggio solare **modulare** e **universale.**
> Predisposto per la composizione di più moduli con l'utilizzo del giunto "CON/S INOX".
> **Resistente:** per l'utilizzo in ambienti esterni.
> Offre **tenuta** e **affidabilità** grazie alla robustezza dei componenti.
> Universale e veloce per l'ancoraggio **su tutti i tipi di tetto:** in appoggio su tetti a falda inclinati, su struttura per tetti piani.
> Il kit si compone di:
- 2 barre "PF3S INOX MT1,5"
- 4 manine "MAN INOX" di bloccaggio laterali
- 2 staffe "STAFF1" frontali per l'appoggio in sicurezza
- Tappi chiusura profilo
- Bulloneria di connessione alle piastre di fissaggio al tetto
- Istruzioni di montaggio.



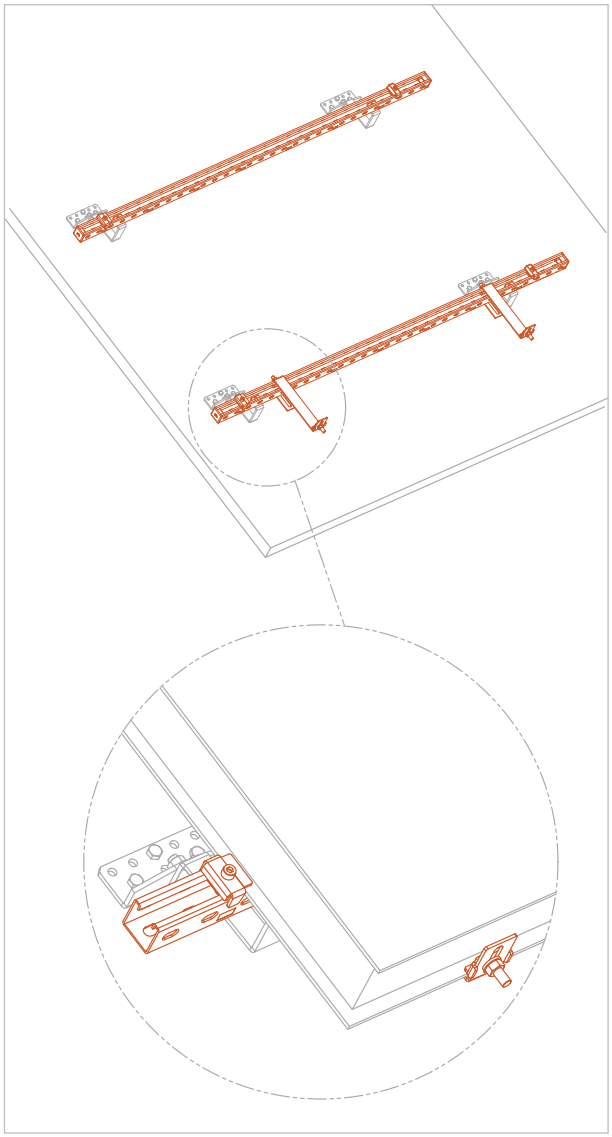

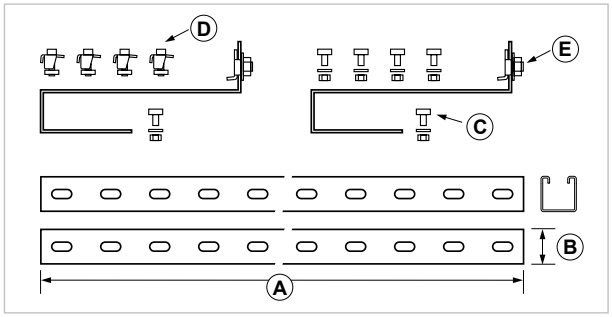

COD	TIPO	A	B	C	D	E
700010	**KIT 1 INOX**	1500	41X41	DMP 10X25 INOX	MAN INOX	STAFF 1

DATI TECNICI MATERIALI

MATERIALE = Acciaio INOX AISI 304 - EN 10088
TAPPI = PE Polietilene

KIT 2 INOX
Fissaggio frontale e posteriore

APPLICAZIONE

Per l'installazione di un pannello solare-termico verticale completo di struttura e accessori.
Per pannelli con fori M8 predisposti sui bordi o scanalature per bulloni TE M8.

CARATTERISTICHE E VANTAGGI

> Kit di fissaggio solare **modulare** e **universale.**
> Predisposto per la composizione di più moduli con l'utilizzo del giunto "CON/S INOX".
> **Resistente:** per l'utilizzo in ambienti esterni.
> Offre **tenuta** e **affidabilità** grazie alla robustezza dei componenti.
> Universale e veloce per l'ancoraggio **su tutti i tipi di tetto:** in appoggio su tetti a falda inclinati, su struttura per tetti piani.
> Il kit si compone di:
- 2 barre "PF3S INOX MT1,5"
- 4 staffe "STAFF2" frontali e posteriori per l'appoggio e l'ancoraggio in sicurezza
- Tappi chiusura profilo
- Bulloneria di connessione alle piastre di fissaggio al tetto
- Istruzioni di montaggio.



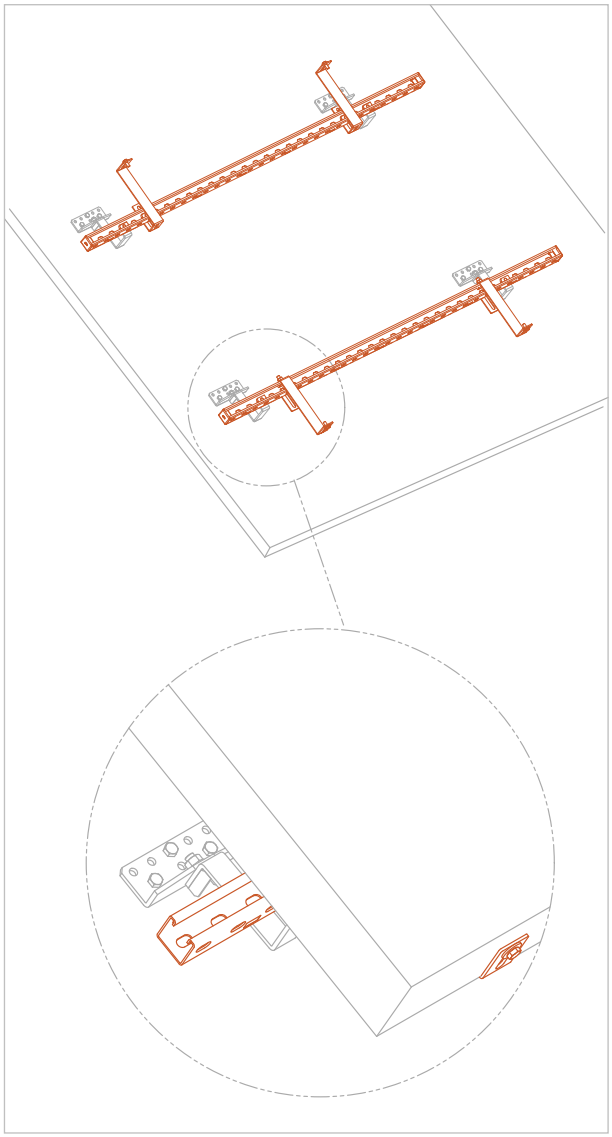

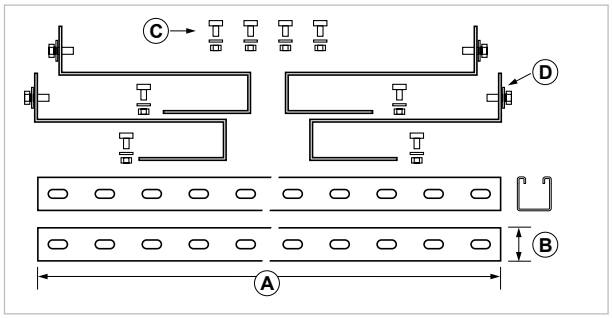

COD	TIPO	A	B	C	D
700015	**KIT 2 INOX**	1500	41X41	DMP 10X25 INOX	STAFF 2

DATI TECNICI MATERIALI

MATERIALE = Acciaio INOX AISI 304 - EN 10088
TAPPI = PE Polietilene

KIT 3 ALLUMINIO
Fissaggio laterale e frontale

APPLICAZIONE

Per l'installazione di un pannello solare-termico verticale completo di struttura e accessori.
Per pannelli sagomati sul bordo inferiore.

CARATTERISTICHE E VANTAGGI

> Kit di fissaggio solare **modulare** e **universale.**
> Predisposto per la composizione di più moduli con l'utilizzo del giunto "CON/AS".
> **Resistente:** per l'utilizzo in ambienti esterni.
> La **leggerezza del materiale** rende agevole l'installazione offrendo contemporaneamente **garanzia di portata.**
> Universale e veloce per l'ancoraggio **su tutti i tipi di tetto:** in appoggio su tetti a falda inclinati, su struttura per tetti piani.
> Il kit si compone di:
- 2 barre " PF3S ALLUMINIO MT1,5"
- 4 manine "MAN INOX" di bloccaggio laterali
- 2 staffe "STAFF1" frontali per l'appoggio in sicurezza
- Bulloneria di connessione alle piastre di fissaggio al tetto
- Istruzioni di montaggio



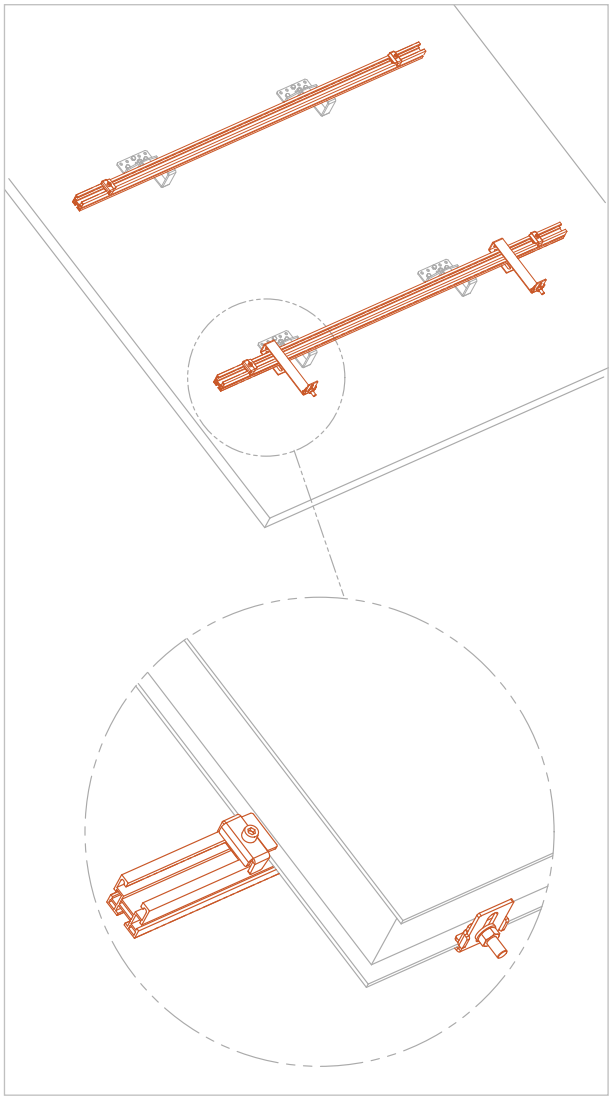

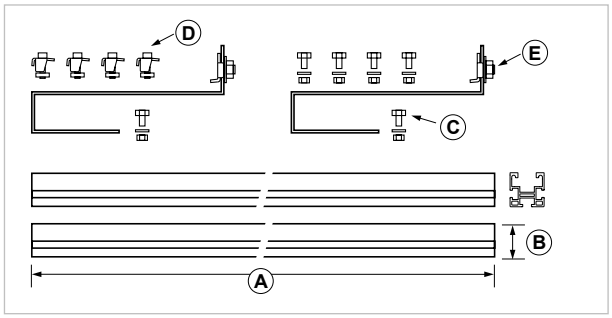

COD	TIPO	A	B	C	D	E
700030	**KIT 3 ALLUMINIO**	1500	41X41	BU 10X25 INOX	MAN INOX	STAFF 1

DATI TECNICI MATERIALI

COMPONENTI = Acciaio INOX AISI 304 - EN 10088
PROFILI = Alluminio AW 6060 - EN 573.3 (composizione chimica) - EN755.2 (proprietà meccaniche)

KIT 4 ALLUMINIO
Fissaggio frontale e posteriore

APPLICAZIONE

Per l'installazione di un pannello solare-termico verticale completo di struttura e accessori.
Per pannelli con fori M8 predisposti sui bordi o scanalature per bulloni TE M8.

CARATTERISTICHE E VANTAGGI

> Kit di fissaggio solare **modulare** e **universale.**
> Predisposto per la composizione di più moduli con l'utilizzo del giunto "CON/AS".
> **Resistente:** per l'utilizzo in ambienti esterni.
> La **leggerezza del materiale** rende agevole l'installazione offrendo contemporaneamente **garanzia di portata.**
> Universale e veloce per l'ancoraggio **su tutti i tipi di tetto:** in appoggio su tetti a falda inclinati, su struttura per tetti piani.
> Il kit si compone di:

- 2 barre "PF3S ALLUMINIO MT1,5"
- 4 staffe "STAFF2" frontali e posteriori per l'appoggio e l'ancoraggio in sicurezza
- Bulloneria di connessione alle piastre di fissaggio al tetto
- Istruzioni di montaggio



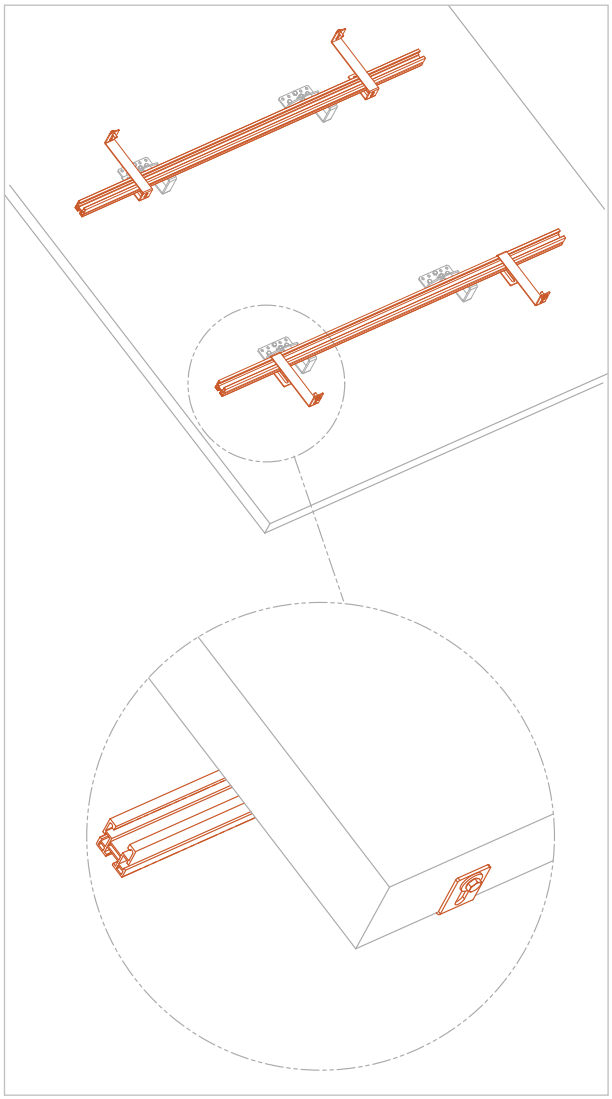

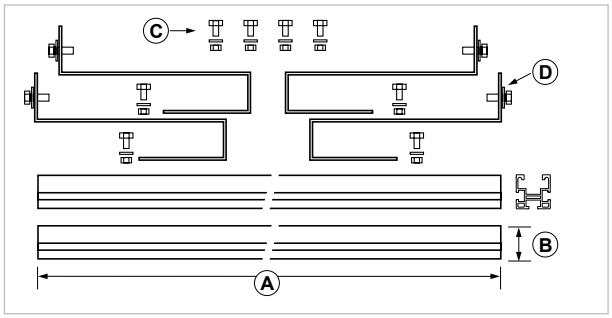

COD	TIPO	A	B	C	D
700035	**KIT 4 ALLUMINIO**	1500	41X41	BU 10X25 INOX	STAFF 2

DATI TECNICI MATERIALI

COMPONENTI = Acciaio INOX AISI 304 - EN 10088
PROFILI = Alluminio AW 6060 - EN 573.3 (composizione chimica) - EN755.2 (proprietà meccaniche)

PF3S ALLUMINIO
Profilo pesante alluminio

APPLICAZIONE

Realizzazione di mensole, traverse, telai portanti di sostegno, staffaggio di tubazioni, pannelli solari.

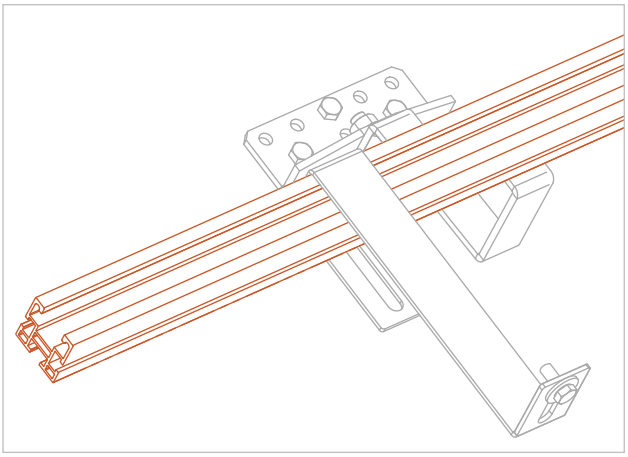

CARATTERISTICHE E VANTAGGI

> **La leggerezza del materiale rende agevole l'installazione offrendo contemporaneamente garanzia di portata.**

> Le **scanalature** offrono diverse funzioni:

- **Superiore** per viti testa a martello
- **Laterali** per viti testa esagonale M8
- **Inferiore** per viti testa esagonale M10

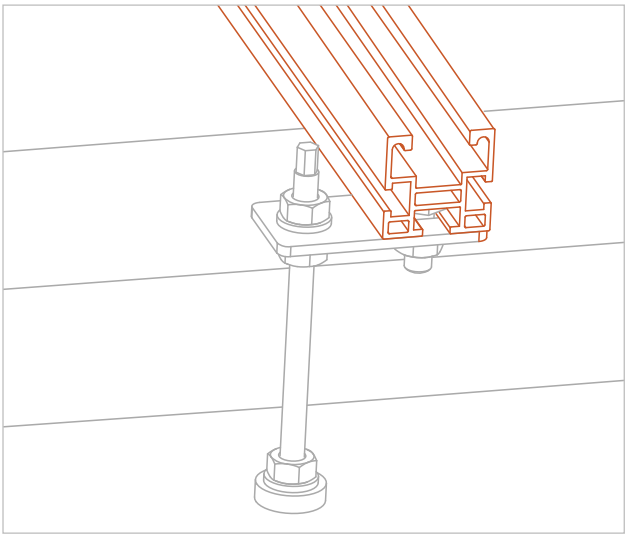



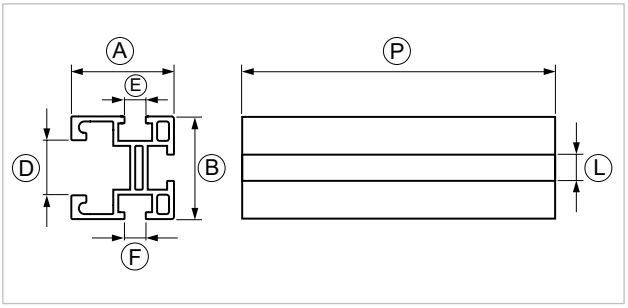

COD	TIPO	A	B	D	E	F	L	P
700239	**PF3S ALLUMINIO MT1,5**	41	41	21	8,5	8,5	10,5	1500
700240	**PF3S ALLUMINIO MT3**	41	41	21	8,5	8,5	10,5	3000
700241	**PF3S ALLUMINIO MT6**	41	41	21	8,5	8,5	10,5	6000

DATI TECNICI MATERIALI

MATERIALE = Alluminio AW 6060 - EN 573.3 (composizione chimica) - EN755.2 (proprietà meccaniche)

TABELLE DI PORTATA

Kit d'installazione 1-2-3-4

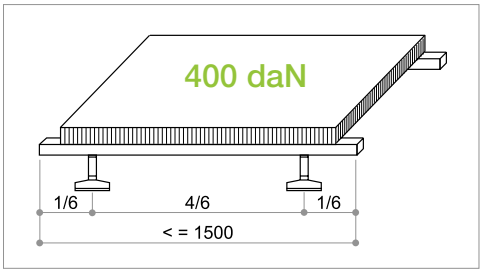

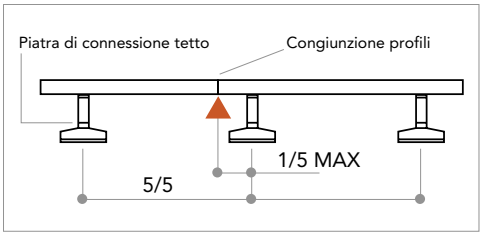

KIT 1/2 PROFILO PF3S INOX

- Materiale acciaio **INOX** AISI 304 - A2
- Asse di prove x-x
- Perfetto ritorno elastico
- Carico di sicurezza 125N/mm²
- La freccia non supera L/250

KIT 3/4 - PF3S ALLUMINIO

- Materiale **ALLUMINIO** AW 6060
- Asse di prove x-x
- Perfetto ritorno elastico
- Carico di sicurezza 75N/mm²
- La freccia non supera L/250

I valori sono da considerarsi per singolo kit/modulo e si riferiscono ai valori statici e meccanici del solo profilo. Molto importante è la staffa di connessione al tetto, che va scelta in base al tipo di tegola o coppo. Verificare il luogo dove viene installato e tenere in considerazione tutte le caratteristiche del luogo quale vento, formazioni di vortici e carichi di neve (1 m³ di neve farinosa 65 kg / 1 m³ di neve bagnata 200 kg). Se fosse necessario, aggiungere un braccio di profilo per aumentare la portata.
È compito dell'installatore verificare i supporti sui quali verrà installato il fissaggio.

N.B. È possibile congiungere di testa i profili per creare una struttura modulare per più pannelli, utilizzando i giunti "CON/S INOX" e "CON/AS" a distanza non superiore ad 1/5 della distanza tra le piastre di connessione al tetto.

PF3S ALLUMINIO - Profilo pesante alluminio

Profilo	Spessore	Peso	Sezione	Valori statici riferiti agli assi neutri			
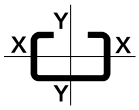	mm	Kg/m	cm²	Jx	Jy	Wx	Wy
PF3S ALLUMINIO	-	1,31	4,84	8,04	9,82	3,50	4,79

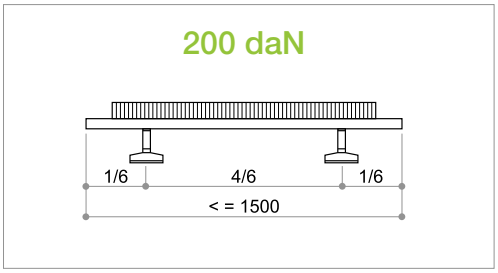

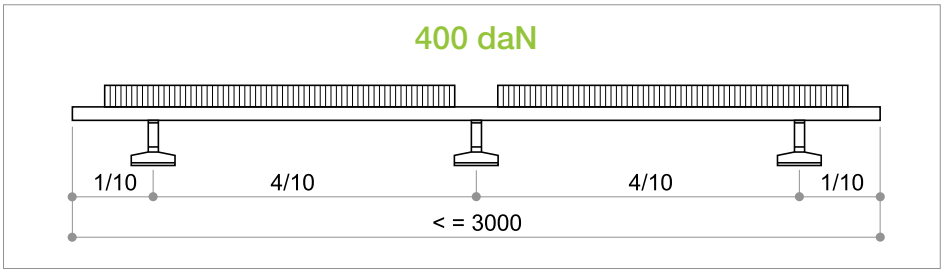

I valori sono da considerarsi per singolo profilo. Verificare il luogo dove viene installato e tenere in considerazione tutte le caratteristiche del luogo quale vento, formazioni di vortici e carichi di neve (1 m³ di neve farinosa 65 kg / 1 m³ di neve bagnata 200 kg).
È compito dell'installatore verificare i supporti sui quali verrà installato il fissaggio.

CON/AS
Congiunzione profilo pesante alluminio

APPLICAZIONE

Connessione di profili di alluminio.
Per la realizzazione di strutture per pannelli solari in batteria.
Per congiungere “KIT 3” oppure “KIT 4”.

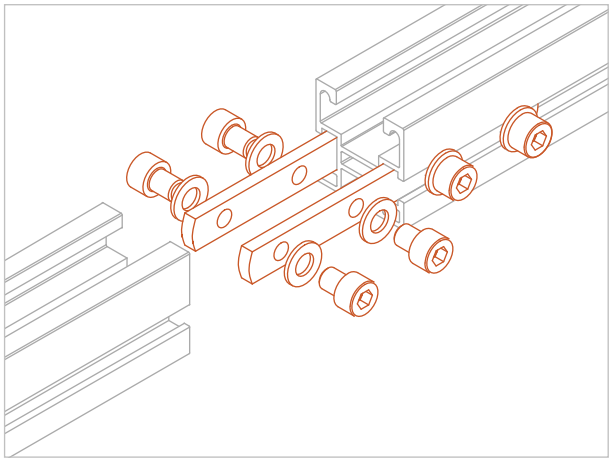

CARATTERISTICHE E VANTAGGI

> **Permette la congiunzione di profili PF3S ALLUMINIO. Forma una robusta congiunzione mediante l’aggancio alle cave laterali del profilo garantendo continuità e robustezza alla struttura.**
> Si compone di:
- **2 piatti filettati M8**
- **8 viti a brugola** complete di ranelle



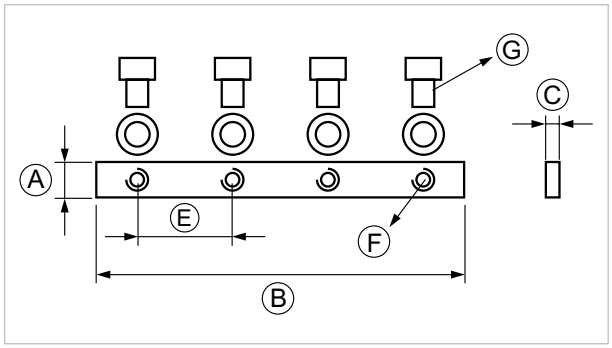

COD	Tipo	A	B	C	E	F	G
700257	**CON/AS**	13	135	5	35	M8	M8X10

DATI TECNICI MATERIALI

MATERIALE = Acciaio INOX AISI 304 - EN 10088

BRU INOX
Vite inox testa cilindrica con esagono

APPLICAZIONE
Connessione di angolare con i profili.

CARATTERISTICHE E VANTAGGI
> **Resistente**: per l'utilizzo in ambienti esterni.
> Vite testa a brugola esagono incassato.



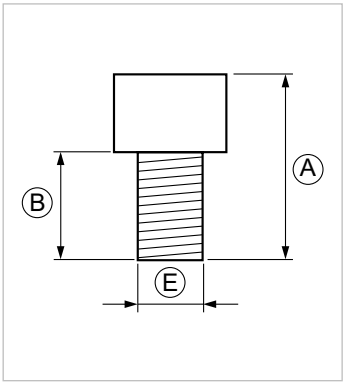

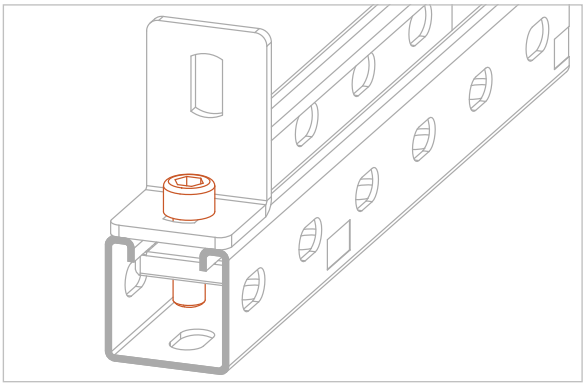

COD	TIPO	Esagono incassato	A	B	E
700362	**BRU 8X30 INOX**	6	38	30	M8
700367	**BRU 10X30 INOX**	8	40	30	M10

BUL INOX
Bullone inox testa esagonale filetto legno

APPLICAZIONE
Fissaggio delle piastre da tetto su travi in legno.

CARATTERISTICHE E VANTAGGI
> **Resistente**: per l'utilizzo in ambienti esterni.



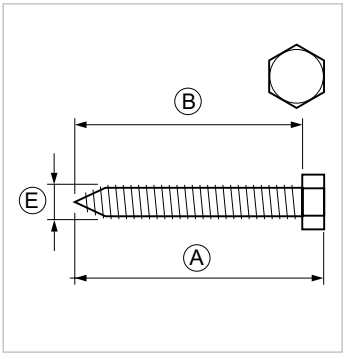

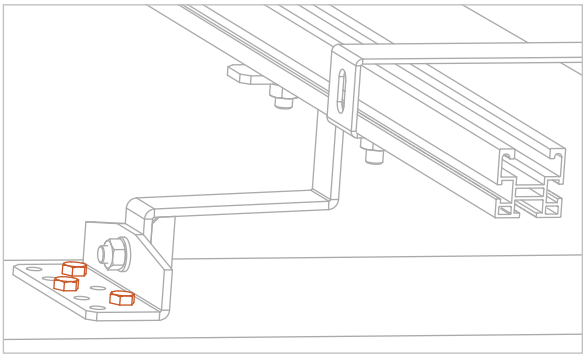

COD	TIPO	Testa esagonale	A	B	E
700385	**BUL 8X60 INOX**	13	65	60	8

DATI TECNICI MATERIALI
MATERIALE = Acciaio INOX AISI 304 - EN 10088

MAN INOX
Manina regolabile di fermo laterale pannello

APPLICAZIONE

Fermo pre-assemblato regolabile per il fissaggio laterale del pannello solare termico.

CARATTERISTICHE E VANTAGGI

> **Resistente:** per l'utilizzo in ambienti esterni.
> Per **bloccare i pannelli sagomati sui bordi** con spessore fino a 11mm, perfetto con "STAFF1".
> **Semplice e veloce** da utilizzare, con alette laterali anti rotazione, vite a brugola e dado a rombo per un incastro sulle cave superiori dei profili PF3S INOX o PF3S ALLUMINIO.
> Offre **tenuta e affidabilità** grazie alla robustezza dei componenti.

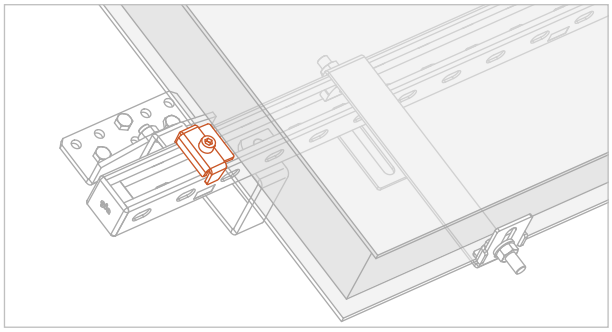

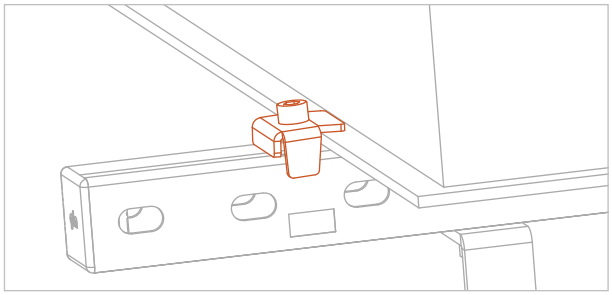



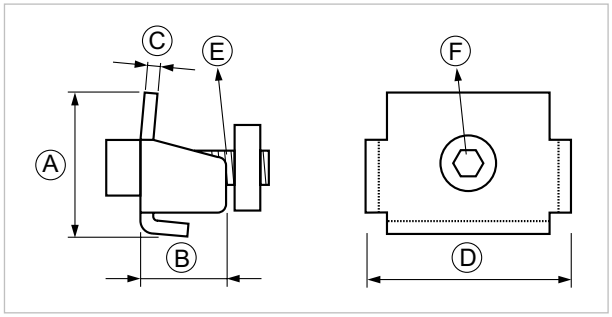

COD	Tipo	A	B	C	D	E	F
700500	**MAN INOX**	33	20	3	48	M8X30	6

CARICHI AMMISSIBILI

Valori per singolo pezzo. Coppia di serraggio 20Nm. 1daN=1kg.

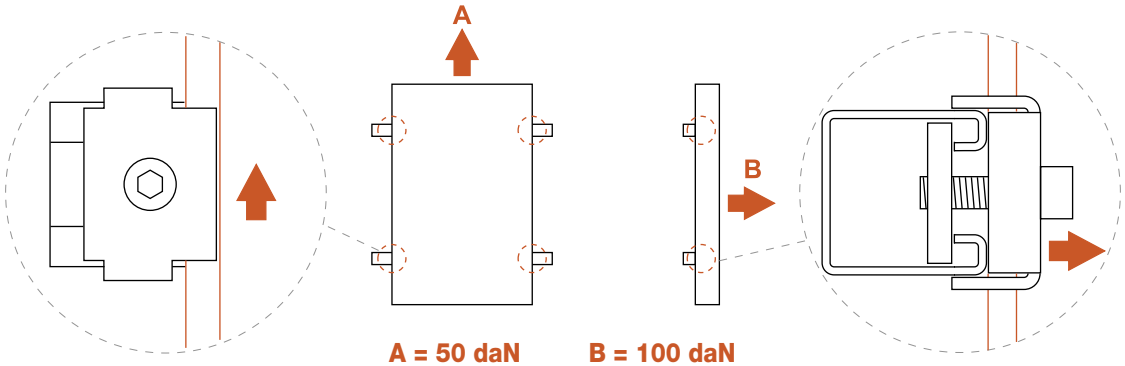

DATI TECNICI MATERIALI

MATERIALE = Acciaio INOX AISI 304 - EN 10088

STAFF 1
Staffa inferiore di sicurezza per pannelli sagomati sul bordo

APPLICAZIONE

Posizionamento e portata dei pannelli sagomati sul bordo inferiore.

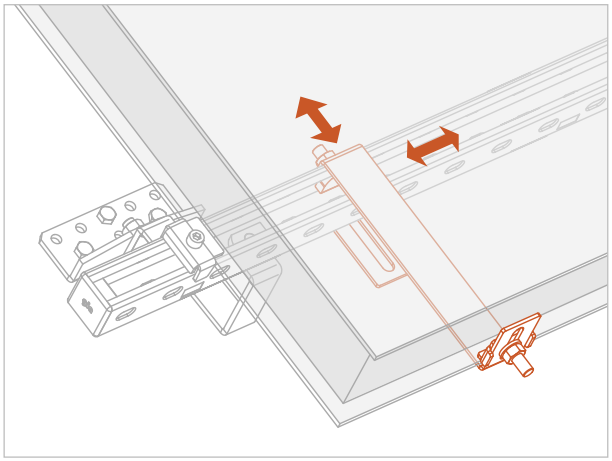

CARATTERISTICHE E VANTAGGI

> **Resistente:** per l'utilizzo in ambienti esterni.
> **Regolabile millimetricamente** nei due sensi del piano d'appoggio.
> Garantisce la **tenuta in sicurezza** del pannello con la pratica funzione di "terza mano".
> Corredata di **leva di pressione** posizionata all'estremità della staffa, consente un **bloccaggio preventivo.**
> Offre **tenuta e affidabilità** grazie alla robustezza dei componenti.
> Per profili:
- PF3S INOX con "DMP 10x25 INOX"
- PF3S ALLUMINIO con "BU 10x25 INOX".

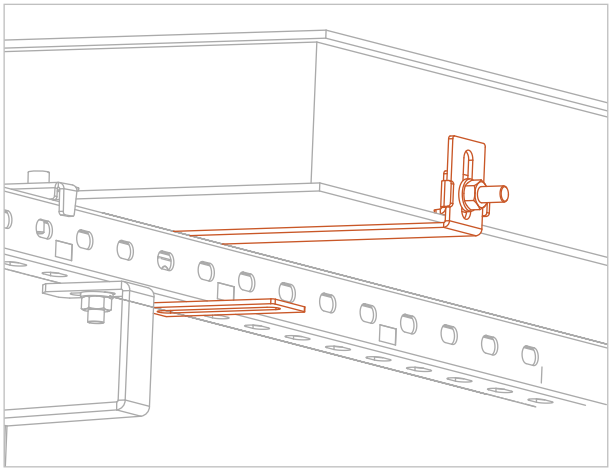



PATENTED BREVETTATO PATENTED

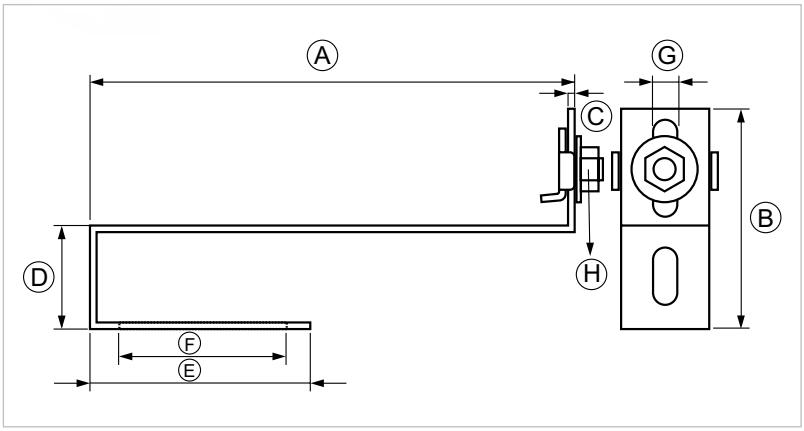

COD	Tipo	A	B	C	D	E	F	G	H
700520	**STAFF 1**	226	101	3	47	103	75	11	M10

DATI TECNICI MATERIALI

MATERIALE = Acciaio INOX AISI 304 - EN 10088

STAFF 2
Staffa di sicurezza e fissaggio per pannelli a bordo liscio

APPLICAZIONE

Posizionamento di pannelli a bordo liscio.

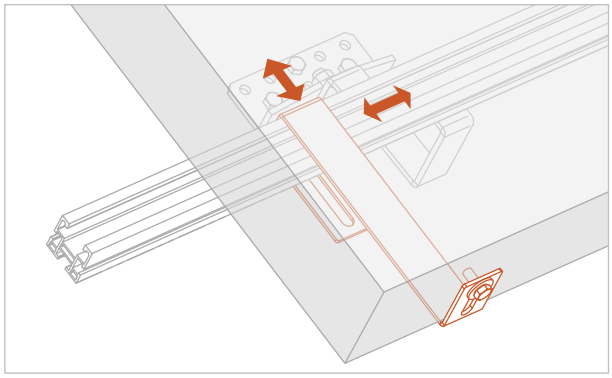

CARATTERISTICHE E VANTAGGI

> **Resistente:** per l'utilizzo in ambienti esterni.
> **Regolabile millimetricamente** nei due sensi del piano d'appoggio.
> Permette un corretto **posizionamento sul profilo** superiore ed inferiore e garantisce la **tenuta in sicurezza del pannello.**
> Si fissa al pannello con bullone TE M8 (foro filettato o scanalatura continua).
> Offre **tenuta e affidabilità** grazie alla robustezza dei componenti.
> Idonea all'utilizzo su profili:
- PF3S INOX fissata con "DMP 10x25 INOX"
- PF3S ALLUMINIO fissata con "BU 10x25 INOX".

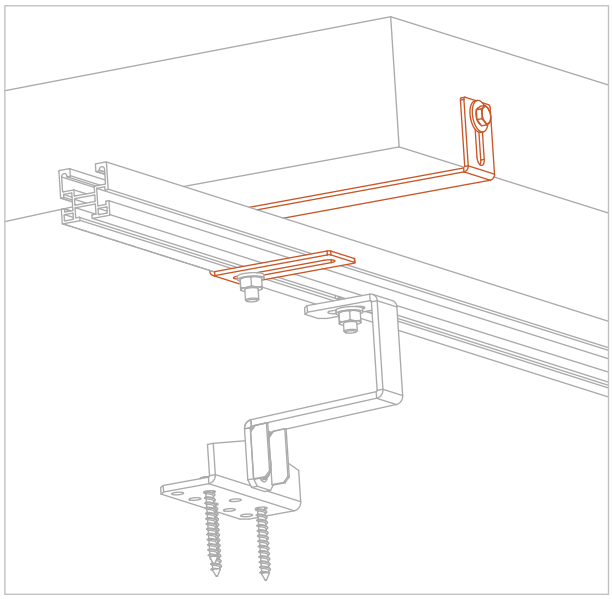



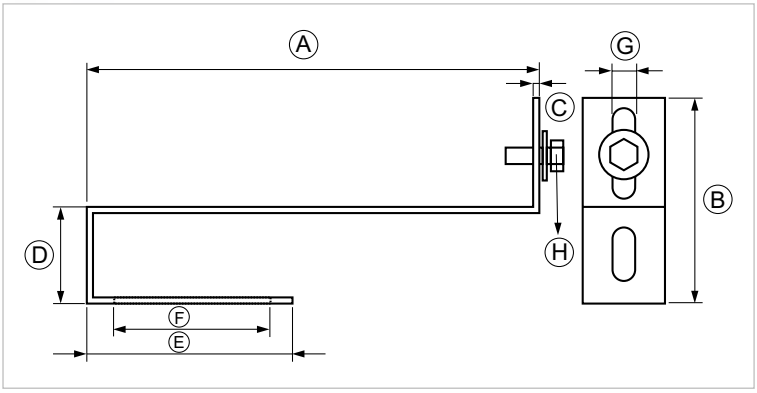

COD	Tipo	A	B	C	D	E	F	G	H
700525	**STAFF 2**	226	101	4	47	103	75	11	M8X20

DATI TECNICI MATERIALI

MATERIALE = Acciaio INOX AISI 304 - EN 10088

PRT INOX
Piastra regolabile e rinforzata per tetto con tegole

APPLICAZIONE
Fissaggio di pannelli su tetto a tegole.



CARATTERISTICHE E VANTAGGI
> **Resistente:** per l'utilizzo in ambienti esterni.
> La **regolazione in altezza** compensa l'irregolarità del tetto.
> Adatta al montaggio sui **travetti in legno o muratura.**
> Offre **tenuta e affidabilità** grazie alla robustezza dei componenti.
> Si compone di:
- piastra base con fori Ø 9 mm
- staffa rinforzata con asola 30x11 per collegamento al profilo
- vite con quadro sottotesta M10 completa di dado e ranella.

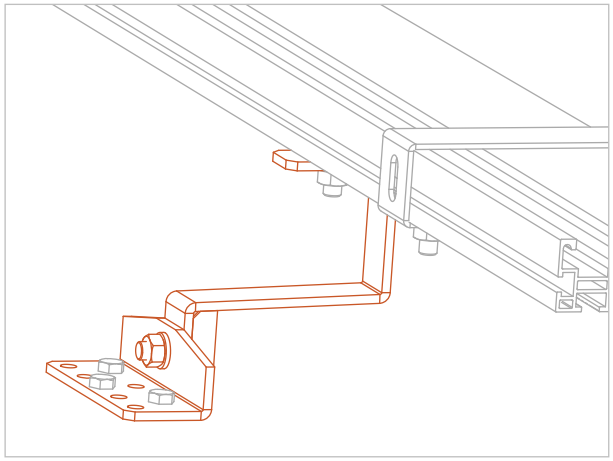



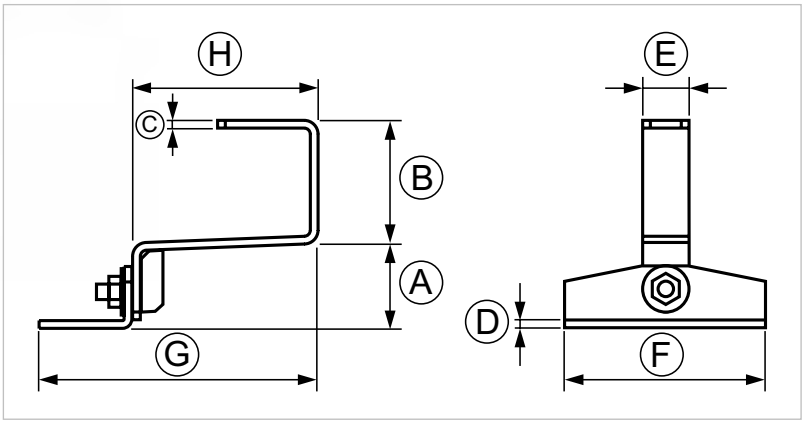

COD	Tipo	A	B	C	D	E	F	G	H
700610	**PRT5 INOX**	45 - 61	80	5	5	30	130	170	120
700612	**PRT8 INOX**	45 - 61	80	8	5	30	130	170	120

DATI TECNICI MATERIALI
MATERIALE = Acciaio INOX AISI 304 - EN 10088

PRT6 INOX
Piastra regolabile e rinforzata per tetto con doppi coppi

APPLICAZIONE
Fissaggio di pannelli su tetto a doppi coppi.



CARATTERISTICHE E VANTAGGI
> **Resistente:** per l'utilizzo in ambienti esterni.
> La **regolazione in altezza** compensa l'irregolarità del tetto o delle coppi.
> Adatta al montaggio sui **travetti in legno o muratura.**
> Offre **tenuta e affidabilità** grazie alla robustezza dei componenti.
> Si compone di:
- piastra base con fori Ø 9 mm
- staffa rinforzata con asola 30x11 per collegamento al profilo
- vite con quadro sottotesta M10 completa di dado e ranella.

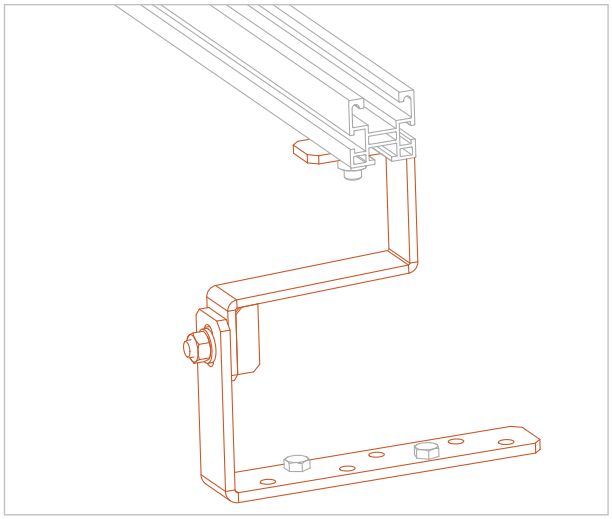



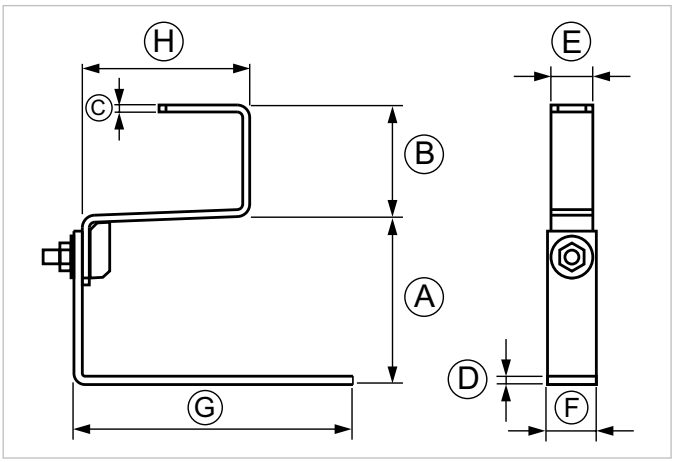

COD	Tipo	A	B	C	D	E	F	G	H
700630	**PRT6 INOX**	110 - 130	80	5	6	30	35	200	120

DATI TECNICI MATERIALI
MATERIALE = Acciaio INOX AISI 304 - EN 10088

PT4 INOX
Piastra per tetto con pietre e tegole piatte

APPLICAZIONE
Fissaggio di pannelli su tetto con pietre e tegole piatte.

CARATTERISTICHE E VANTAGGI
> **Resistente:** per l'utilizzo in ambienti esterni.
> Piastra base con fori Ø 9 mm adatta al montaggio sui **travetti in legno o muratura.**
> Offre **tenuta e affidabilità** grazie alla robustezza dei componenti.



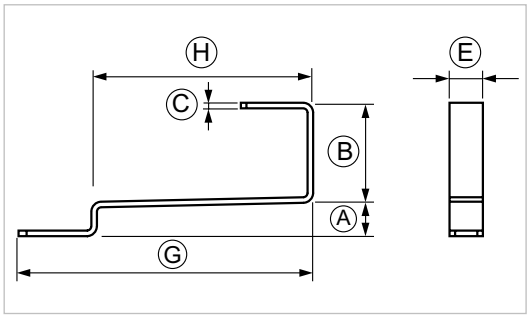

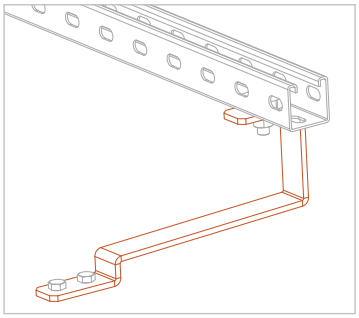

COD	Tipo	A	B	C	E	G	H
700620	**PT4 INOX**	20	90	5	30	265	200

PIV INOX
Piastra di connessione vite

APPLICAZIONE
Fissaggio di pannelli alla struttura portante.

CARATTERISTICHE E VANTAGGI
> **Resistente:** per l'utilizzo in ambienti esterni.
> Collega il profilo o la struttura portante del pannello alla vite VDF.
> **Per viti M10 e M12.**



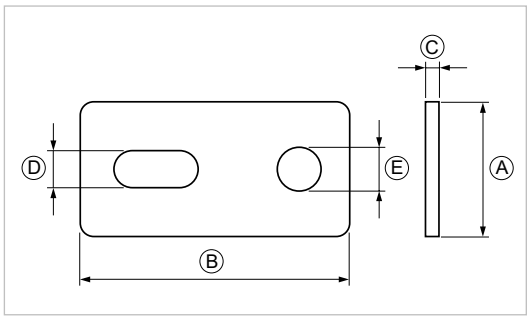

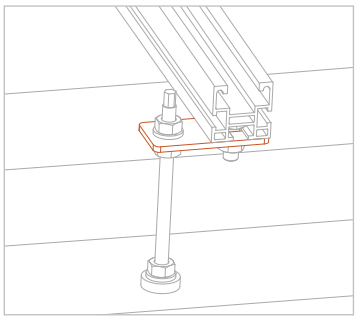

COD	Tipo	A	B	C	D	E
700660	**PIV INOX**	40	80	4	11X25	13

DATI TECNICI MATERIALI
MATERIALE = Acciaio INOX AISI 304 - EN 10088

VDF INOX
Vite doppio filetto legno/metallo con ranella in EDPM

APPLICAZIONE

Fissaggio di elementi di connessione alla struttura portante.

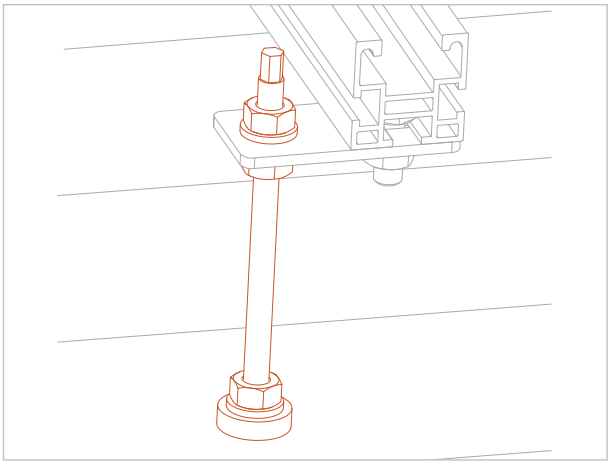

CARATTERISTICHE E VANTAGGI

> **Resistente:** per l'utilizzo in ambienti esterni.
> Vite passante per copertura **con ranella in EPDM isolante.**
> L'**esagono di testa** facilita avvitamento.
> Collegabile al profilo/struttura portante del pannello solare termico con piastra di connessione "PIV".
> Adatta al montaggio sui **travetti in legno o muratura.**
> Offre **tenuta e affidabilità** grazie alla robustezza dei componenti.



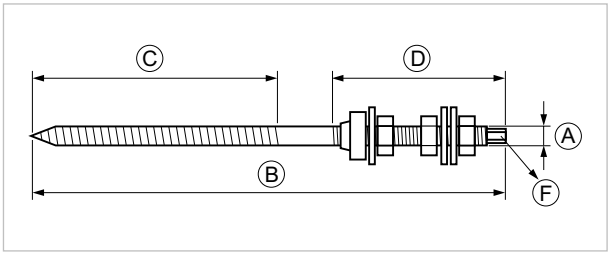

COD	Tipo	A	B	C	D	F
700652	**VDF M10X250 INOX**	M10	250	80	140	SW7
700657	**VDF M12X300 INOX**	M12	300	100	150	SW9

CARICHI AMMISSIBILI

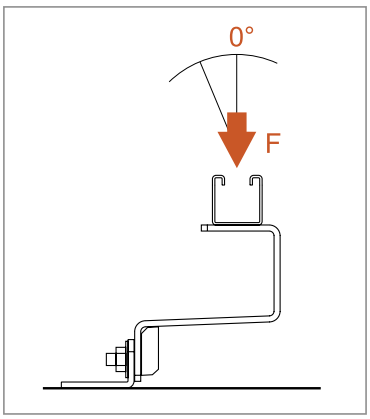

I valori sono da considerarsi per singolo pezzo e si riferiscono ai valori statici e meccanici. I valori di tenuta dell'ancoraggio al tetto devono essere valutati. Verificare il luogo di installazione tenendo in considerazione vento, formazioni di vortici e carichi di neve (1 m³ di neve farinosa 65 kg / 1 m³ di neve bagnata 200kg).
Se fosse necessario, aggiungere un braccio di profilo con rispettive piastre di collegamento per aumentare la portata.

È compito dell'installatore verificare i supporti sui quali verrà installato il fissaggio.

0° = Angolo di trasferimento carico **F** = Massimo carico consentito

Dati in daN. 1daN=1kg.

	F/daN Max					
Angolo °	**PRT5 INOX**	**PRT8 INOX**	**PRT6 INOX**	**PT4 INOX ***	**VDF 10+PIV****	**VDF 12+PIV****
0°	65	110	50	40	75	90
20°	45	85	30	40	75	90
40°	35	70	25	40	75	90
60°	30	65	25	40	60	70

* In appoggio alla copertura ** Luce tra piastra "PIV" e ancoraggio al tetto 150 mm.

RAN EPDM
Ranella in EDPM per viti

APPLICAZIONE

Per sigillare il foro di passaggio viti M10 o M12 nelle coperture di tegole, lamiera o altro.

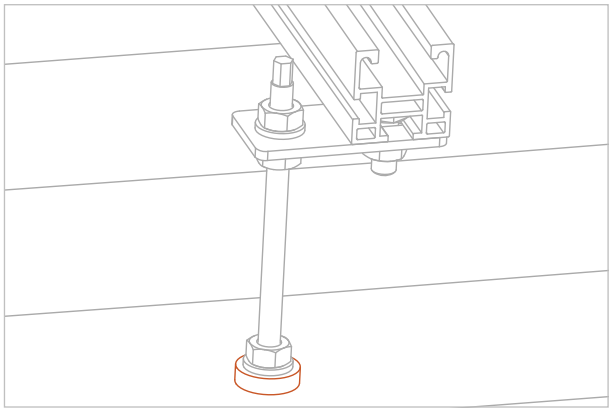

CARATTERISTICHE E VANTAGGI

> **La qualità della gomma garantisce prestazioni impeccabili nel tempo.**



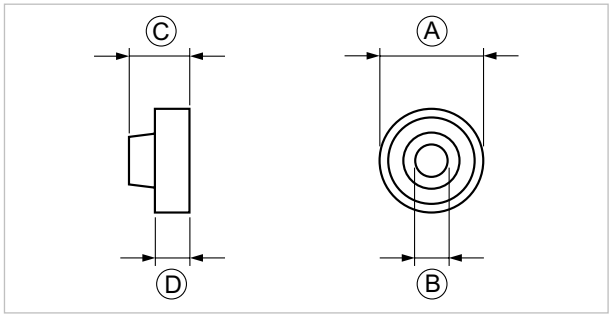

COD	Tipo	A	B	C	D
700665	**RAN EPDM**	24	9	12,5	8

DATI TECNICI MATERIALI

VITE VDF:
MATERIALE = Acciaio INOX AISI 304 - EN 10088 | **RANELLA** = EPDM nera
DUREZZA = 55 +/- 5 shore A | **TEMPERATURA** = -30° +115°

RANELLA:
MATERIALE = EPDM nera | **DUREZZA** = 55 +/- 5 shore A | **TEMPERATURA** = -30° +115°



COMPONENTI PER LA **CLIMATIZZAZIONE**



SCATOLE DI PREDISPOSIZIONE A INCASSO

SCATOLE DI PREDISPOSIZIONE A INCASSO..... 374

CLIMABOX - Scatola pred. incasso per muratura
CLIMABOX STOP - Scatola pred. inc. antiodore
UNIVERSAL - Scatola pred. inc. reversibile per muratura
SLIM - Scatola pred. inc. per cartongesso
IDROBOX - Scatola pred. incasso idronica
IDROBOX STOP - Scatola pred. incasso idronica antiodore

CLIMABOX
Scatola predisposizione incasso per muratura

APPLICAZIONE

Predisposizione per il passaggio di cavi elettrici, condotti di refrigerazione e per lo scarico condensa di condizionatori e macchine clima su muratura.

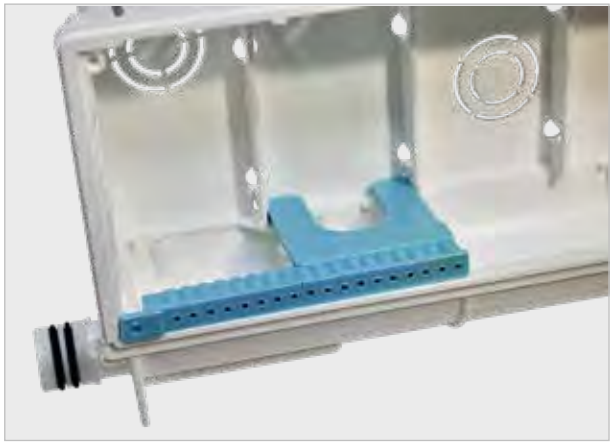

CARATTERISTICHE E VANTAGGI

> Progettata in **materiale antiurto con nervature interne** che ne aumentano la rigidità.
> Le **dimensioni compatte** non interferiscono sulla dima metallica dello split, garantendo anche un'**ampia capacità di raccolta idrica.**
> Dotata di **8 ingressi per le linee frigorifere**, 4 laterali e 4 superiori.
> La **base inclinata** agevola lo scarico dell'acqua di condensa ed è dotata di **2 uscite laterali sfondabili di Ø20 mm** e di una riduzione dritta per tubo Ø16-18 mm.
> Completa di **FIX DIMA**, accessorio che si incastra orizzontalmente agendo sulle nervature della scatola conferendo **maggior tenuta e rigidità** alla struttura.
> Dotata di **alloggio predisposto** nella parte superiore **per il passaggio del cavo elettrico**, in modo che rimanga separato dall'area più umida occupata dalle tubazioni frigorifere e dalla zona di scarico condensa.
> Fornita **completa** di: guarnizioni O-RING, Fix Dima, riduzione tubo di scarico Ø16-18 mm, coperchio rigido e viti di fissaggio.
> Temperatura d'esercizio: **-10°C /+70°C**





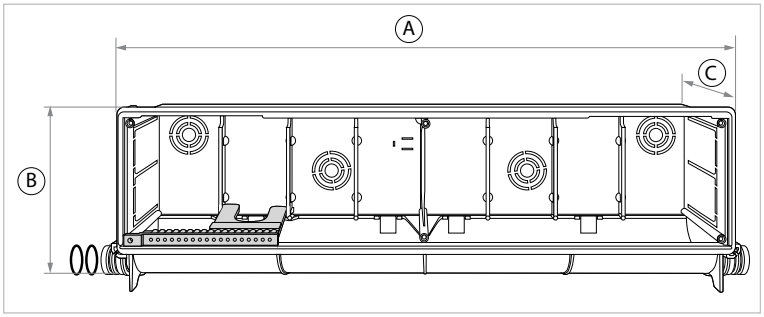

COD	TIPO	Applicazione	A	B	C
520001	**CLIMABOX**	Predisposizione macchine clima	430	130	65

DATI TECNICI MATERIALI

MATERIALE = Polistirolo anti-urto PS SR 550 - **VITI** = Acciaio 4.8 EN ISO 898.1 zincatura elettrolitica 7-8 µm
O-RING = Gomma NBR Nera - **FIX DIMA** = PVC riciclato - **RIDUZIONE** = EP 440 G

CLIMABOX STOP
Scatola predisposizione incasso antiodore con sistema Freestop

APPLICAZIONE

Predisposizione per il passaggio di cavi elettrici, condotti di refrigerazione e per lo scarico condensa di condizionatori e macchine clima su muratura.







CARATTERISTICHE E VANTAGGI

> Estremamente **compatta** e con nervature interne, agevola l'**installazione in soffitti bassi**, garantendo allo stesso tempo un'ampia capacità di raccolta idrica. Le dimensioni compatte non interferiscono sulla dima dello split.
> Dotata di **sistema galleggiante FREE STOP**, un sistema a tenuta meccanica che evita l'accumulo di depositi all'interno del serbatoio e che, grazie alle guarnizioni "**O-Ring**", **previene la risalita di cattivi odori** senza la necessità di avvalersi di sifone.
> La **base inclinata**, con riduzione Ø16-18 mm, agevola lo scarico dell'acqua di condensa.
> Dotata di **alloggio predisposto** con occhiolo centrale nella parte superiore **per il passaggio del cavo elettrico**, in modo che rimanga separato dall'area più umida occupata dalle tubazioni frigorifere e dalla zona di scarico condensa.
> Completa di **FIX DIMA**, accessorio che si incastra orizzontalmente agendo sulle nervature della scatola conferendo **maggior tenuta e rigidità** alla struttura. Dotato di forature per il fissaggio con vite.
> Fornita **completa** di: sistema Free Stop, bolla di livello, guarnizioni O-RING, Fix Dima, riduzione scarico dritta coperchio rigido e viti di fissaggio.
> Temperatura d'esercizio: **-10°C /+70°C**





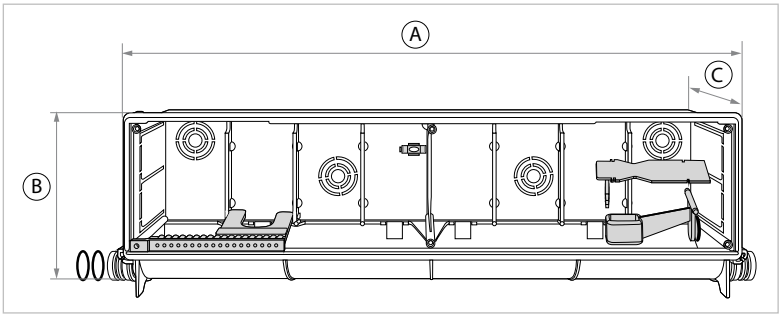

COD	TIPO	Applicazione	A	B	C
520002	**CLIMABOX STOP**	Predisposizione macchine clima	430	130	65

DATI TECNICI MATERIALI

MATERIALE = Polistirolo anti-urto PS SR 550 - **VITI** = Acciaio 4.8 EN ISO 898.1 zincatura elettrolitica 7-8 µm
O-RING = Gomma NBR Nera - **FIX DIMA** = PVC riciclato - **RIDUZIONE** = EP 440 G

UNIVERSAL
Scatola predisposizione incasso reversibile per muratura

APPLICAZIONE

Predisposizione per il passaggio di cavi elettrici, condotti di refrigerazione e per lo scarico condensa di condizionatori e macchine clima su muratura.





CARATTERISTICHE E VANTAGGI

> Progettata in **materiale antiurto con nervature interne** che ne aumentano la rigidità.
> Dotata di **8 ingressi per le linee frigorifere**, 4 laterali e 4 superiori.
> La **base inclinata**, che agevola lo scarico dell'acqua di condensa, è dotata di un'**uscita Ø16-20 mm reversibile destra-sinistra**.
> Lunga **485 mm**.
> Dotata di **alloggio predisposto** con occhiolo centrale nella parte superiore **per il passaggio del cavo elettrico**, in modo che rimanga separato dall'area più umida occupata dalle tubazioni frigorifere e dalla zona di scarico condensa.
> Fornita **completa** di: guarnizioni O-RING, coperchio rigido e viti di fissaggio.
> Temperatura d'esercizio: **-10°C /+70°C**





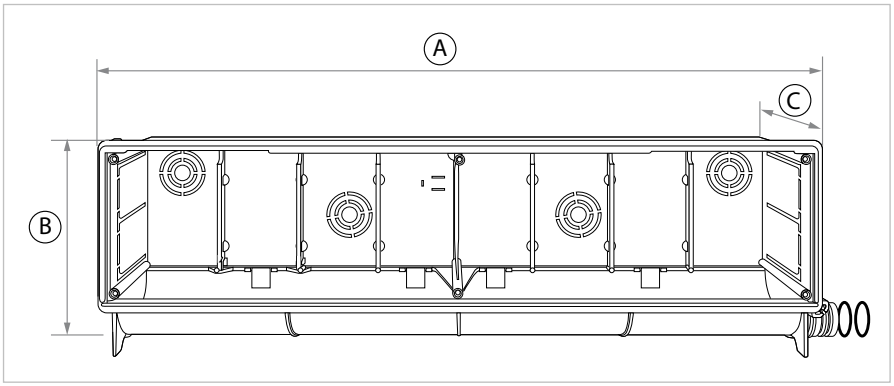

COD	TIPO	Applicazione	A	B	C
520004	**UNIVERSAL**	Predisposizione macchine clima	485	125	60

DATI TECNICI MATERIALI

MATERIALE = Polistirolo anti-urto PS SR 550 - **VITI** = Acciaio 4.8 EN ISO 898.1 zincatura elettrolitica 7-8 µm
O-RING = Gomma NBR Nera - **RIDUZIONE** = EP 440 G

SLIM
Scatola predisposizione incasso per cartongesso

APPLICAZIONE

Predisposizione per il passaggio di cavi elettrici, condotti di refrigerazione e per lo scarico condensa di condizionatori e macchine clima. Facilmente adattabile a pareti in cartongesso.



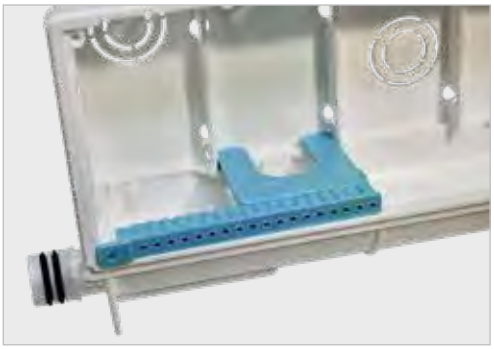

CARATTERISTICHE E VANTAGGI

> Progettata in **materiale antiurto con nervature interne** che ne aumentano la rigidità.
> Appositamente studiata con una **profondità di soli 55 mm**, risulta adatta all'installazione tra i montanti del cartongesso.
> La **base inclinata**, che agevola lo scarico dell'acqua di condensa, è dotata di un'**uscita Ø16-20 mm reversibile destra-sinistra**.
> Completa di **FIX DIMA**, accessorio che si incastra orizzontalmente agendo sulle nervature della scatola conferendo **maggior tenuta e rigidità** alla struttura. Dotato di forature per il fissaggio con vite.
> Dotata di **alloggio predisposto** con occhiolo centrale nella parte superiore **per il passaggio del cavo elettrico**, in modo che rimanga separato dall'area più umida occupata dalle tubazioni frigorifere e dalla zona di scarico condensa.
> Fornita **completa** di: guarnizioni O-RING, Fix Dima, riduzione scarico dritta, coperchio rigido e viti di fissaggio.
> Per la corretta installazione su cartongesso, utilizzare il telaio di supporto **TDCS (cod. 020729)**.
> Temperatura d'esercizio: **-10°C /+70°C**





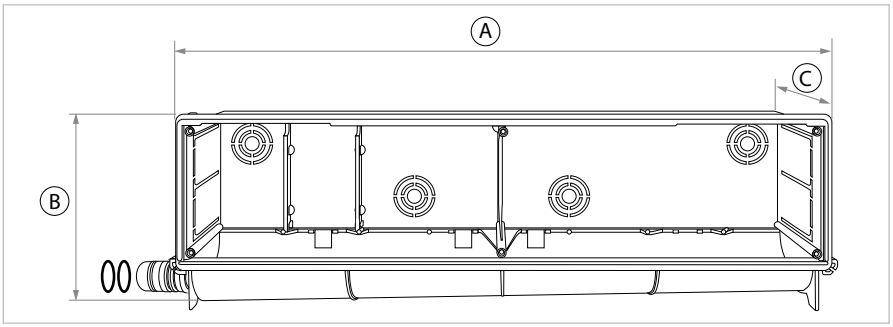

COD	TIPO	Applicazione	A	B	C
520005	**SLIM**	Predisposizione macchine clima	380	120	55

DATI TECNICI MATERIALI

MATERIALE = Polistirolo anti-urto PS SR 550 - **VITI** = Acciaio 4.8 EN ISO 898.1 zincatura elettrolitica 7-8 µm
O-RING = Gomma NBR Nera - **FIX DIMA** = PVC riciclato

IDROBOX
Scatola predisposizione incasso idronica per muratura

APPLICAZIONE

Predisposizione per il passaggio di cavi elettrici, condotti di refrigerazione e per lo scarico condensa di sistemi idronici alimentati in pompa di calore. Adatta all'alloggiamento di tubazioni coibentate fino a Ø 52mm.

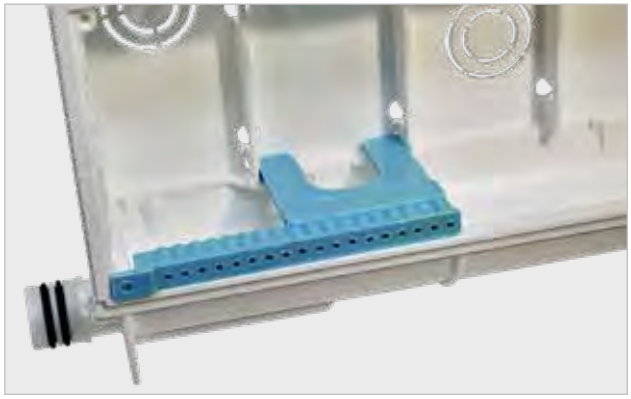

CARATTERISTICHE E VANTAGGI

> Realizzata in **materiale antiurto con nervature interne** che ne aumentano la rigidità.
> Progettata per essere **compatibile con i moderni sistemi idronici** alimentati ad acqua.
> Ideale per unità interne con **tubi di rame coibentati fino a 52mm di diametro.**
> Dotata di **8 ingressi per le linee frigorifere**, 4 laterali e 4 superiori.
> La **base inclinata** agevola lo scarico dell'acqua di condensa ed è dotata di **2 uscite laterali sfondabili di Ø20 mm** e di una riduzione dritta per tubo Ø16-18 mm.
> Completa di **FIX DIMA**, accessorio che si incastra orizzontalmente agendo sulle nervature della scatola conferendo **maggior tenuta e rigidità** alla struttura.
> Dotata di **alloggio predisposto** nella parte superiore **per il passaggio del cavo elettrico**, in modo che rimanga separato dall'area più umida occupata dalle tubazioni frigorifere e dalla zona di scarico condensa.
> Fornita **completa** di: guarnizioni O-RING, Fix Dima, riduzione tubo di scarico Ø16-18 mm, coperchio rigido e viti di fissaggio.
> Temperatura d'esercizio: **-10°C /+70°C**





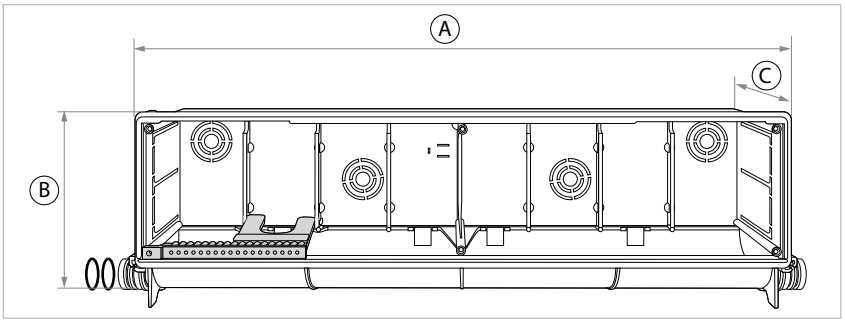

COD	TIPO	Applicazione	A	B	C
520008	**IDROBOX**	Predisposizione macchine clima	520	170	65

DATI TECNICI MATERIALI

MATERIALE = Polistirolo anti-urto PS SR 550 - **VITI** = Acciaio 4.8 EN ISO 898.1 zincatura elettrolitica 7-8 µm
O-RING = Gomma NBR Nera - **FIX DIMA** = PVC riciclato - **RIDUZIONE** = EP 440 G

IDROBOX STOP
Scatola predisposizione incasso idronica antiodore con sistema Freestop

APPLICAZIONE

Predisposizione per il passaggio di cavi elettrici, condotti di refrigerazione e per lo scarico condensa di sistemi idronici alimentati in pompa di calore. Adatta all'alloggiamento di tubazioni coibentate fino a Ø 52mm.

CARATTERISTICHE E VANTAGGI

> Realizzata in **materiale antiurto con nervature interne** che ne aumentano la rigidità.
> Progettata per essere **compatibile con i moderni sistemi idronici** alimentati ad acqua.
> Ideale per unità interne con **tubi di rame coibentati fino a 52mm di diametro.**
> Dotata di **sistema galleggiante FREE STOP**, un sistema a tenuta meccanica che evita l'accumulo di depositi all'interno del serbatoio e che, grazie alle guarnizioni "**O-Ring**", **previene la risalita di cattivi odori** senza la necessità di avvalersi di sifone.
> La **base inclinata**, con riduzione Ø16-18 mm, agevola lo scarico dell'acqua di condensa.
> Dotata di **alloggio predisposto** con occhiolo centrale nella parte superiore **per il passaggio del cavo elettrico**, in modo che rimanga separato dall'area più umida occupata dalle tubazioni frigorifere e dalla zona di scarico condensa.
> Completa di **FIX DIMA**, accessorio che si incastra orizzontalmente agendo sulle nervature della scatola conferendo **maggior tenuta e rigidità** alla struttura.
> Dotato di forature per il fissaggio con vite.
> Fornita **completa** di: sistema Free Stop, bolla di livello, guarnizioni O-RING, Fix Dima, riduzione scarico dritta coperchio rigido e viti di fissaggio.
> Temperatura d'esercizio: **-10°C /+70°C**

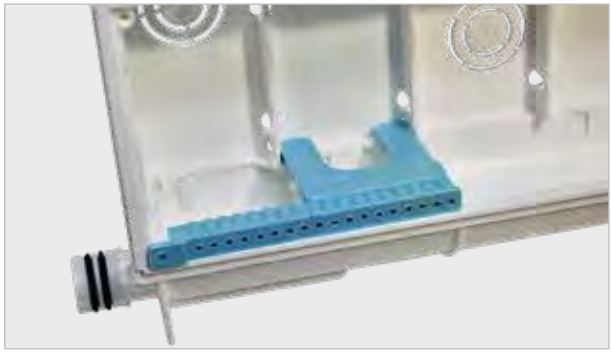









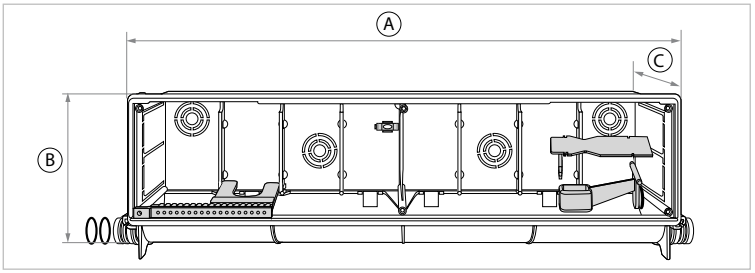

COD	TIPO	Applicazione	A	B	C
520009	**IDROBOX STOP**	Predisposizione macchine clima	520	170	65

DATI TECNICI MATERIALI

MATERIALE = Polistirolo anti-urto PS SR 550 - **VITI** = Acciaio 4.8 EN ISO 898.1 zincatura elettrolitica 7-8 µm
O-RING = Gomma NBR Nera - **FIX DIMA** = PVC riciclato - **RIDUZIONE** = EP 440 G

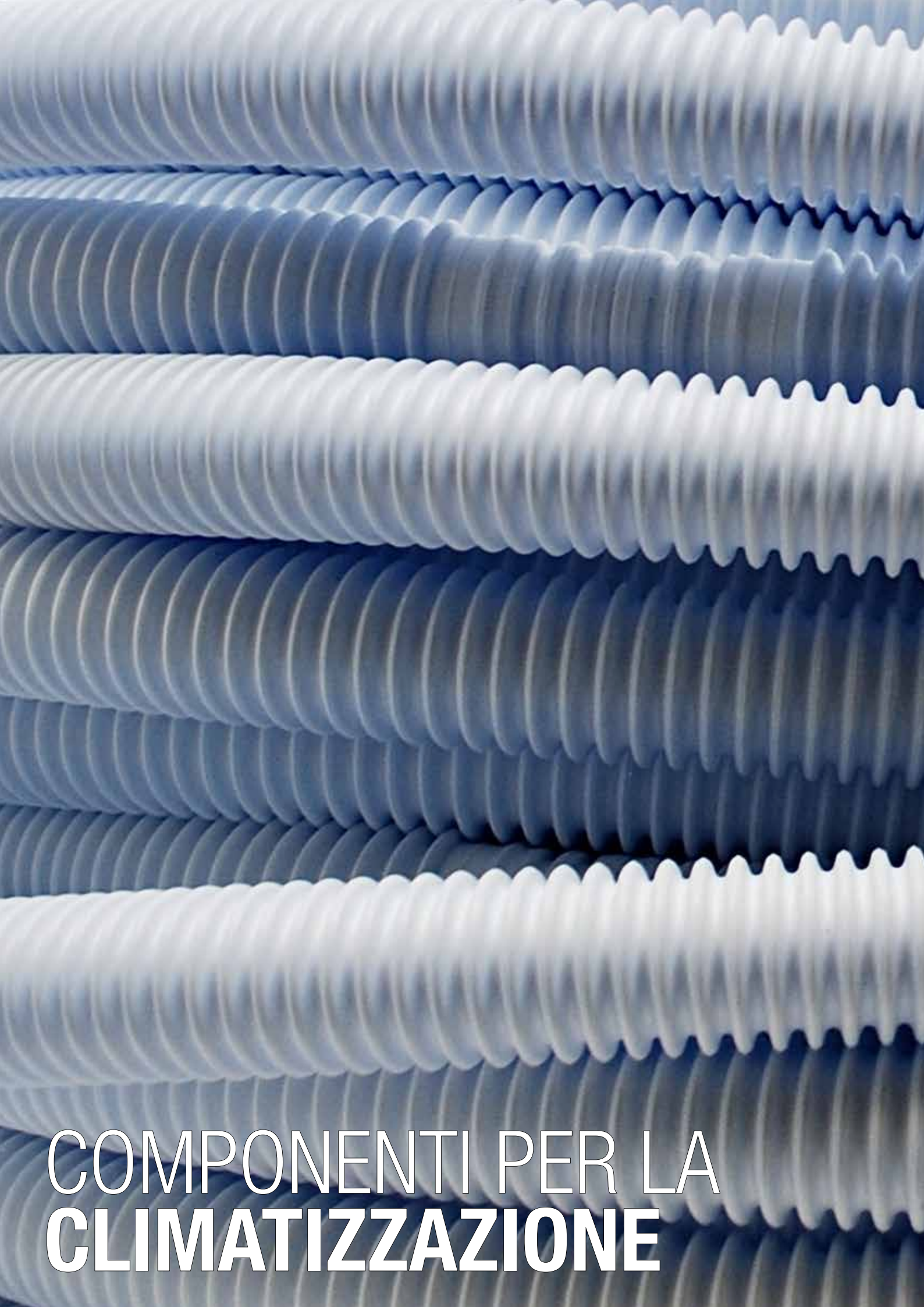

COMPONENTI PER LA **CLIMATIZZAZIONE**



TUBO CORRUGATO
E RELATIVI RACCORDI

TUBO CORRUGATO..... 382

TC-WHITE - Tubo corrugato monoestruso bianco
TC-BLUE - Tubo corrugato biestruso blu
TC-RED - Tubo corrugato biestruso rosso

RACCORDI PER TUBO CORRUGATO..... 385

RAD - Raccordo adattatore
R3V - Raccordo a 3 vie centrale
R3VL - Raccordo a 3 vie laterale
RI - Riduzione femmina-maschio
MR 24 - Manicotto di riparazione
MG FR / MG FF - Manicotto di giunzione FR e FF

TC-WHITE
Tubo corrugato per scarico condensa flex monoestruso bianco

APPLICAZIONE

Scarico condensa per impianti di climatizzazione, adatto per installazioni sottotraccia e in canalina.

CARATTERISTICHE E VANTAGGI

> Il **tubo corrugato di scarico condensa flex** viene confezionato in **rotoli da 50 metri**, presentando, **ad intervalli regolari di 1 metro, due giunzioni maschio e due giunzioni femmina**. Questo permette di tagliare il tubo a misura scegliendo le apposite giunzioni da collegare tra loro.
> Realizzato in polipropilene, **stabilizzato contro i raggi UV.**
> Il **sistema di monoestrusione** conferisce al prodotto un'elevata **resistenza allo schiacciamento** accidentale, evitando il rischio di microfori.
> La **corrugazione ondulata con rinforzi esterni** garantisce un'ottima flessibilità e favorisce il deflusso d'acqua.
> Temperatura d'esercizio: **-30°C / +75°C**
> Nella confezione sono contenute **10 guarnizioni O-ring.**
> Particolarmente adatto all'**uso sottotraccia**.



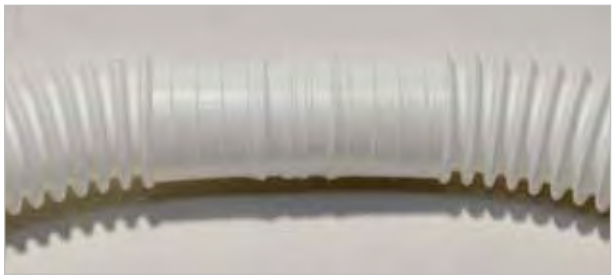

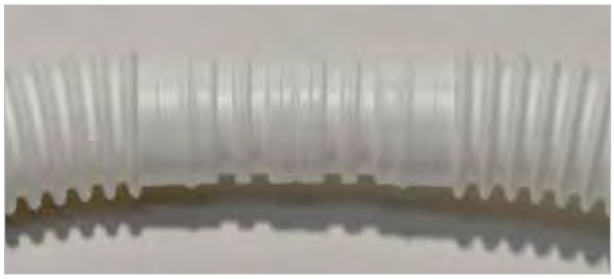







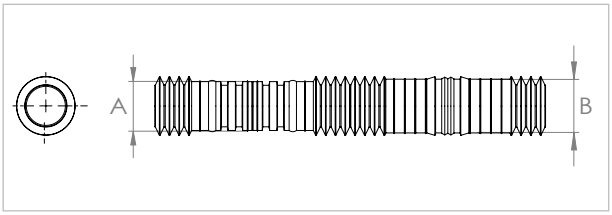

COD	TIPO	Applicazione	Lunghezza	A	B
540001	**TC-WHITE 18**	Scarico condensa	50 m	Ø16-18 mm	Ø18 mm
540002	**TC-WHITE 20**	Scarico condensa	50 m	Ø17-20 mm	Ø20 mm

DATI TECNICI MATERIALI

MATERIALE = PP Polipropilene EP 440 G - Monoestruso Bianco

TC-BLUE
Tubo corrugato per scarico condensa flex biestruso blu

APPLICAZIONE

Scarico condensa per impianti di climatizzazione, adatto per installazioni sottotraccia e in canalina.

CARATTERISTICHE E VANTAGGI

> Il **tubo corrugato di scarico condensa flex** viene confezionato in **rotoli da 50 metri**, presentando, **ad intervalli regolari di 1 metro, due giunzioni maschio e due giunzioni femmina**. Questo permette di tagliare il tubo a misura scegliendo le apposite giunzioni da collegare tra loro.
> Realizzato in polipropilene, **stabilizzato contro i raggi UV.**
> Il sistema di **biestrusione** conferisce al prodotto un'elevata **resistenza allo schiacciamento** accidentale, evitando il rischio di microfori. Il particolare rivestimento interno blu garantisce una **maggior protezione all'acqua di condensa** delle macchine clima.
> La geometria del profilo, più dolce e arrotondata, conferisce a questo tubo corrugato un'**ottima flessibilità e favorisce il deflusso d'acqua**, rendendolo più veloce e senza ostacoli. Test di laboratorio hanno dato valori positivi fino a 22 metri di lunghezza della tubazione, a differenza dei normali tubi che arrivano a circa 10 metri.
> Temperatura d'esercizio: **-30°C / +75°C**
> Nella confezione sono contenute **10 guarnizioni O-ring.**
> Particolarmente adatto all'**uso sottotraccia**.













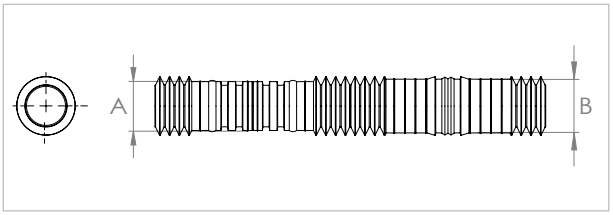

COD	TIPO	Applicazione	Lunghezza	A	B
540010	**TC-BLUE 18**	Scarico condensa	50 m	Ø16-18 mm	Ø18 mm
540011	**TC-BLUE 20**	Scarico condensa	50 m	Ø17-20 mm	Ø20 mm

DATI TECNICI MATERIALI

MATERIALE = PP Polipropilene EP 440 G - Biestruso Blu

TC-RED
Tubo corrugato per scarico condensa flex biestruso rosso

APPLICAZIONE

Scarico condensa specifico per applicazioni con condensa acida, adatto per installazioni sottotraccia e in canalina.

CARATTERISTICHE E VANTAGGI

> Il **tubo corrugato di scarico condensa flex** viene confezionato in **rotoli da 50 metri**, presentando, **ad intervalli regolari di 1 metro, due giunzioni maschio e due giunzioni femmina**. Questo permette di tagliare il tubo a misura scegliendo le apposite giunzioni da collegare tra loro.
> Realizzato in polipropilene, **resistente ai raggi UV.**
> Il sistema di **biestrusione** conferisce al prodotto un'elevata **resistenza allo schiacciamento** accidentale, evitando il rischio di microfori. Il particolare rivestimento interno rosso è progettato appositamente per **resistere alla condensa acida** prodotta dalle caldaie a condensazione.
> La geometria del profilo, più dolce e arrotondata, conferisce a questo tubo corrugato un'**ottima flessibilità e favorisce il deflusso d'acqua**, rendendolo più veloce e senza ostacoli. Test di laboratorio hanno dato valori positivi fino a 22 metri di lunghezza della tubazione, a differenza dei normali tubi che arrivano a circa 10 metri.
> Temperatura d'esercizio: **-30°C / +75°C**
> Nella confezione sono contenute **10 guarnizioni O-ring.**
> Particolarmente adatto all'**uso sottotraccia.**

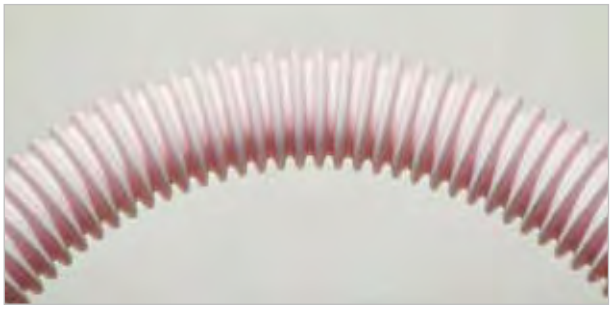



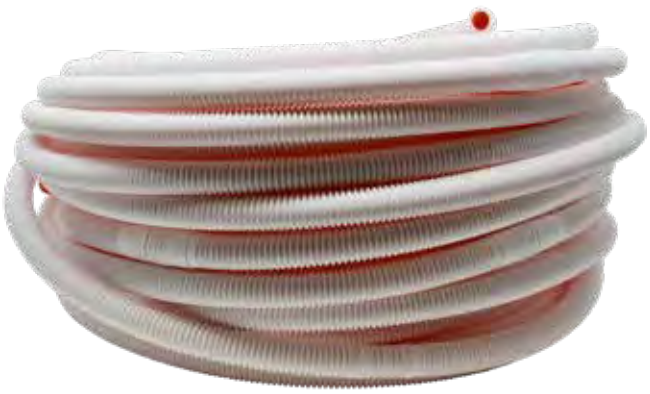





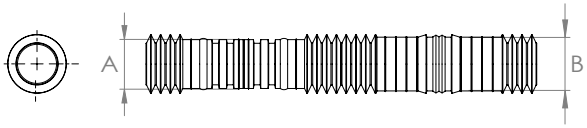

COD	TIPO	Applicazione	Lunghezza	A	B
540015	**TC-RED 18**	Scarico condensa	50 m	Ø16-18 mm	Ø18 mm
540016	**TC-RED 20**	Scarico condensa	50 m	Ø17-20 mm	Ø20 mm

DATI TECNICI MATERIALI

MATERIALE = PP Polipropilene EP 440 G - Biestruso Rosso

RAD 16-32
Raccordo adattatore per tubo corrugato

APPLICAZIONE

Raccordo adattatore per il collegamento di tubo rigido e tubo flessibile di scarico condensa.



CARATTERISTICHE E VANTAGGI

> Attacco morbido **in colorazioni diverse** a seconda del diametro del raccordo.
> Attacco rigido in 4 diametri differenti: **Ø14mm, Ø16mm, Ø18mm e Ø20mm.**
> Ideale per la **connessione rapida di tubi rigidi e tubi flessibili** di scarico condensa, che presentano diametri differenti.
> Realizzato in PVC rigido **resistente ai raggi UV.**
> Temperatura d'esercizio: **-30°C / +75°C**







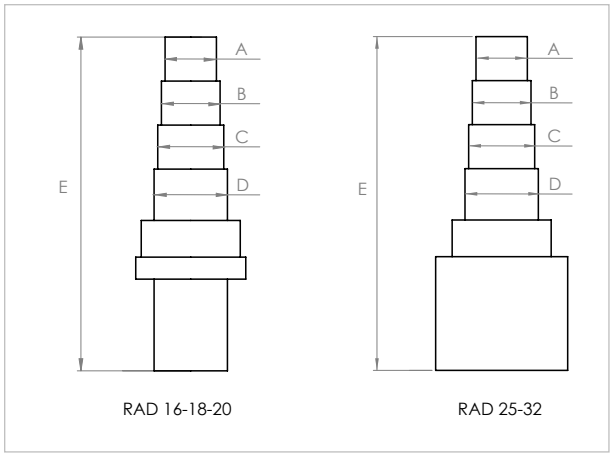

RAD 16-18-20 RAD 25-32

COD	TIPO	Descrizione	Ø Attacco (mm)	A	B	C	D	E
540051	**RAD 16**	Giallo	16	Ø14	Ø16	Ø18	Ø20	91
540052	**RAD 18**	Rosso	18	Ø14	Ø16	Ø18	Ø20	91
540053	**RAD 20**	Blu	20	Ø14	Ø16	Ø18	Ø20	91
540054	**RAD 25**	Verde	25	Ø14	Ø16	Ø18	Ø20	91
540055	**RAD 32**	Bianco	32	Ø14	Ø16	Ø18	Ø20	91

DATI TECNICI MATERIALI

MATERIALE = PVC

R3V
Raccordo a 3 vie centrale per tubo corrugato

APPLICAZIONE

Raccordo per tubo corrugato condensa flex.

CARATTERISTICHE E VANTAGGI

> Raccordo a 3 vie centrale con **2 entrate femmina e 1 uscita maschio.**
> Fornito completo di **2 guarnizioni O-Ring.**
> Temperatura d'esercizio: **-30°C / +75°C**



PROTECTION UV PROTECTION

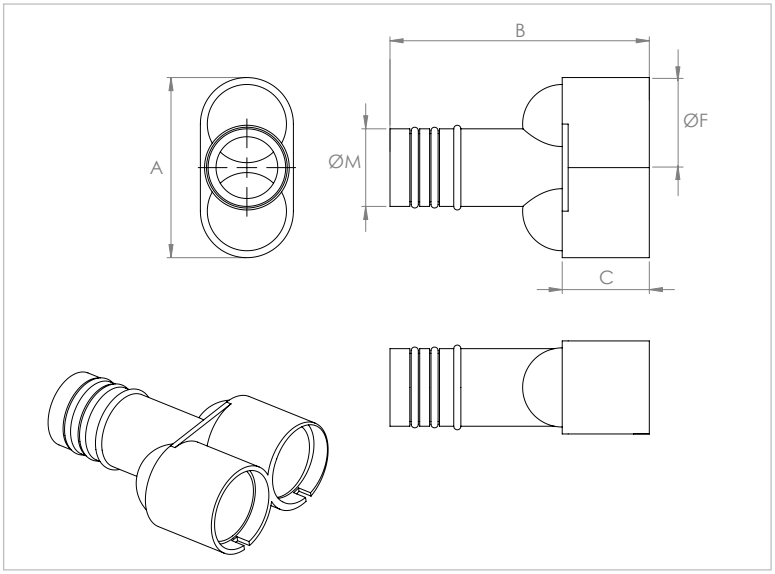

COD	TIPO	Ø F Attacco Femmina	Ø M Attacco Maschio	A	B	C
540061	**R3V 18**	18	18	41	61	20
540062	**R3V 20**	20	20	47	65	22
540063	**R3V 24**	24	20	54	65	22

DATI TECNICI MATERIALI

MATERIALE = PP Polipropilene EP 440 G

R3VL
Raccordo a 3 vie laterale per tubo corrugato

APPLICAZIONE

Raccordo per tubo corrugato condensa flex.

CARATTERISTICHE E VANTAGGI

> Raccordo a 3 vie laterale con **2 entrate femmina e 1 uscita maschio.**
> Fornito completo di **2 guarnizioni O-Ring.**
> Temperatura d'esercizio: **-30°C / +75°C**



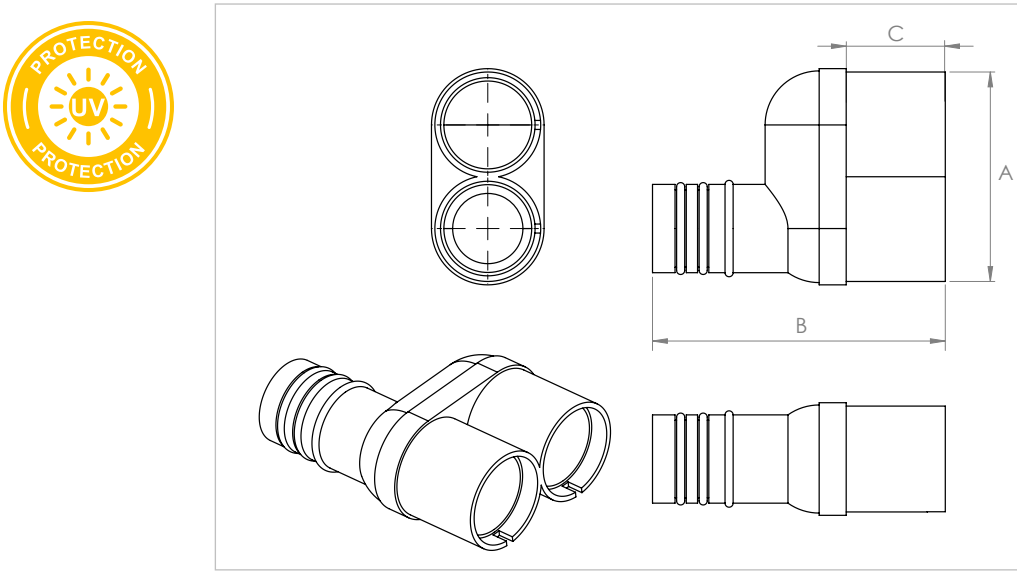

COD	TIPO	Ø F Attacco Femmina	Ø M Attacco Maschio	A	B	C
540064	**R3VL 20**	20	20	46,5	65	22

DATI TECNICI MATERIALI

MATERIALE = PP Polipropilene EP 440 G

RI
Riduzione Femmina-Maschio

APPLICAZIONE

Riduzione per tubo corrugato condensa flex.

CARATTERISTICHE E VANTAGGI

> Riduzione F-M per collegare tubo corrugato (attacco femmina) a tubo rigido (attacco maschio), o due tubi corrugati.
> Fornito completo di **2 guarnizioni O-Ring.**
> Temperatura d'esercizio: **-30°C / +75°C**


540071 RI 24-20


540072 RI 20-25


540073 RI 20-32

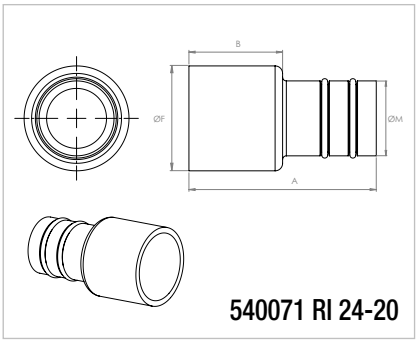

540071 RI 24-20

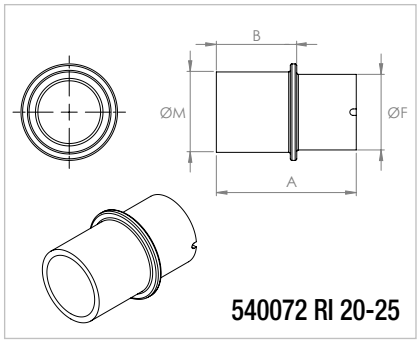

540072 RI 20-25

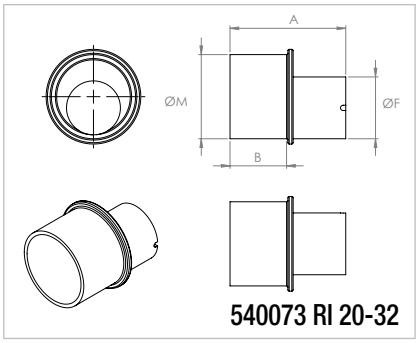

540073 RI 20-32

COD	TIPO	Ø F Attacco Femmina	Ø M Attacco Maschio	A	B
540071	**RI 24-20**	24	20	50	25
540072	**RI 20-25**	20	25	44	25
540073	**RI 20-32**	20	32	44	24

DATI TECNICI MATERIALI

MATERIALE = PP Polipropilene EP 440 G

MR 24
Manicotto di riparazione

APPLICAZIONE

Manicotto per la riparazione del tubo corrugato condensa flex.

CARATTERISTICHE E VANTAGGI

> Permette di **riparare il tubo corrugato agevolmente** in qualsiasi suo punto.
> Completo di **4 guarnizioni O-Ring**.
> Temperatura d'esercizio: **-30°C / +75°C**



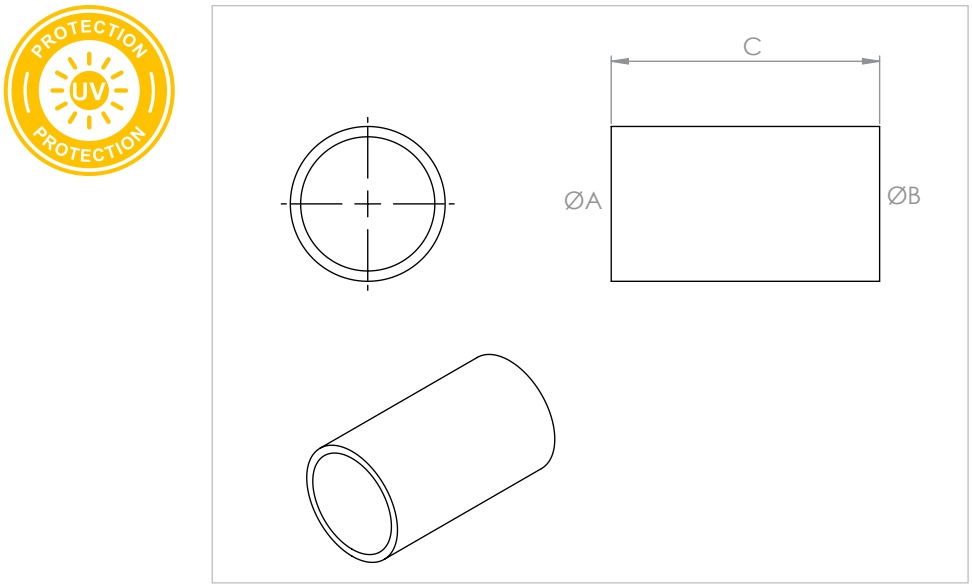

COD	TIPO	Ø A	Ø B	C
540081	**MR 24**	24	24	52

DATI TECNICI MATERIALI

MATERIALE = PP Polipropilene EP 440 G

MG
Manicotto di giunzione

APPLICAZIONE

Manicotto di giunzione per tubo corrugato condensa flex e tubo rigido.

CARATTERISTICHE E VANTAGGI

> Manicotto di giunzione **"MG FR"**: utilizzato per collegare tubo rigido e tubo corrugato, fornito completo di **2 guarnizioni O-Ring.**
> Manicotto **"MG FF"**: utilizzato per collegare la parte femmina alla parte maschio del tubo corrugato, fornito completo di **4 guarnizioni O-Ring.**
> Temperatura d'esercizio: **-30°C / +75°C**


540082 MG FR


540083 MG FF

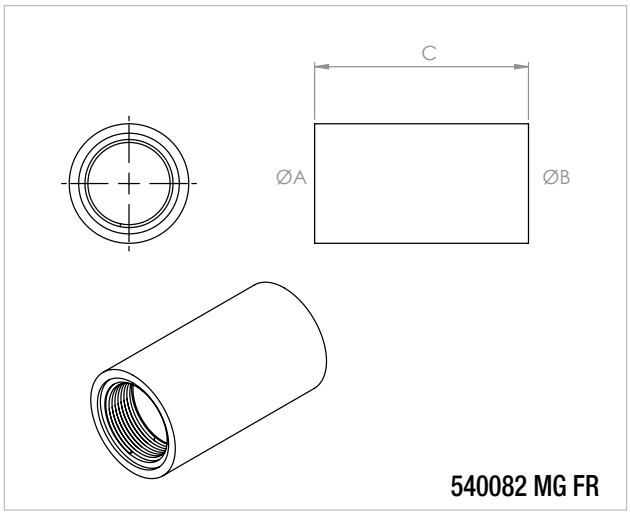

540082 MG FR

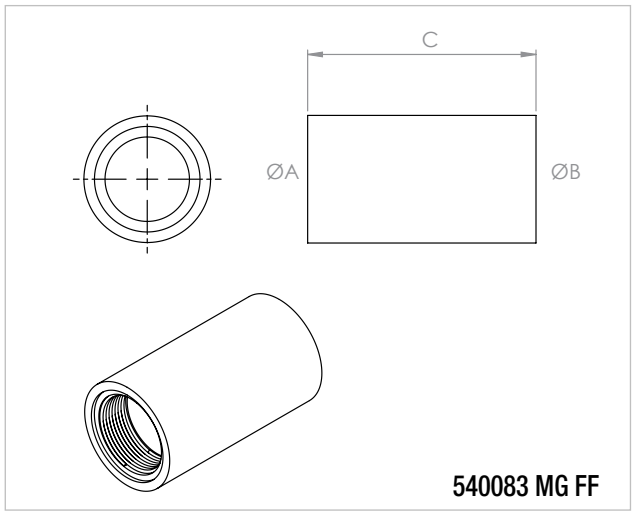

540083 MG FF

COD	TIPO	Applicazione	Ø A	Ø B	C
540082	**MG FR**	Giunzione Flex-Rigido	20	24	51
540083	**MG FF**	Giunzione Flex-Flex	20	24	

DATI TECNICI MATERIALI

MATERIALE = PP Polipropilene EP 440 G



COMPONENTI PER LA **CLIMATIZZAZIONE**

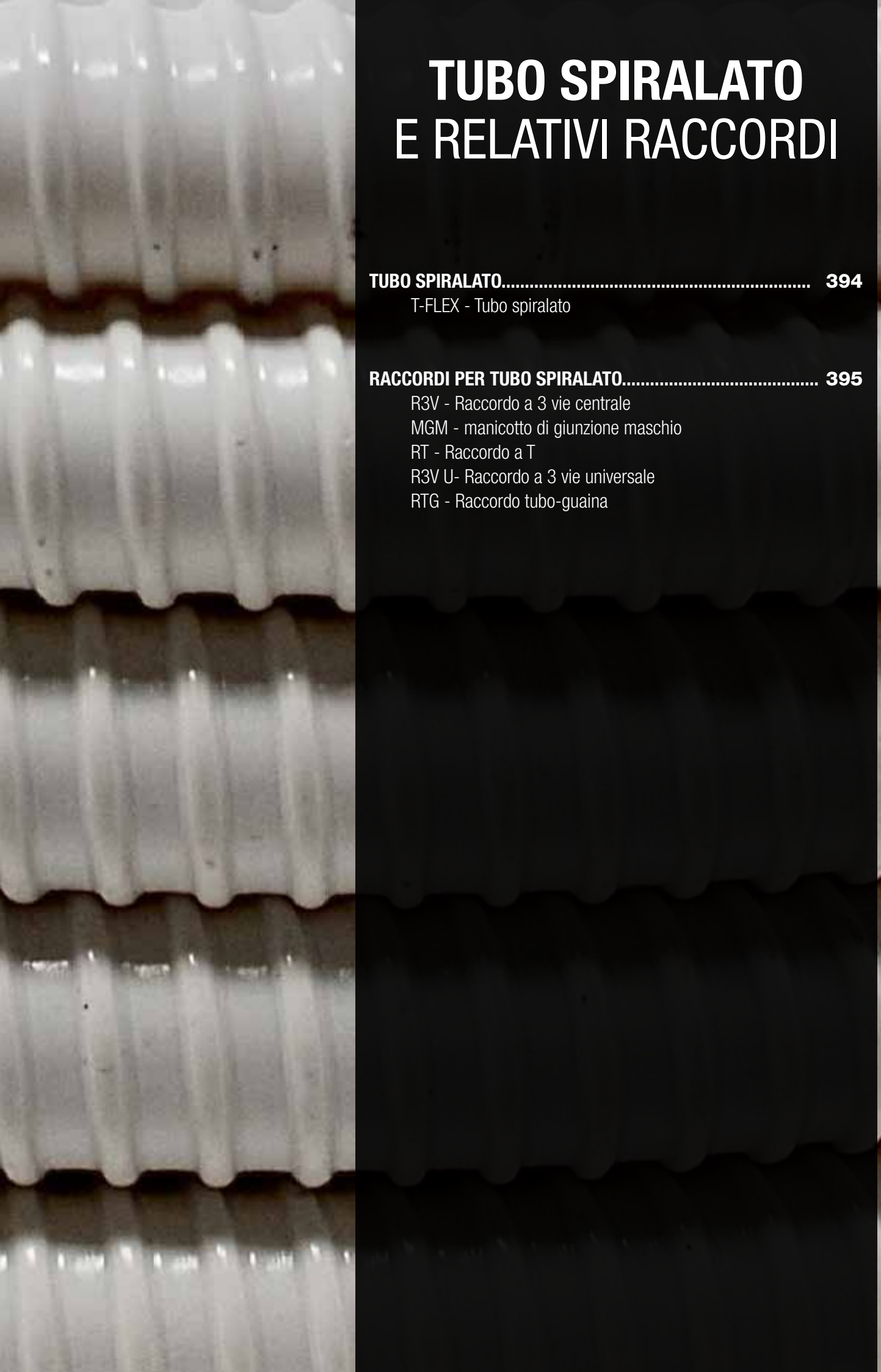

TUBO SPIRALATO
E RELATIVI RACCORDI

TUBO SPIRALATO..... 394

T-FLEX - Tubo spiralato

RACCORDI PER TUBO SPIRALATO..... 395

R3V - Raccordo a 3 vie centrale
MGM - manicotto di giunzione maschio
RT - Raccordo a T
R3V U- Raccordo a 3 vie universale
RTG - Raccordo tubo-guaina

T-FLEX
Tubo spiralato flex liscio in PVC per scarico condensa

APPLICAZIONE

Scarico condensa ad uso esterno per impianti di climatizzazione, idoneo anche per impianti elettrici.

CARATTERISTICHE E VANTAGGI

> Realizzato **in PVC**, con un processo di fusione a caldo che conferisce al tubo un'**alta flessibilità**.
> **Liscio all'interno** per favorire il deflusso dell'acqua ed evitare il ristagno di condensa.
> Profilo più squadrato, **con spirale antischiacciamento** per essere più resistente.
> Progettato per essere **resistente agli agenti atmosferici.**
> Raccomandato **per uso esterno**, non idoneo sottotraccia.
> Fornito in **rotoli da 25m**.
> Temperatura d'esercizio: **-30°C / +75°C**







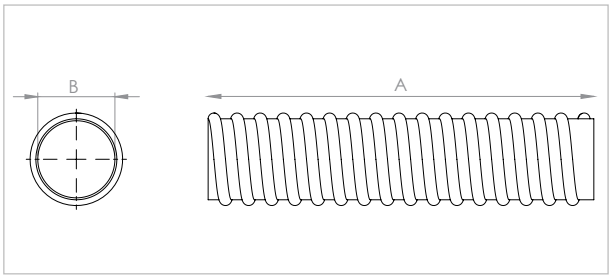

COD	TIPO	Applicazione	Lunghezza	A	B
540101	**T-FLEX 16**	Scarico condensa	25 m	Ø16 mm	Ø18 mm
540103	**T-FLEX 20**	Scarico condensa	25 m	Ø20 mm	Ø20 mm

DATI TECNICI MATERIALI

MATERIALE = PVC plastificato bianco

R3V
Raccordo a 3 vie centrale per tubo spiralato

APPLICAZIONE

Raccordo di congiunzione per tubo spiralato.

CARATTERISTICHE E VANTAGGI

> Stampaggio plastico in **materiale antiurto.**
> Temperatura d'esercizio: **-30°C / +75°C**



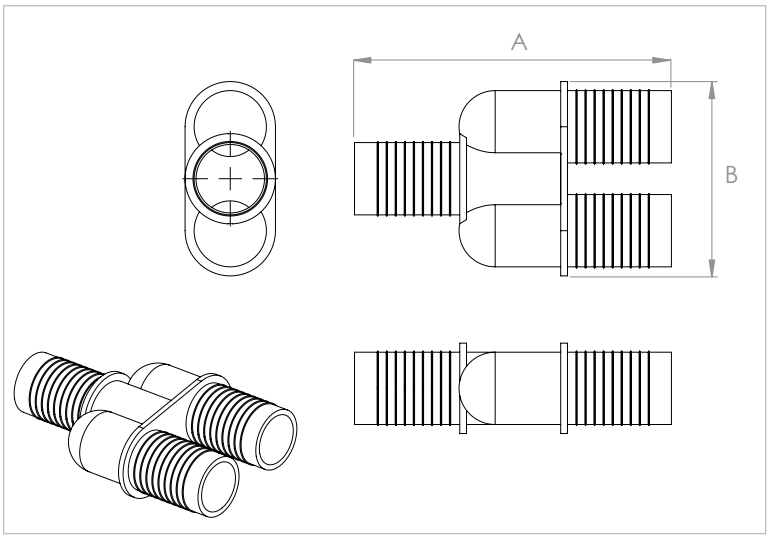

COD	TIPO	Ø	A	B
540111	**R3V C16**	16	70	42
540112	**R3V C20**	20	70	50

DATI TECNICI MATERIALI

MATERIALE = PP Polipropilene EP 440 G

MGM
Manicotto di giunzione maschio

APPLICAZIONE

Giunzione tubo spiralato.

CARATTERISTICHE E VANTAGGI

> Raccordo manicotto maschio per tubo spiralato.
> Temperatura d'esercizio: **-30°C / +75°C**

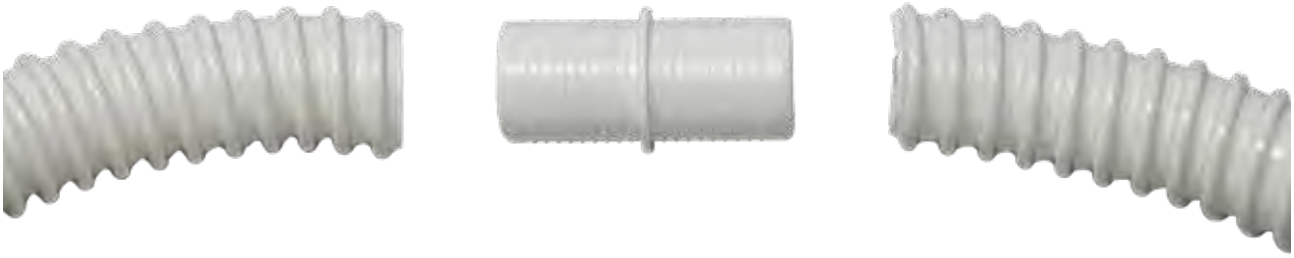

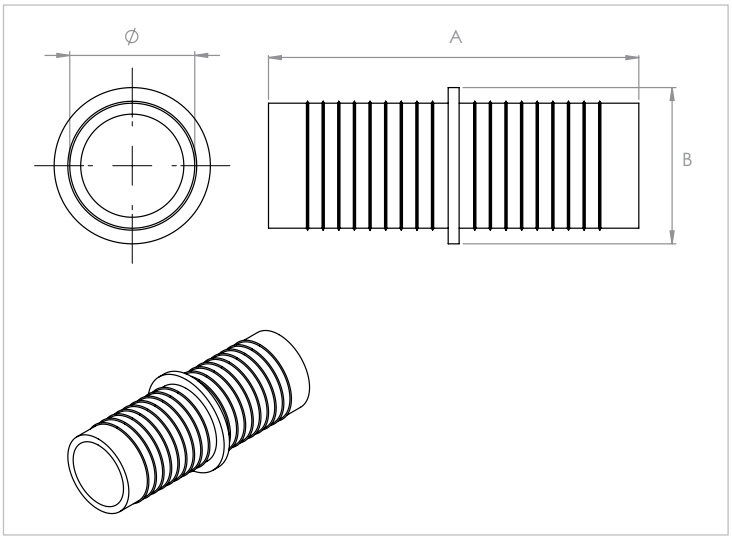

PROTECTION UV PROTECTION

COD	TIPO	Ø	A	B
540116	**MGM 16**	16	47	20
540117	**MGM 20**	20	47	24

DATI TECNICI MATERIALI

MATERIALE = PP Polipropilene EP 440 G

RT
Raccordo a T per tubo spiralato

APPLICAZIONE

Raccordo a T per tubo spiralato.

CARATTERISTICHE E VANTAGGI

> Raccordo rigido a 3 ante per la **giunzione e deviazione** di tubi di scarico condensa spiralati.
> Temperatura d'esercizio: **-30°C / +75°C**



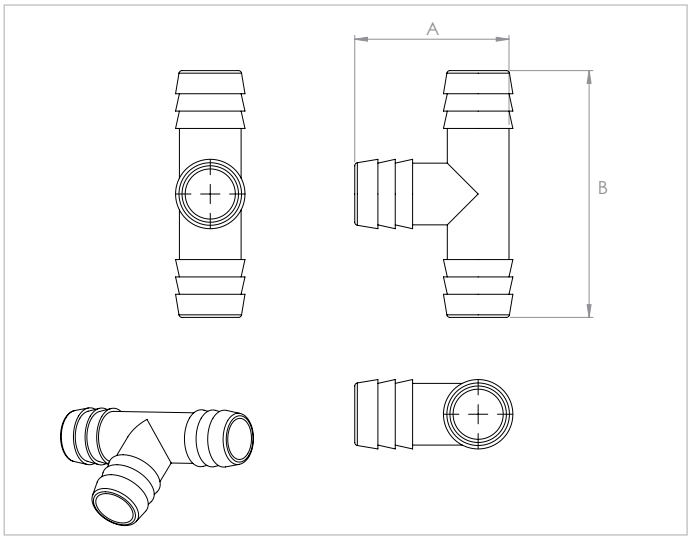

PROTECTION UV PROTECTION

COD	TIPO	Ø	A	B
540123	**RT 16**	16	40	64
540125	**RT 20**	20	42	64

DATI TECNICI MATERIALI

MATERIALE =PP Polipropilene EP 440 G

R3V U
Raccordo a 3 vie universale

APPLICAZIONE

Raccordo per giunzione e deviazione tubi spiralati.

CARATTERISTICHE E VANTAGGI

> Raccordo dritto a 3 vie universale con manicotto maschio **per tubi spiralati di Ø 16,18 e 20 mm**.
> Temperatura d'esercizio: **-30°C / +75°C**



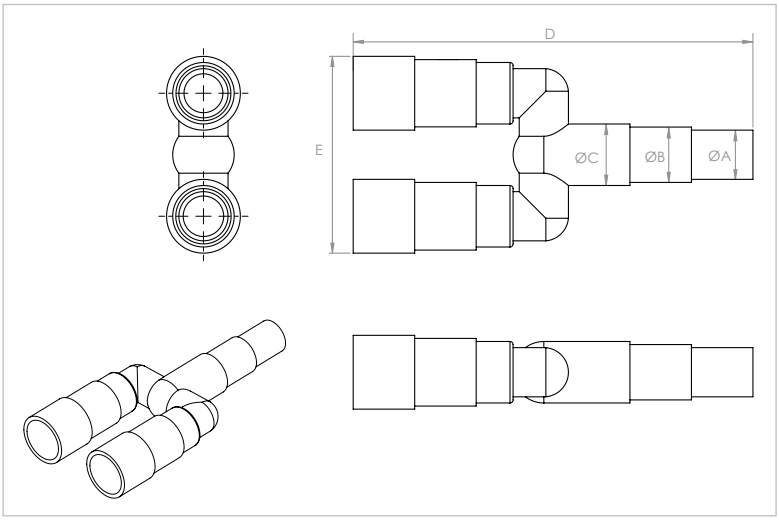

PROTECTION UV PROTECTION

COD	TIPO	Ø A	Ø B	Ø C	D	E
540130	**R3V U**	16	18	20	130	48

DATI TECNICI MATERIALI

MATERIALE = PP Polipropilene EP 440 G

RTG
Raccordo tubo-guaina per scarico condensa

APPLICAZIONE
Raccordo tubo-guaina per giunzione tubo rigido e tubo spiralato.



CARATTERISTICHE E VANTAGGI
> Raccordo per il collegamento del tubo rigido o dell'uscita della cassetta di predisposizione al tubo spiralato.
> Temperatura d'esercizio: **-30°C / +75°C**



540141 RTG 1 - 540142 RTG 2



540145 RTG 3

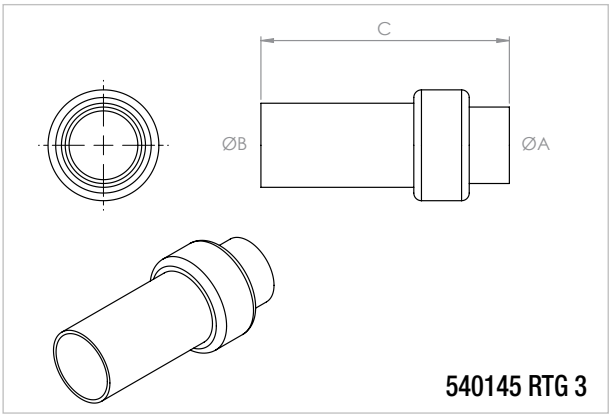

540145 RTG 3

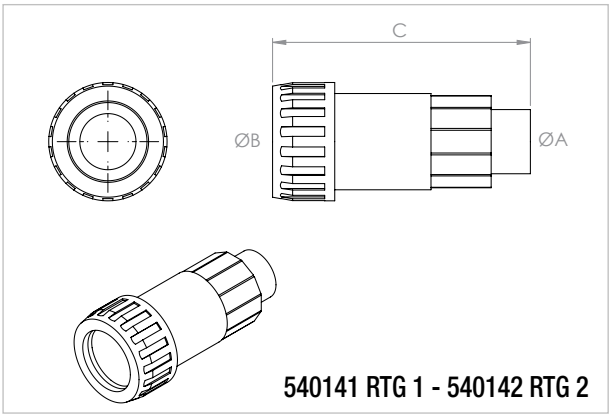

540141 RTG 1 - 540142 RTG 2

COD	TIPO	Applicazione	Ø A	Ø B	C
540141	**RTG 1**	Giunzione Tubo-Guaina	16	20	64
540142	**RTG 2**	Giunzione Tubo-Guaina	20	25	68
540145	**RTG 3**	Giunzione Tubo-Guaina	20	20	60

DATI TECNICI MATERIALI
MATERIALE = PP Polipropilene EP 440 G - RAL 7035



COMPONENTI PER LA **CLIMATIZZAZIONE**



TUBO RIGIDO
E RELATIVI RACCORDI

TUBO RIGIDO..... 402

TR - Tubo rigido in PVC per scarico condensa

RACCORDI PER TUBO RIGIDO..... 403

C45 - Curva a 45°
C90 - Curva a 90°
MFF - Manicotto di congiunzione
RT1 - Raccordo a T
RP - Raccordo per predisposizione
RMF - Riduzione maschio-femmina

TR
Tubo rigido in PVC per scarico condensa

APPLICAZIONE

Scarico condensa per uso esterno e sottotraccia, impianti di climatizzazione e caldaie a condensazione.

CARATTERISTICHE E VANTAGGI

> Realizzato **in PVC bianco antiurto e autoestinguente,** stabilizzato contro i raggi UV.
> Consigliato per molteplici applicazioni: climatizzatori, caldaie a condensazione, **uso esterno e/o sottotraccia**.
> Il tubo di scarico condensa rigido risulta particolarmente indicato per gli utilizzi sottotraccia in abbinamento alle predisposizioni o negli scarichi a vista, dove è richiesta precisione per dare la giusta pendenza allo scarico dell'acqua.
> **Collegamento pratico** e con **perfetta tenuta** tra i tubi grazie alle guarnizioni presenti sui raccordi. In alternativa si può ricorrere all'apposita colla.
> Consigliamo l'utilizzo di un **apposito temperino per sbavare il profilo** del tubo per agevolare la connessione dei raccordi.
> Fornito in **barre da 2mt.**
> Temperatura d'esercizio: **-30°C / +75°C**



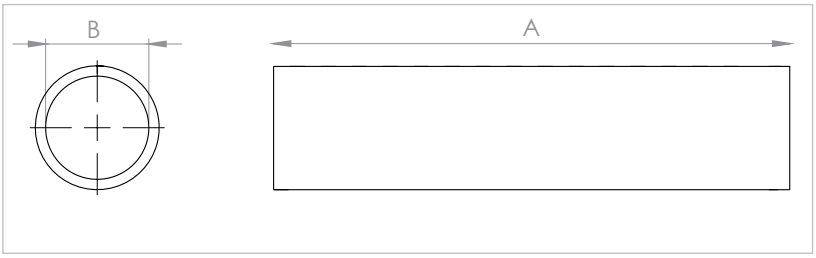



Sbavatura tramite temperino

COD	TIPO	Applicazione	A	B
540201	**TR 20**	Scarico condensa	2 mt	Ø20 mm
540202	**TR 25**	Scarico condensa	2 mt	Ø25 mm

DATI TECNICI MATERIALI

MATERIALE = PVC - Bianco RAL 9010

C45
Curva 45° per tubo rigido

APPLICAZIONE

Raccordo di congiunzione a 45° per tubo rigido.

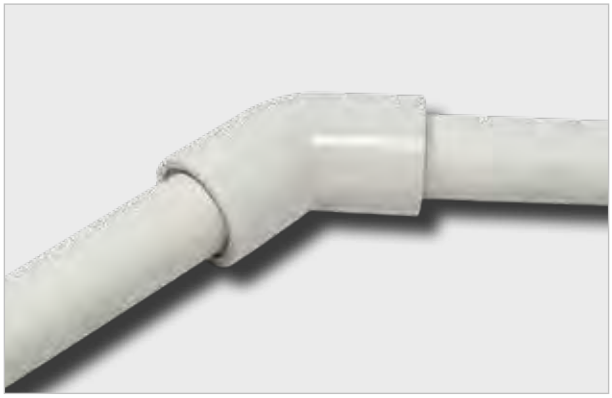

CARATTERISTICHE E VANTAGGI

> Realizzato in **PVC antiurto, autoestinguente,** stabilizzato contro i raggi UV**.**
> **Le 2 guarnizioni morbide zigrinate** interne alle due estremità del raccordo garantiscono una tenuta perfetta.
> **Robusto e con buone capacità isolanti**, è indicato anche per installazioni sottotraccia.
> Temperatura d'esercizio: **-30°C / +75°C**







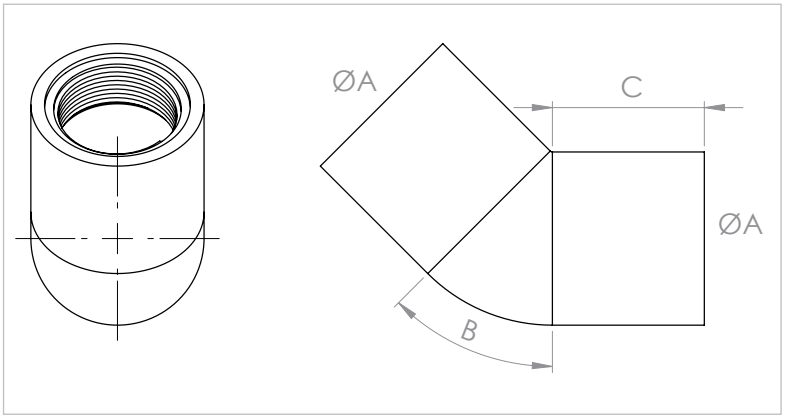

COD	TIPO	Ø	B	C
540211	**C45 20**	20	45°	25
540212	**C45 25**	25	45°	27

DATI TECNICI MATERIALI

MATERIALE = PVC - Bianco RAL 9010
GUAINA = Gomma NBR

C90
Curva 90° per tubo rigido

APPLICAZIONE

Raccordo di congiunzione a 90° per tubo rigido.



CARATTERISTICHE E VANTAGGI

> Realizzato in **PVC antiurto, autoestinguente,** stabilizzato contro i raggi UV**.**
> **Le 2 guarnizioni morbide zigrinate** interne alle due estremità del raccordo garantiscono una tenuta perfetta.
> **Robusto e con buone capacità isolanti**, è indicato anche per installazioni sottotraccia.
> Temperatura d'esercizio: **-30°C / +75°C**





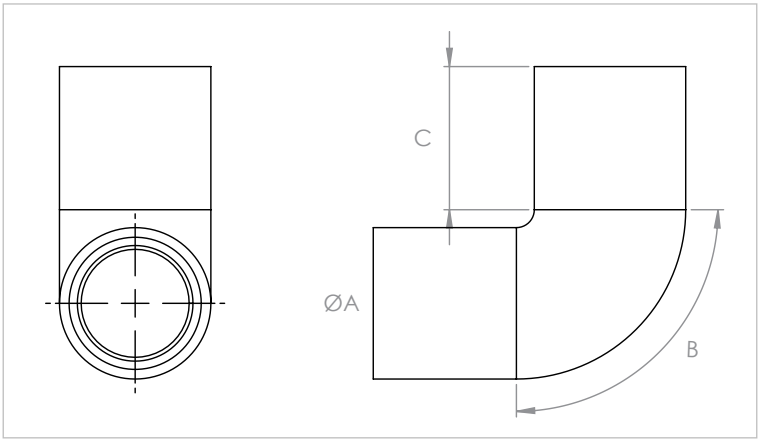

COD	TIPO	ØA	B	C
540215	**C90 20**	20	90°	20
540216	**C90 25**	25	90°	26

DATI TECNICI MATERIALI

MATERIALE = PVC - Bianco RAL 9010
GUAINA = Gomma NBR

MFF
Manicotto di congiunzione per tubo rigido

APPLICAZIONE

Manicotto con doppio attacco femmina per connessione tubi rigidi.



CARATTERISTICHE E VANTAGGI

> Manicotto rigido realizzato in **PVC antiurto, autoestinguente,** stabilizzato contro i raggi UV**.**
> **Le 2 guarnizioni morbide zigrinate** interne alle due estremità del raccordo garantiscono una tenuta perfetta.
> Temperatura d'esercizio: **-30°C / +75°C**





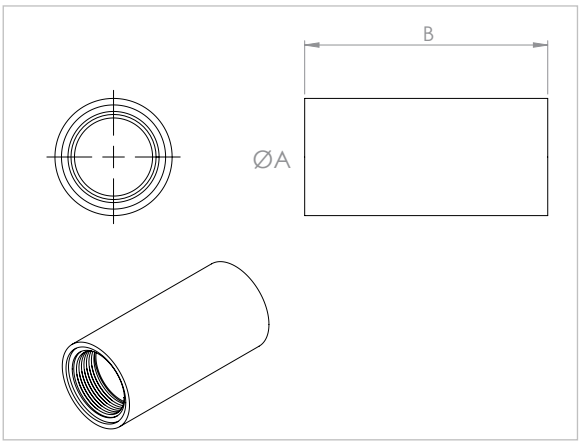

COD	TIPO	ØA	B
540218	**MFF 20**	20	52
540219	**MFF 25**	25	56

DATI TECNICI MATERIALI

MATERIALE = PVC - Bianco RAL 9010
GUAINA = Gomma NBR

RT1
Raccordo a T per tubo rigido

APPLICAZIONE
Raccordo per giunzione e deviazione tubi rigidi.



CARATTERISTICHE E VANTAGGI
> Raccordo rigido a T con **3 guarnizioni morbide zigrinate** interne alle estremità del raccordo per una tenuta perfetta.
> Temperatura d'esercizio: **-30°C / +75°C**





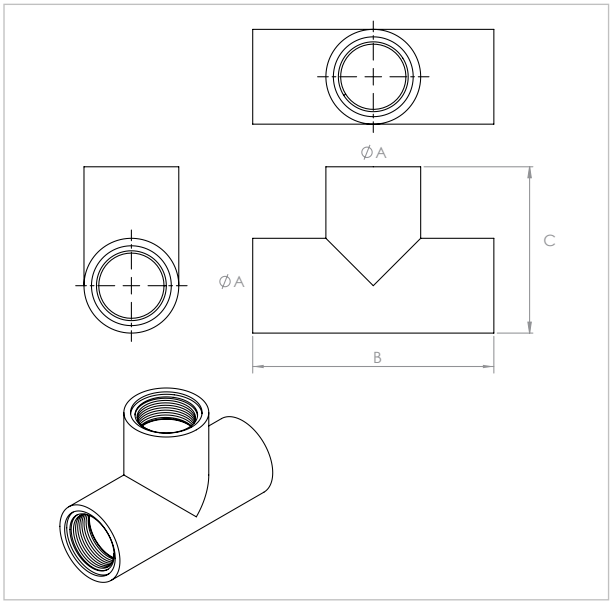

COD	TIPO	ØA	B	C
540221	**RT1 20**	20	72,50	50
540222	**RT1 25**	25	82	57

DATI TECNICI MATERIALI
MATERIALE = PVC - Bianco RAL 9010
GUAINA = Gomma NBR

RP
Raccordo per predisposizioni

APPLICAZIONE

Raccordo per predisposizione collegamento tubo rigido.

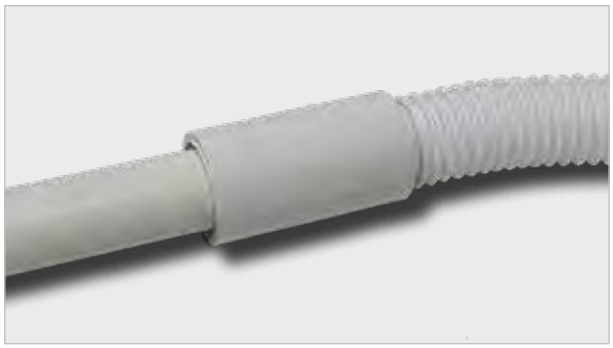

CARATTERISTICHE E VANTAGGI

> Raccordo dritto rigido con **guarnizione morbida zigrinata** interna all'estremità del raccordo per una tenuta perfetta.
> Temperatura d'esercizio: **-30°C / +75°C**





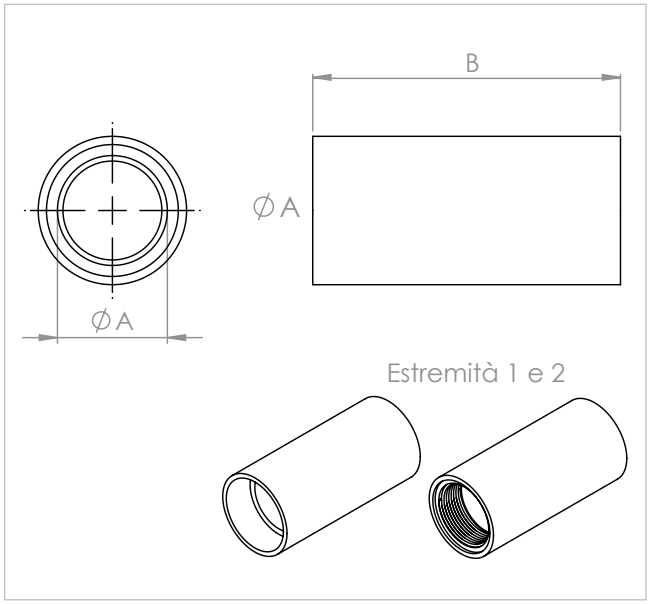

COD	TIPO	ØA	B
540224	**RP 20**	20	52
540225	**RP 25**	25	56

DATI TECNICI MATERIALI

MATERIALE = PVC - Bianco RAL 9010
GUAINA = Gomma NBR

RMF
Riduzione Maschio-Femmina per tubo rigido

APPLICAZIONE
Riduzione MF per connessione tubi rigidi.



CARATTERISTICHE E VANTAGGI
> Riduzione **maschio-femmina** per collegamento tubi rigidi di diverso diametro.
> Raccordo dritto rigido con **guarnizione morbida zigrinata** interna all' estremità del raccordo per una tenuta perfetta.
> Temperatura d'esercizio: **-30°C / +75°C**





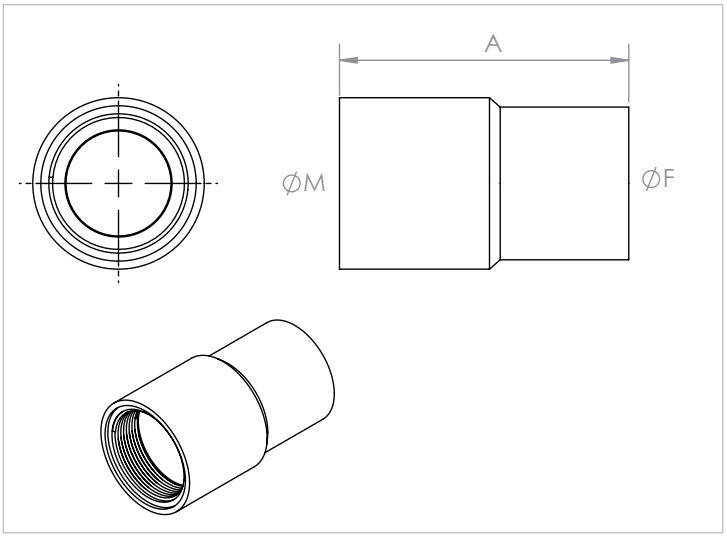

COD	TIPO	ØM	ØF	A
540231	**RMF 1**	25	20	63
540232	**RMF 2**	32	20-25	54

DATI TECNICI MATERIALI
MATERIALE = PVC - Bianco RAL 9010
GUAINA = Gomma NBR



COMPONENTI PER LA **CLIMATIZZAZIONE**



SIFONI
E ACCESSORI

SIFONI E ACCESSORI..... 412

CLIP - Collare a clip per fissaggio tubi rigidi
G-FIX - Base con fascetta per tubi
SIF1 - Sifone ad incasso per scatole di predisposizione
SIFR - Sifone ad incasso con rubinetto

CLIP
Collare a clip per fissaggio tubi rigidi

APPLICAZIONE
Fissaggio tubo rigido a parete o soffitto.



CARATTERISTICHE E VANTAGGI
> **Pratico**: l'installazione avviene con la semplice pressione del tubo nell'alloggiamento del collare.
> Temperatura d'esercizio: **-30°C / +75°C**



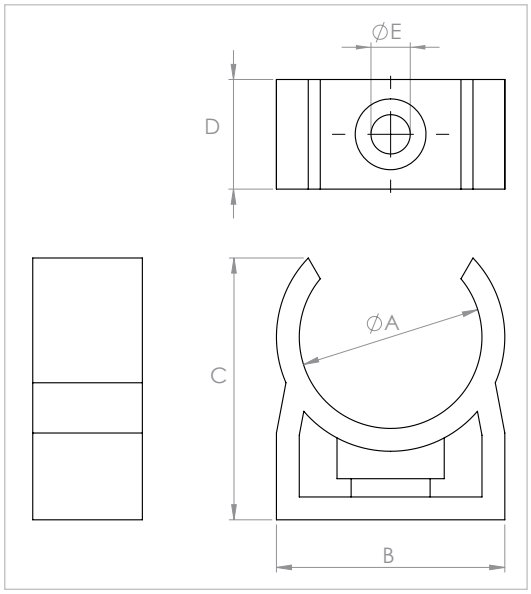

PROTECTION UV PROTECTION

COD	TIPO	ØA	B	C	D	ØE
540251	**CLIP 20**	20	25	28,6	12	4,5
540252	**CLIP 25**	25	30,5	33	12	4,5
540253	**CLIP 32**	32	35	41,5	12	4,5

DATI TECNICI MATERIALI
MATERIALE = PVC

G-FIX
Base con fascetta per tubi

APPLICAZIONE

Fascetta per il fissaggio rapido di tubi rigidi, flessibili e fasci di cavi.



CARATTERISTICHE E VANTAGGI

> **Pratica e veloce**: garantisce il fissaggio sicuro e affidabile di tubi rigidi, tubi flessibili e fasci di cavi di **diversi diametri**.
> Temperatura d'esercizio: **-40°C / +80°C**
> Realizzata in **Poliammide PA 6.6 stabilizzato ai raggi UV.**
> Grado di autoestinguenza: **classe HB - U.L. 94**
> **Grazie al foro M6/7,** permette l'applicazione con ancoranti a testa filettata.
> Permette **collegamenti in serie** con agganci laterali.





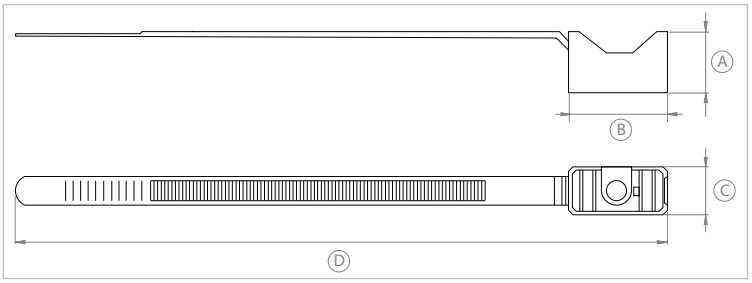

COD	TIPO	Per tubi Ø	A	B	C	D	Resistenza a trazione
540261	**G-FIX 16-32**	16-32 mm	20	24,5	14	180	360 N
540262	**G-FIX 40-63**	40-63 mm	18	40,5	14	280	360 N

DATI TECNICI MATERIALI

MATERIALE = Poliammide PA 6.6 - Stabilizzato ai raggi UV

SIF1
Sifone ad incasso per scatole di predisposizione

APPLICAZIONE
Sifone compatto per scarico condensa clima.



CARATTERISTICHE E VANTAGGI
> Sifone dalle **dimensioni compatte** che consente una **facile e veloce installazione a lato della scatola** di predisposizione.
> Compatibile con la gamma di **tubazioni Condensa Flex.**
> Temperatura d'esercizio: **-10°C/+70°C**



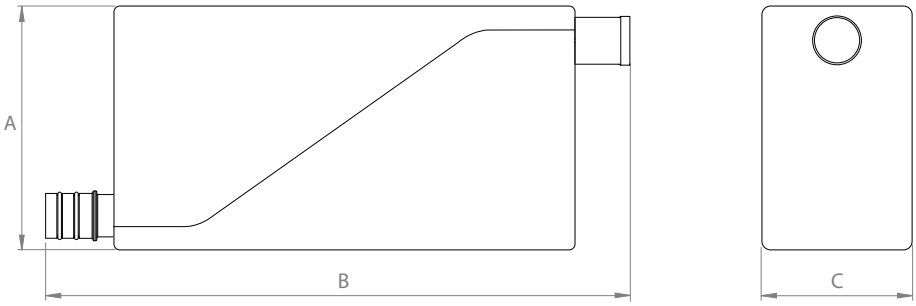

COD	TIPO	Per tubi Ø	A	B	C
540911	**SIF1**	20 mm	200	90	70

DATI TECNICI MATERIALI
MATERIALE = PP Polipropilene

SIFR
Sifone ad incasso con rubinetto

APPLICAZIONE

Sifone anti-odore dotato di rubinetto di apertura/chiusura per scarico condensa clima.



CARATTERISTICHE E VANTAGGI

> Sifone munito di **rubinetto di apertura/chiusura** appositamente studiato per evitare che le esalazioni provenienti dagli scarichi giungano all'interno dell'abitazione in caso di prolungato inutilizzo.
> Da installare nella muratura **sottotraccia in posizione verticale**.
> Dotato di **coperchio da cantiere** per protezione da intonaco.
> Predisposto con **placca di copertura estetica bianca**.
> Corredato di **chiave di apertura\chiusura rubinetto.**
> Completo di **viteria di fissaggio.**
> Compatibile con la **gamma di tubazioni Condensa Flex.**
> Temperatura d'esercizio: **-10°C/+70°C**



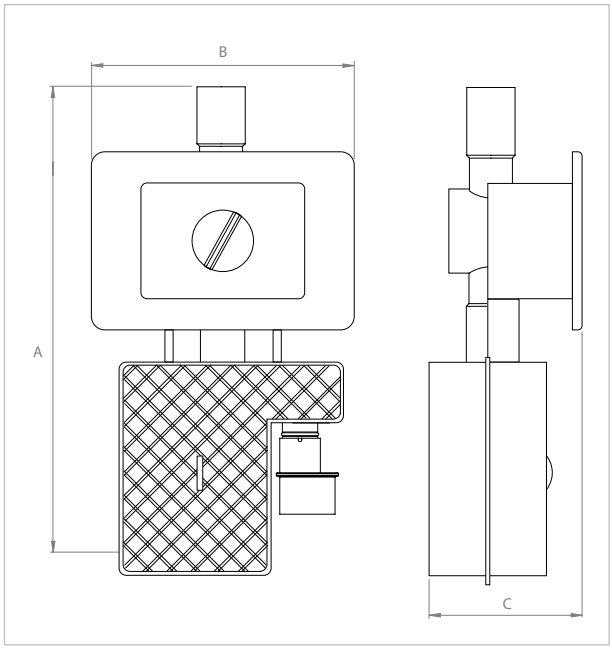

COD	TIPO	Per tubi Ø	A	B	C
540901	**SIFR**	20 mm	61	162	52

DATI TECNICI MATERIALI

MATERIALE = PP Polipropilene



COMPONENTI PER LA **CLIMATIZZAZIONE**

STAFFE E ACCESSORI
PER UNITÀ ESTERNE DI CONDIZIONAMENTO



MENSOLE PER UNITÀ ESTERNE CONDIZIONATORI.....418

RODI 420/465/550 - Supporto regolabile unità est. climatiz.
RODI 650 - Supporto regolabile unità est. climatiz.
ATENA - Staffa premontata per condizion. e macchine clima
SCL-T 520-800 - Staffa a tetto per condiz. e macc. clima
SAETTA R - Mensola regolabile per condizionatori
SAETTA - Mensola per condizionatori
RODI 465/550 INOX - Supporto regol. inox unità est. climat.

ACCESSORI PER MENSOLE UNITÀ ESTERNE..... 425

BAC1 /BAC2 - Kit bacinelle raccogli condensa staffe clima
ANTI - Appoggio antivibrante
KIT ANTI 2 - Kit antivibranti a pavimento 40/40mm
KIT ANTI 3 e 4 - Kit antivibranti a vite
TP - Telo protettivo

RODI 420/465/550
Supporto regolabile per unità esterne di climatizzazione

APPLICAZIONE
Fissaggio di macchine clima a parete.

CARATTERISTICHE E VANTAGGI
> Abbattimento delle vibrazioni grazie all'**antivibrante professionale in PVC, dotato di sistema anticaduta che previene la perdita accidentale del bullone.** Ad agevolare l'installazione si aggiunge anche **il perno di appoggio alla parete.**
> **Traversa scorrevole** dotata di un'ampia zona di fissaggio a parete.
> Garantisce carichi elevati grazie alla **robusta lamiera nervata** e ripiegata.
> **Ampie asole** per una comoda installazione.
> Mensola scorrevole con **aggancio frontale.**





INSURANCE COVERED

NA CORROSION TEST ISO 9227:2017

TÜV SÜD Production monitored Safety tested

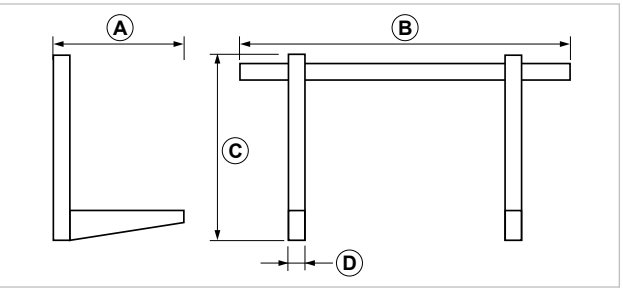

COD	TIPO	Finitura	Lunghezza utile braccio	A	B	C	D
161312	**RODI 420**	Verniciata RAL 9002	385	420	800	375	50
161314	**RODI 465**	Verniciata RAL 9002	420	465	800	375	50
161316	**RODI 550**	Verniciata RAL 9002	500	550	800	375	50

CARICHI AMMISSIBILI

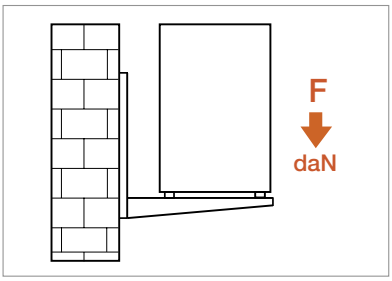

TIPO	F
RODI 420	70+70
RODI 465	70+70
RODI 550	70+70

Per carico ammissibile si intende la resistenza ultima media a cui è stato applicato un coefficiente di sicurezza. 1daN=1kg

Prove di carico effettuate con picco massimo di 420 kg.

DATI TECNICI MATERIALI
MATERIALE = Acciaio con zincatura elettrolitica 7-8 µm - Verniciato con resine epossidiche in poliestere - RAL 9002
KIT DI FISSAGGIO = Viti laterali in Acciaio 8.8 M6x70 - Tirafondo 7,5x80 - Tassello in nylon Ø12x70
Appoggi a muro in PP Polipropilene
KIT ANTIVIBRANTI = Appoggi in PVC, Durezza Shore 80 - Bulloni M8x50 - Dadi - Rondelle

RODI 650
Supporto regolabile per unità esterne di climatizzazione

APPLICAZIONE
Fissaggio di macchine clima a parete.

CARATTERISTICHE E VANTAGGI
> Abbattimento delle vibrazioni grazie all'**antivibrante professionale in PVC, dotato di sistema anticaduta che previene la perdita accidentale del bullone.** Ad agevolare l'installazione si aggiunge anche **il perno di appoggio alla parete.**
> **Traversa scorrevole** dotata di un'ampia zona di fissaggio a parete.
> Garantisce carichi elevati grazie alla **robusta lamiera nervata** e ripiegata.
> **Ampie asole** per una comoda installazione.
> Mensola scorrevole con **aggancio frontale.**





INSURANCE COVERED

NA CORROSION TEST ISO 9227:2017

TÜV SÜD Production monitored Safety tested

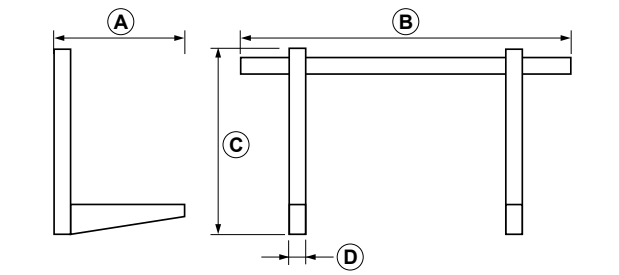

COD	TIPO	Finitura	Lunghezza utile braccio	A	B	C	D
161318	**RODI 650**	Acciaio verniciato RAL 9002	605	650	800	420	50

CARICHI AMMISSIBILI

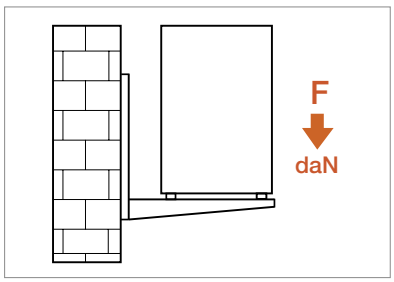

TIPO	F
RODI 650	70+70

Per carico ammissibile si intende la resistenza ultima media a cui è stato applicato un coefficiente di sicurezza. 1daN=1kg

Prove di carico effettuate con picco massimo di 420 kg.

DATI TECNICI MATERIALI
MATERIALE = Acciaio con zincatura elettrolitica 7-8 µm - Verniciato con resine epossidiche in poliestere - RAL 9002
KIT DI FISSAGGIO = Viti laterali in Acciaio 8.8 M6x70 - Tirafondo 7,5x80 - Tassello in nylon Ø12x70
Appoggi a muro in PP Polipropilene
KIT ANTIVIBRANTI = Appoggi in PVC, Durezza Shore 80 - Bulloni M8x50 - Dadi - Rondelle

ATENA
Staffa premontata per condizionatori e macchine clima

APPLICAZIONE
Fissaggio di condizionatori a parete.

CARATTERISTICHE E VANTAGGI
> Completa di **livella e viteria di fissaggio.**
> **Verniciata** con polveri epossidiche **RAL 9002.**
> **Piedino posteriore regolabile** in nylon e fibra NBR.
> Garantisce carichi elevati grazie alla **robusta lamiera nervata e ripiegata.**
> Ampie asole per una **comoda installazione.**



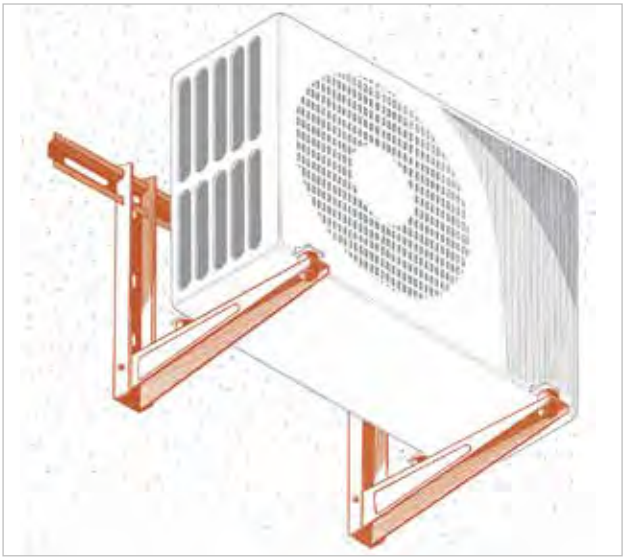

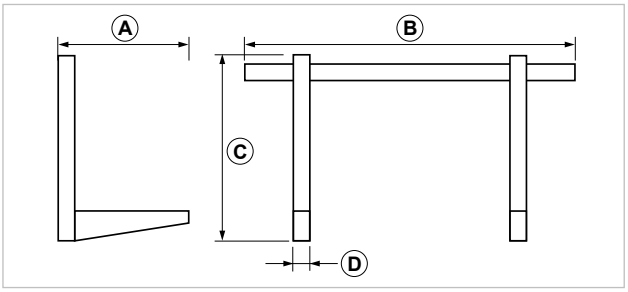

COD	TIPO	Descrizione	A	B	C	D
161331	**ATENA 420**	Zincatura e verniciatura RAL 9002	420	800	400	12/10
161333	**ATENA 450**	Zincatura e verniciatura RAL 9002	450	800	400	15/10
161337	**ATENA 480**	Zincatura e verniciatura RAL 9002	480	800	400	15/10
161342	**ATENA 540**	Zincatura e verniciatura RAL 9002	540	800	400	20/10
161344	**ATENA 600**	Zincatura e verniciatura RAL 9002	600	800	400	20/10

CARICHI AMMISSIBILI

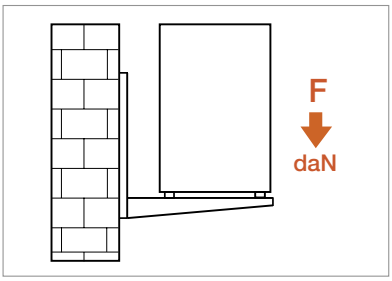

TIPO	F
ATENA 420	70+70
ATENA 450	80+80
ATENA 480	70+70
ATENA 540	90+90
ATENA 600	80+80

Si precisa che i carichi sono riferiti all'installazione con una coppia di staffe.
Per carico ammissibile si intende la resistenza ultima media a cui è stato applicato un coefficiente di sicurezza.
1daN=1kg.

DATI TECNICI MATERIALI

MATERIALE = Acciaio DX 51 D EN 10142 zincato sendzimir, verniciatura a polvere di poliestere, RAL 9002
VITI = Viti laterali in Acciaio 8.8 M6x70 - Bulloni di fissaggio M8x35 in acciaio 8.8
ANCORANTI = Nylon , foro Ø 10mm. Nella confezione sono contenuti N.4 tasselli con tirafondi

SCL-T 520-800
Staffa a tetto per condizionatori e macchine clima

APPLICAZIONE

Fissaggio di condizionatori a parete.

CARATTERISTICHE E VANTAGGI

> Staffa a tetto **regolabile, zincata e verniciata** con polveri poliesteri (RAL 9002), ideali per sostenere le macchine più pesanti.
> Viene fissata direttamente al tetto.
> **Regolabile da min. 10° a max. 45°,** in base alla pendenza del tetto.
> Fornita completa di accessori di fissaggio: **viteria e bulloneria, appoggi antivibranti e istruzioni di montaggio.**

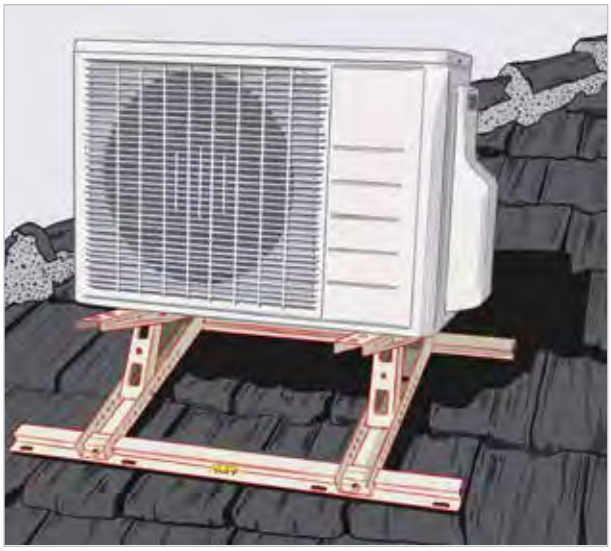



Kit di fissaggio incluso

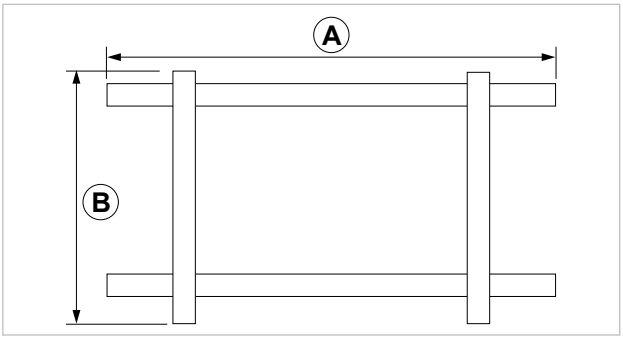

COD	TIPO	Descrizione	A	B	Spessore lamiera
161279	**SCL-T 520-800**	Zincatura e verniciatura RAL 9002	800	520	15/10

CARICHI AMMISSIBILI

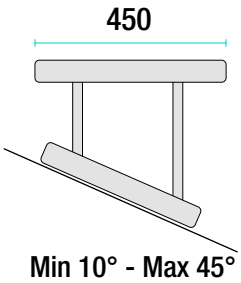

INCLINAZIONE	CARICO
10° - 45°	70+70

Carichi in funzione dell'inclinazione della staffa, con carico distribuito sulle due traverse.

Per carico ammissibile si intende la resistenza ultima media a cui è stato applicato un coefficiente di sicurezza.
Carichi espressi in KG.

DATI TECNICI MATERIALI

MATERIALE = Acciaio con zincatura elettrolitica 7-8 µm - Verniciato con resine epossidiche in poliestere - RAL 9002
KIT DI FISSAGGIO = Acciaio inox, completo di: 2 bulloni M12, 2 dadi, 2 rondelle, 2 piattine modellabili

SAETTA R
Mensola regolabile per condizionatori

APPLICAZIONE
Fissaggio di condizionatori a parete.

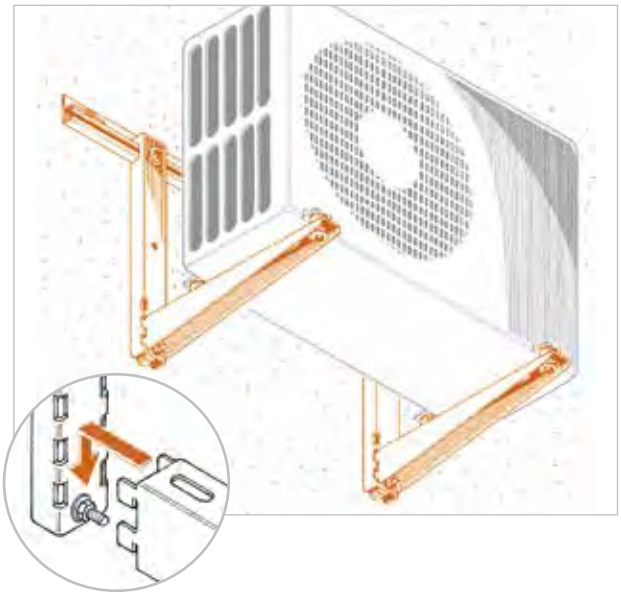

CARATTERISTICHE E VANTAGGI
> Il sistema ad incastro rapido consente un'**installazione velocissima.**
> **Staffa robusta e duratura nel tempo** grazie allo spessore del supporto, **verniciato su lamiera zincata** e alla componentistica in acciaio INOX.
> La traversa consente l'**adattabilità** ad ogni apparecchiatura in commercio.
> Dotata di **ammortizzatori regolabili** da parete **antivibranti** in EPDM e viteria di fissaggio a muro con ancoranti Giolli.



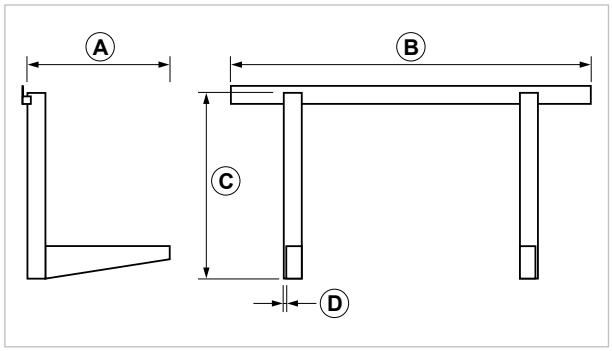

COD	TIPO		A	B	C	D
161289	**SAETTA INOX R46**	NB: articolo in esaurimento	460	1000	516	2,5
161296	**SAETTA R46**		460	1000	516	2,5

CARICHI AMMISSIBILI

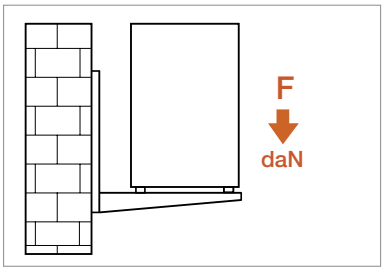

TIPO	F
SAETTA R46 / INOX R46	75+75
SAETTA R39	75+75

Si precisa che i carichi sono riferiti all'installazione con una coppia di staffe. Per carico ammissibile si intende la resistenza ultima media a cui è stato applicato un coefficiente di sicurezza. 1daN=1kg.

DATI TECNICI MATERIALI
MATERIALE SAETTA INOX = Acciaio INOX AISI 304 - EN 10088
MATERIALE SAETTA = Acciaio DX 51 D EN 10142 zincato sendzimir e verniciatura a polvere di poliestere adatta ad ambienti esterni - RAL 1013
VITI = Acciaio INOX AISI 304 - EN 10088 | **ANCORANTE** = PP Polipropilene

SAETTA
Mensola per condizionatori

APPLICAZIONE
Fissaggio di condizionatori a parete.

CARATTERISTICHE E VANTAGGI
> Il sistema ad incastro rapido consente un'**installazione velocissima.**
> Lo spessore della lamiera, di cui è composta, garantisce un **elevato carico di portata.**

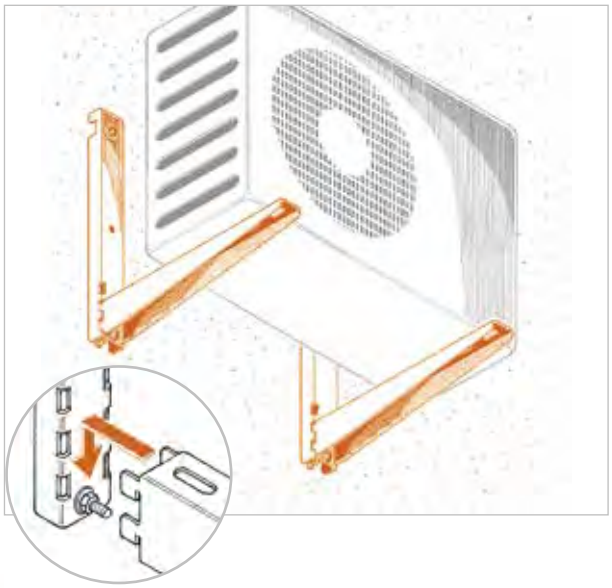



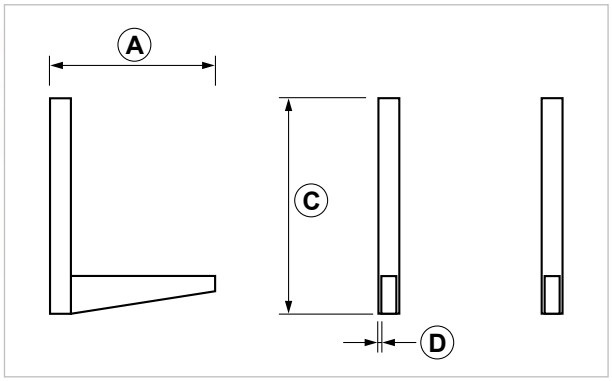

COD	TIPO		A	C	D
161287	**SAETTA INOX 46**	NB: articolo in esaurimento	460	516	2,5
161291	**SAETTA 46**		460	516	2,5

CARICHI AMMISSIBILI

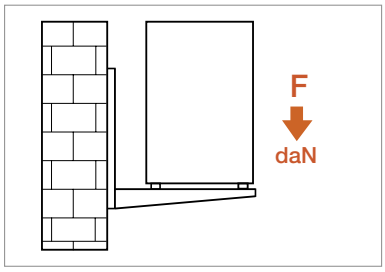

TIPO	F
SAETTA 46 / INOX 46	75+75
SAETTA 39	75+75

Si precisa che i carichi sono riferiti all'installazione con una coppia di staffe. Per carico ammissibile si intende la resistenza ultima media a cui è stato applicato un coefficiente di sicurezza. 1daN=1kg.

DATI TECNICI MATERIALI

MATERIALE SAETTA INOX = Acciaio INOX AISI 304 - EN 10088 | **VITI** = Acciaio INOX AISI 304 - EN 10088
MATERIALE SAETTA = Acciaio DX 51 D EN 10142 zincato sendzimir e verniciatura a polvere di poliestere adatta ad ambienti esterni - RAL 1013
VITI SAETTA = acciaio zincato | **ANCORANTE** = PP Polipropilene

RODI 465/550 INOX
Supporto regolabile inox per unità esterne di climatizzazione

APPLICAZIONE
Fissaggio di macchine clima a parete.

CARATTERISTICHE E VANTAGGI
> Abbattimento delle vibrazioni grazie all'**antivibrante professionale in PVC, dotato di sistema anticaduta che previene la perdita accidentale del bullone.** Ad agevolare l'installazione si aggiunge anche **il perno di appoggio alla parete.**
> **Traversa scorrevole** dotata di un'ampia zona di fissaggio a parete.
> Garantisce carichi elevati grazie alla **robusta lamiera nervata** e ripiegata.
> **Ampie asole** per una comoda installazione.
> Mensola scorrevole con **aggancio frontale.**
> Realizzata in **acciaio inox AISI 304** e **verniciata con resine epossidiche in poliestere, RAL 7035.**





INSURANCE COVERED

NA CORROSION TEST ISO 9227:2017

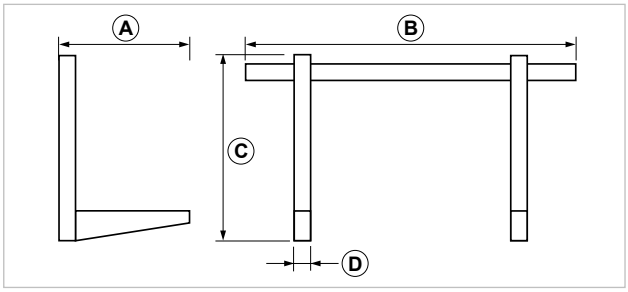

COD	TIPO	Finitura	Lunghezza utile braccio	A	B	C	D
161288	**RODI 465 INOX**	Acciaio inox verniciato RAL 7035	420	465	800	375	50
161292	**RODI 550 INOX**	Acciaio inox verniciato RAL 7035	500	550	800	375	50

CARICHI AMMISSIBILI

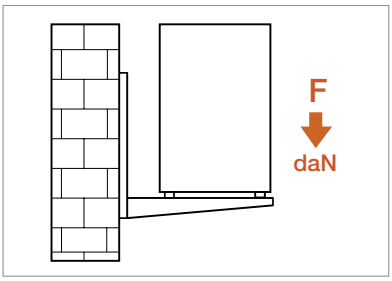

TIPO	F
RODI 465 INOX	70+70
RODI 550 INOX	70+70

Per carico ammissibile si intende la resistenza ultima media a cui è stato applicato un coefficiente di sicurezza. 1daN=1kg.

Prove di carico effettuate con picco massimo di 420 kg.

DATI TECNICI MATERIALI

MATERIALE = Acciaio inox 304, verniciato con resine epossidiche in poliestere - RAL 7035
KIT FISS.= Viti laterali in Acciaio 8.8 M6x70 - Tirafondo 7,5x80 - Tassello in nylon Ø12x70 - Appoggi a muro in PP Polipropilene
ANTIVIBRANTI = Appoggi in PVC, Durezza Shore 80 - Bulloni M8x50 - Dadi - Rondelle

BAC 1 - BAC 2
Kit bacinella raccogli condensa per staffe clima

APPLICAZIONE

Kit bacinella raccogli condesa universale, adattabile a qualsiasi staffa o supporto per climatizzazione.



CARATTERISTICHE E VANTAGGI

> Realizzato in **polistirene antiurto e completo di staffe di aggancio.**
> **Adattabile** a qualsiasi tipo di staffa per il sostegno di unità esterne di condizionamento.



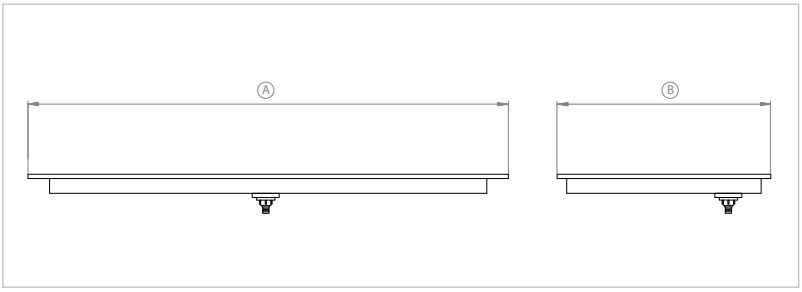

COD	TIPO	A	B
161395	**BAC 1**	790	390
161396	**BAC 2**	940	420

DATI TECNICI MATERIALI

BACINELLA = Polistirene antiurto, stabilizzato contro i raggi UV
VITERIA = Acciaio inox AISI 304 - EN 10088

ANTI
Appoggio antivibrante

APPLICAZIONE

Appoggio antivibrante per condizionatori o motori.

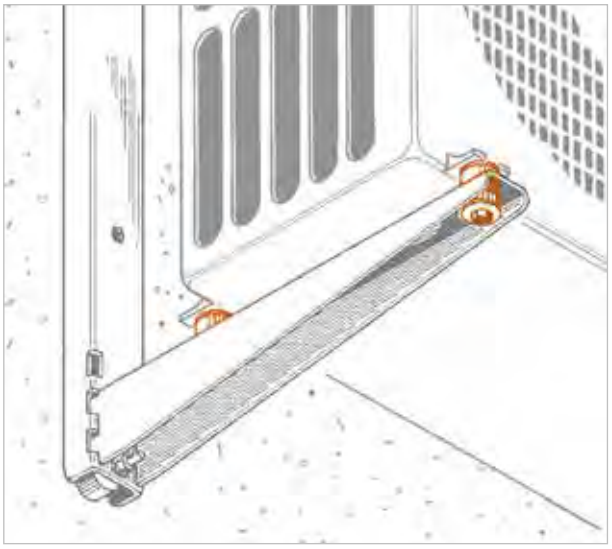

CARATTERISTICHE E VANTAGGI

> **Isola acusticamente** un oggetto dalla superficie di appoggio.
> Composto da bullone TE, ranelle, dado esagonale (o dado esagonale antisvitamento nella versione inox) e materiale isolante in gomma EPDM.

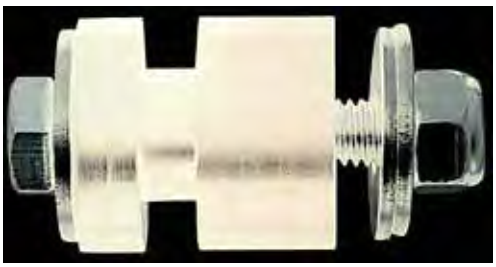

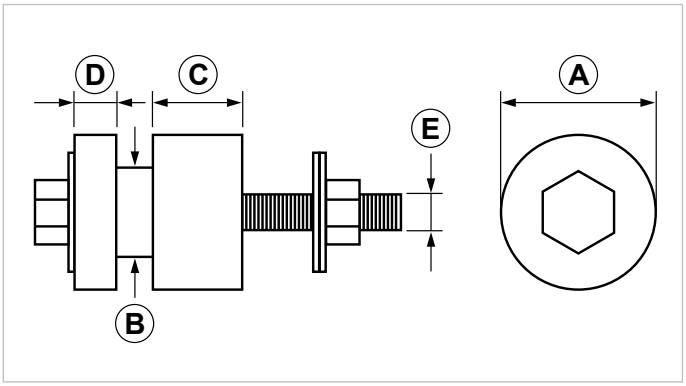

COD	TIPO	Materiale	A	B	C	D	E
161720	**ANTI**	Acciaio INOX	26	15	15	7	M8 x 45
161725	**ANTI 1**	Acciaio zincato	26	15	15	7	M8 x 45

DATI TECNICI MATERIALI

MATERIALE ANTI = Acciaio INOX AISI 304 - EN 10088
MATERIALE ANTI 1 = Acciaio 4.8 EN ISO 898-1 zincatura elettrolitica 7-8 µm
GOMMA ANTIVIBRANTE = EPDM nera
DUREZZA = 55 +/- 5° Shore A | **TEMPERATURA** = -30°C+115°C

KIT ANTI 2
Kit antivibranti a pavimento 40/40mm

APPLICAZIONE

Appoggio antivibrante a pavimento per condizionatori o motori.

CARATTERISTICHE E VANTAGGI

> **Isola acusticamente** un oggetto dalla superficie di appoggio.
> Composto da tronchetto filettato M8, ranella, dado esagonale auto-bloccante e materiale isolante in gomma EPDM.
> Kit composto da n. **4 appoggi antivibranti**.





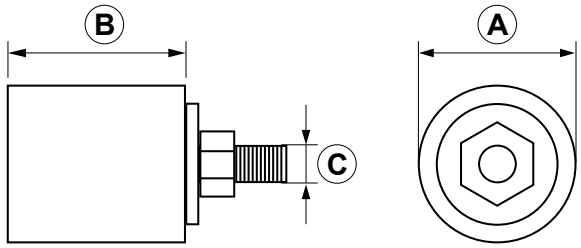

COD	TIPO	A	B	C
161729	**KIT ANTI 2**	Ø 40	40	M8

CARICHI AMMISSIBILI

TIPO	KG
KIT ANTI 2	100

Si precisa che i carichi sono riferiti al singolo antivibrante. Per carico ammissibile si intende la resistenza ultima media a cui è stato applicato un coefficiente di sicurezza. 1daN=1kg.

DATI TECNICI MATERIALI

VITERIA = Acciaio 4.8 EN ISO 898-1 zincatura elettrolitica 7-8 µm
GOMMA ANTIVIBRANTE = EPDM nera
DUREZZA = 55 +/- 5° Shore A
TEMPERATURA = -30°C / +115°C

KIT ANTI 3 - 4
Kit antivibranti a vite

APPLICAZIONE
Appoggio antivibrante per condizionatori o motori.

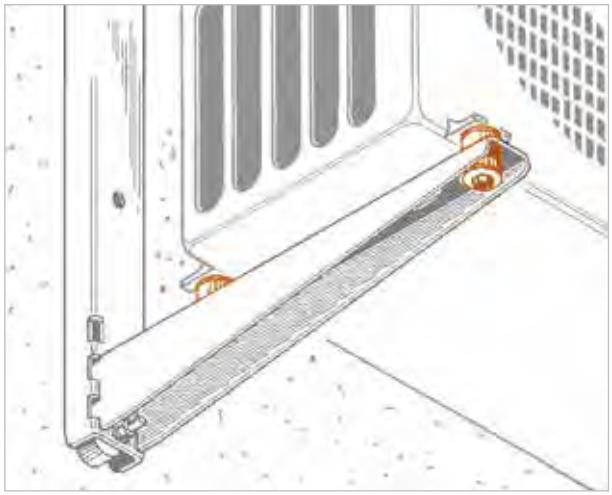

CARATTERISTICHE E VANTAGGI
> **Isola acusticamente** un oggetto dalla superficie di appoggio.
> Composto da 2 tronchetti filettati M8, 2 ranelle, 2 dadi esagonali auto-bloccanti e materiale isolante in gomma EPDM.
> Kit composto da **n. 4 appoggi antivibranti.**



KIT ANTI 3



KIT ANTI 4

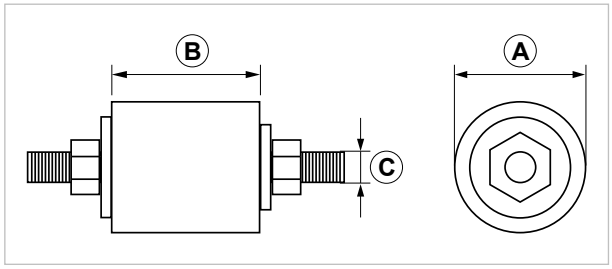

COD	TIPO	A	B	C
161730	**KIT ANTI 3**	Ø 40	40	M8
161731	**KIT ANTI 4**	Ø 30	20	M8

CARICHI AMMISSIBILI

TIPO	KG
KIT ANTI 3	100
KIT ANTI 4	45

Si precisa che i carichi sono riferiti al singolo antivibrante.
Per carico ammissibile si intende la resistenza ultima media a cui è stato applicato un coefficiente di sicurezza.
1daN=1kg.

DATI TECNICI MATERIALI
VITERIA = Acciaio 4.8 EN ISO 898-1 zincatura elettrolitica 7-8 µm
GOMMA ANTIVIBRANTE = EPDM nera
DUREZZA = 55 +/- 5° Shore A
TEMPERATURA = -30°C / +115°C

TP
Telo protettivo per unità esterne

APPLICAZIONE

Telo protettivo per unità esterne di condizionatori.

CARATTERISTICHE E VANTAGGI

> **Protegge l'unità** dagli eventi atmosferici durante il periodo in cui non viene utilizzata.
> Realizzato **in PVC.**



COD	TIPO	Per unità esterne
580001	**TP1**	800 x 600 x 300 mm
580002	**TP2**	950 x 850 x 400 mm

DATI TECNICI MATERIALI

TELO= PVC



COMPONENTI PER LA **CLIMATIZZAZIONE**

SUPPORTI A PAVIMENTO

SUPPORTI A PAVIMENTO..... 432

BP1/ BP2 - Basi a pavimento astucciate 450/350 mm
T-BP1/ T-BP2 - Tappi per basi a pavimento astucciate
KAMEL - Basi a pavimento in polipropilene
PDN - Piedino a pavimento in polipropilene
KONG - Piedino a pavimento Ø100mm con vite
KONG R - Piedino a pavimento regolabile Ø100mm con vite
BIG KONG - Supporto a pavimento regolabile Ø300mm
RHINO - Piede di supporto per profili G-Strut 41x41mm
IRONHIDE - Kit di supporto con bacinella raccogli condensa
IRONHIDE 240 ICE - Kit di supporto con bacinella raccogli condensa e resistenza

BP1-BP2
Basi a pavimento astucciate 450/350 mm

APPLICAZIONE

Basi a pavimento per unità esterne, con fasce adesive antivibranti.

CARATTERISTICHE E VANTAGGI

> Basi a pavimento realizzate in **PVC antiurto** color **avorio.**
> Robuste e **resistenti ad alte temperature e raggi UV.**
> Complete di **dadi e bulloni M10** da posizionare nella guida sagomata, per il fissaggio dell'unità esterna.
> Dotate di **strisce adesive antivibranti in gomma.**
> Temperatura d'esercizio: **-30°C / +75°C**







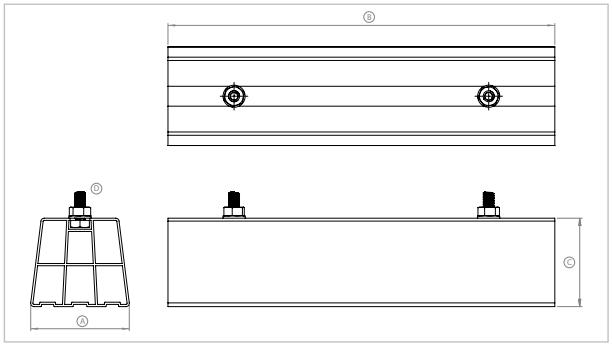

COD	TIPO	Colore	A	B	C	D
550022	**BP1 80**	Avorio	90	450	80	M10
550021	**BP2 80**	Avorio	90	350	80	M10
550032	**BP1 100**	Avorio	100	450	100	M10
550031	**BP2 100**	Avorio	100	350	100	M10

CARICHI AMMISSIBILI

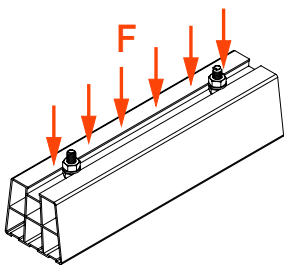

TIPO	F
BP1 80	140
BP2 80	140
BP1 100	160
BP2 100	160

F = carico uniformemente distribuito (in Kg)

DATI TECNICI MATERIALI

BASE = PVC Avorio
STRISCE ADESIVE = Gomma ARMAFLEX
VITERIA DI FISSAGGIO = Acciaio 4.8 DIN 933-8.8 zincatura elettrolitica 7-8 µm EN ISO 12329

T-BP1 80/100
Tappi per basi a pavimento astucciate BP1 e BP2

APPLICAZIONE

Tappi di chiusura per basi a pavimento BP1 e BP2, di facile e veloce installazione.

CARATTERISTICHE E VANTAGGI

> Tappi per basi a pavimento realizzate in **PVC antiurto** color **avorio.**
> Robusti e **resistenti ad alte temperature e raggi UV.**
> Evitano l'inserimento di eventuali corpi estranei (fogliame, polvere, insetti,ecc.), garantendo altresì un notevole risultato estetico.
> Temperatura d'esercizio: **-30°C / +75°C**







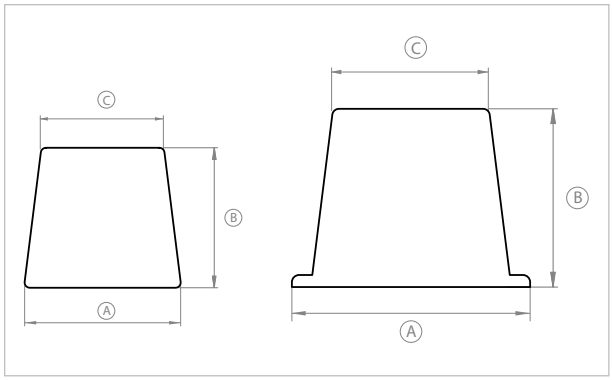

COD	TIPO	Colore	A	B	C
550048	**T-BP1 80**	Avorio	95	80	80
550049	**T-BP1 100**	Avorio	110	100	85

DATI TECNICI MATERIALI

MATERIALE = PVC Avorio

KAMEL
Basi a pavimento in polipropilene

APPLICAZIONE

Basi a pavimento per unità esterne di condizionamento.



CARATTERISTICHE E VANTAGGI

> Supporti a pavimento realizzati in **polipropilene antiurto,** stabilizzato contro i raggi UV.
> Garantiscono un **fissaggio sicuro e duraturo** nel tempo, nonché una notevole resa estetica.
> **Completa di dadi e bulloni M8** per il fissaggio della macchina esterna.
> Disponibile in colore grigio nelle misure **450 e 520 mm.**
> Temperatura d'esercizio: **-30°C / +75°C**



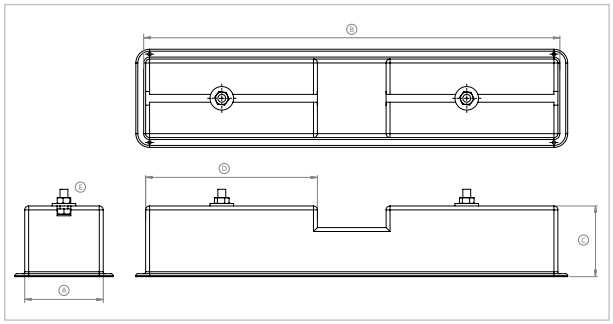

COD	TIPO	Colore	A	B	C	D	E
550050	**KAMEL 420**	Grigio	90	420	72	175	M8
550051	**KAMEL 520**	Grigio	90	520	72	225	M8

CARICHI AMMISSIBILI

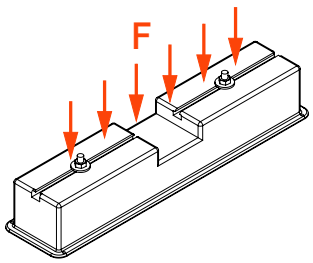

TIPO	F
KAMEL 420	120
KAMEL 520	120

F = carico uniformemente distribuito (in Kg)

DATI TECNICI MATERIALI

BASE = PP Polipropilene Grigio
VITERIA DI FISSAGGIO = Acciaio 4.8 DIN 933-8.8 zincatura elettrolitica 7-8 µm EN ISO 12329

PDN
Piedino a pavimento in polipropilene

APPLICAZIONE

Basi a pavimento per unità esterne di condizionamento.

CARATTERISTICHE E VANTAGGI

> Supporti a pavimento realizzati in **Polipropilene antiurto,** stabilizzato contro i raggi UV.
> Con un'altezza fissa di **90mm** sono forniti **completi di dadi e bulloni M8** per il fissaggio della macchina esterna.
> Sono dotati di **O-ring** da posizionare all'interno della guida alla base del supporto, per garantire un maggior assorbimento delle vibrazioni e un miglior ancoraggio al terreno.





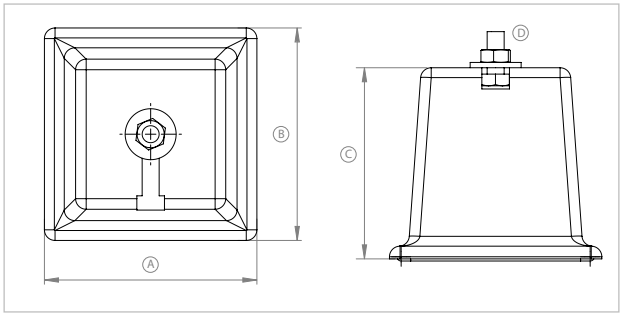

COD	TIPO	Colore	A	B	C	D
550101	**PDN W**	Avorio	100	100	90	M8
550102	**PDN B**	Nero	100	100	90	M8

CARICHI AMMISSIBILI

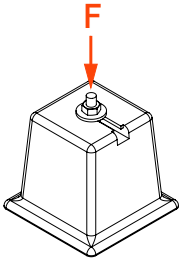

TIPO	F
PDN W	100
PDN B	100

F = carico concentrato (in Kg)

DATI TECNICI MATERIALI

BASE = PP Polipropilene - Avorio o Nero
VITERIA DI FISSAGGIO = Acciaio 4.8 DIN 933-8.8 zincatura elettrolitica 7-8 µm EN ISO 12329

KONG
Piedino a pavimento Ø100 mm con vite

APPLICAZIONE
Supporto a pavimento per climatizzatori o caldaie.



CARATTERISTICHE E VANTAGGI
> Supporto a pavimento realizzati in **polipropilene rinforzato in fibra di vetro**.
> **Estremamente resistente** a intemperie e condizioni climatiche avverse, **testato contro i raggi UV.**
> Con un'**altezza fissa di 100 mm**, questo piedino è dotato di uno **snodo nella parte superiore** che gli permette di adattarsi alle diverse inclinazioni del piano.
> Completo di **dado e bullone M10** per il fissaggio delle macchine clima.
> A corredare il supporto vengono fornite **due guarnizioni in gomma NBR**: una posizionata in testa, nello snodo superiore, per l'assorbimento delle vibrazioni; l'altra alloggiata alla base, per conferire maggiore stabilità e incrementare le proprietà antiscivolo e antivibranti dell'articolo.
> Disponibile in 2 colorazioni, **nero e avorio**.
> Temperatura d'esercizio: **-30°C / +75°C**









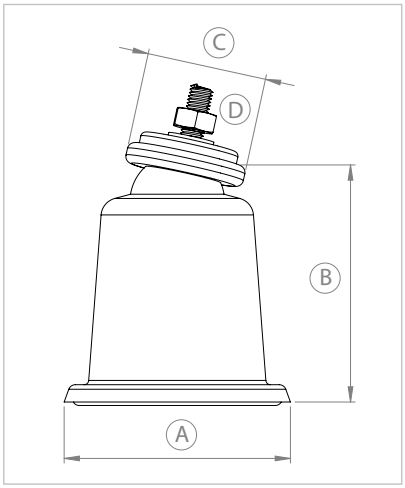

COD	TIPO	Colore	A	B	C	D
550105	**KONG W**	Avorio	Ø100	100	Ø50	M10
550106	**KONG B**	Nero	Ø100	100	Ø50	M10

CARICHI AMMISSIBILI

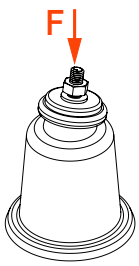

TIPO	F
KONG W	150
KONG B	150

F = carico concentrato (in Kg)

DATI TECNICI MATERIALI
BASE = PP Polipropilene rinforzato in fibra di vetro - Avorio o nero
VITERIA DI FISSAGGIO = Acciaio 4.8 DIN 933-8.8 zincatura elettrolitica 7-8 µm EN ISO 12329
GUARNIZIONI = Gomma NBR

KONG R
Piedino a pavimento regolabile Ø100 mm con vite

APPLICAZIONE
Supporto a pavimento per climatizzatori o caldaie.



CARATTERISTICHE E VANTAGGI
> Supporto a pavimento realizzato in **polipropilene rinforzato in fibra di vetro**.
> **Estremamente resistente** a intemperie e condizioni climatiche avverse, **testato contro i raggi UV.**
> **Altezza regolabile da un minimo di 120 mm a un massimo di 180mm**, grazie ad un'apposita ghiera.
> Completo di **dado e bullone M10** per il fissaggio delle macchine clima.
> Dotato di **snodo nella parte superiore,** che gli permette di adattarsi alle diverse inclinazioni del piano.
> A corredare il supporto vengono fornite **due guarnizioni in gomma NBR**: una posizionata in testa, nello snodo superiore, per l'assorbimento delle vibrazioni; l'altra alloggiata alla base, per conferire maggiore stabilità e incrementare le proprietà antiscivolo e antivibranti dell'articolo.
> Disponibile in 2 colorazioni, **nero e avorio**.
> Temperatura d'esercizio: **-30°C / +75°C**







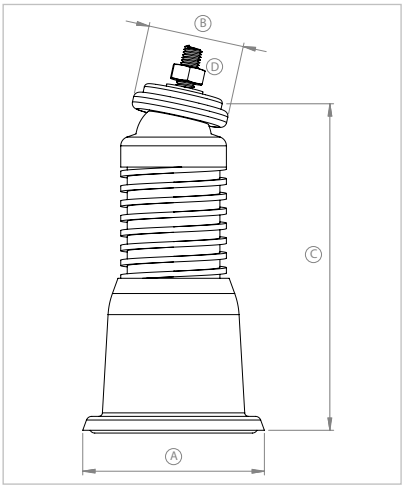

COD	TIPO	Colore	A	B	C	D
550111	**KONG WR**	Avorio	Ø100	Ø50	120-180	M10
550112	**KONG BR**	Nero	Ø100	Ø50	120-180	M10

CARICHI AMMISSIBILI

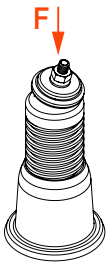

TIPO	F
KONG WR	150
KONG BR	150

F = carico concentrato (in Kg)

DATI TECNICI MATERIALI
BASE = PP Polipropilene rinforzato in fibra di vetro - Avorio o nero
VITERIA DI FISSAGGIO = Acciaio 4.8 DIN 933-8.8 zincatura elettrolitica 7-8 µm EN ISO 12329
GUARNIZIONI = Gomma NBR

BIG KONG
Supporto a pavimento regolabile Ø300 mm

APPLICAZIONE

Supporto a pavimento per unità esterne di condizionamento, pompe di calore e piccoli gruppi frigoriferi.



CARATTERISTICHE E VANTAGGI

> Base antivibrante realizzata in **polipropilene rinforzato in fibra di vetro**.
> **Estremamente resistente** a intemperie e condizioni climatiche avverse, **testato contro i raggi UV.**
> **Altezza regolabile da un minimo di 180 mm a un massimo di 260 mm**, grazie ad un'apposita ghiera.
> Completo di **dado e bullone M10** per l'installazione di macchine clima, pompe di calore VRF-VRV o piccoli gruppi frigoriferi.
> Dotato di **snodo nella parte superiore,** che gli permette di adattarsi alle diverse inclinazioni del piano.
> A corredare il supporto vengono forniti: **una guarnizione in gomma NBR** nello snodo superiore, per l'assorbimento delle vibrazioni, e un **tappeto in gomma NBR antiscivolo e antivibrante** posizionato nella parte inferiore.
> Disponibile in 2 colorazioni, **nero e avorio**.
> Temperatura d'esercizio: **-30°C / +75°C**

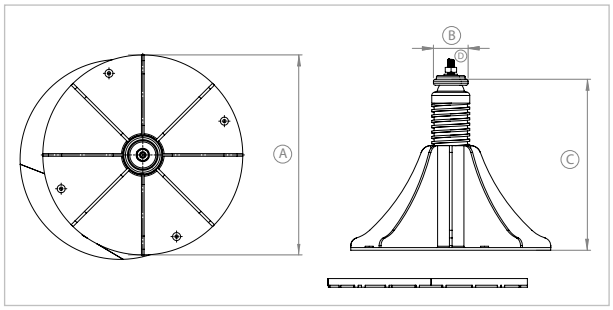







COD	TIPO	Colore	A	B	C	D
550131	**BIG KONG W**	Avorio	Ø300	Ø50	180-260	M10
550132	**BIG KONG B**	Nero	Ø300	Ø50	180-260	M10

CARICHI AMMISSIBILI

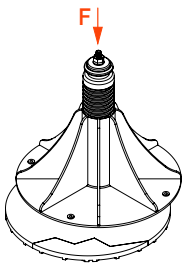

TIPO	F
BIG KONG W	250
BIG KONG B	250

F = carico concentrato (in Kg)

DATI TECNICI MATERIALI

BASE = PP Polipropilene rinforzato in fibra di vetro - Avorio o nero
VITERIA DI FISSAGGIO = Acciaio 4.8 DIN 933-8.8 zincatura elettrolitica 7-8 µm EN ISO 12329
GUARNIZIONI = Gomma NBR

RHINO
Piede di supporto per profili G-Strut 41x41mm

APPLICAZIONE

Supporto a pavimento per unità esterne di condizionamento, pompe di calore e piccoli gruppi frigoriferi.

CARATTERISTICHE E VANTAGGI

> Supporto antivibrante realizzato in **polipropilene rinforzato in fibra di vetro**.
> Fornito completo di apposito **alloggiamento per profili 41x41mm e livelle metriche** di posizionamento.
> Rhino risulta particolarmente **adatto al sostegno di strutture modulari componibili e regolabili**, realizzate per il supporto di monocondensanti per grandi impianti a tetto e a terra.
> Completa il prodotto il **tappetino in NBR antivibrante e antiscivolo**, che conferisce alla struttura maggiore stabilità e qualità isofoniche.
> Temperatura d'esercizio: **-30°C / +75°C**







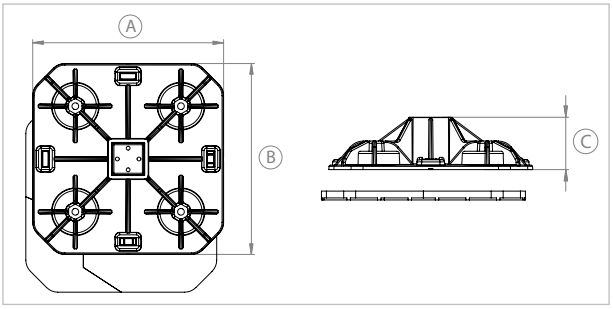

COD	TIPO	Colore	Per profili	A	B	C
550135	**RHINO**	Nero	41x41 mm	300	300	77

CARICHI AMMISSIBILI

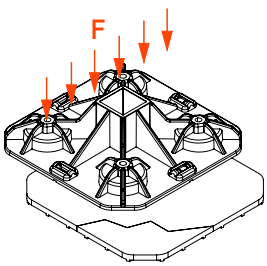

TIPO	F
RHINO	350

F = carico uniformemente distribuito (in Kg)

DATI TECNICI MATERIALI

BASE = PP Polipropilene rinforzato in fibra di vetro
ALLOGGIAMENTO PROFILO = PP Polipropilene rinforzato in fibra di vetro
GUARNIZIONI = Gomma NBR

IRONHIDE
Kit di supporto macchine esterne con bacinella

APPLICAZIONE

Supporto a pavimento per l'installazione di sistemi VRF-VRV a pompa di calore.



CARATTERISTICHE E VANTAGGI

> Realizzato in **lamiera elettrozincata** e verniciata con polveri epossidiche (RAL 9002)
> Predisposto con **profondità di 510 mm** e con **due diverse altezze da 120/240 mm.**
> Dotato di **bacinella raccogli condensa** in polistirolo antiurto, di dimensioni **940x420mm**.
> Completo di **kit di fissaggio e supporti antivibranti**.
> Progettato per essere installato sui **supporti a pavimento SUMO.**
> Portata massima a braccio: **150 Kg**
> Temperatura d'esercizio: **-30°C / +75°C**



IRONHIDE

PROTECTION UV PROTECTION

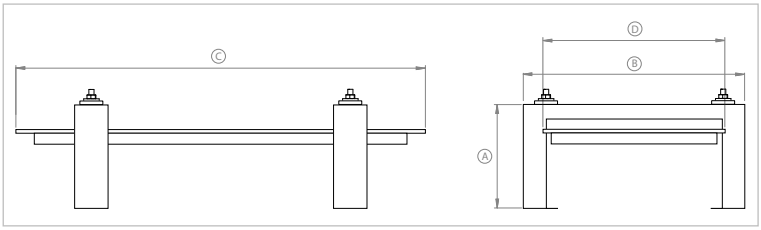

COD	TIPO	A	B	C	D
550401	**IRONHIDE 120**	120	510	940	420
550402	**IRONHIDE 240**	240	510	940	420

CARICHI AMMISSIBILI

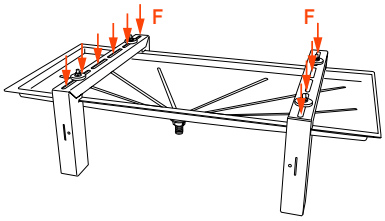

TIPO	F
IRONHIDE 120	150+150
IRONHIDE 240	150+150

F = carico uniformemente distribuito (in Kg)

DATI TECNICI MATERIALI

BASE = Acciaio elettrozincato - Verniciato con polveri epossidiche RAL 9002
VITERIA DI FISSAGGIO = Acciaio 4.8 DIN 933-8.8 zincatura elettrolitica 7-8 µm EN ISO 12329
GUARNIZIONI = Gomma NBR - **BACINELLA** = Polistirolo antiurto stabilizzato UV

IRONHIDE 240 ICE
Kit di supporto macchine esterne con bacinella con resistenza

APPLICAZIONE
Supporto a pavimento per l'installazione di sistemi VRF-VRV a pompa di calore, con resistenza incorporata e termostato.



CARATTERISTICHE E VANTAGGI
> Realizzato in **lamiera elettrozincata** e verniciata con polveri epossidiche (RAL 9002)
> Predisposto con **profondità di 510 mm** e **alto 240 mm.**
> Dotato di **bacinella raccogli condensa** in polistirolo antiurto **940x420mm**, **completa di cavo scaldante e sensore termico incorporati,** che evitano che l'acqua di condensa si congeli nei mesi invernali, prevenendo così eventuali disagi.
> Completo di **kit di fissaggio e supporti antivibranti**.
> Progettato per essere installato sui **supporti a pavimento SUMO LC 600** (cod. 550233).
> Portata massima a braccio: **150 Kg**
> Temperatura d'esercizio: **-30°C / +75°C**



IRONHIDE

PROTECTION UV PROTECTION

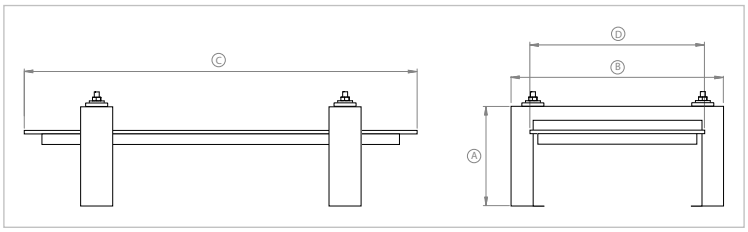

COD	TIPO	A	B	C	D
550403	**IRONHIDE 240 ICE**	240	510	940	420

CARICHI AMMISSIBILI

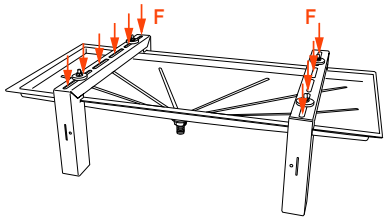

TIPO	F
IRONHIDE 240 ICE	150+150

F = carico uniformemente distribuito (in Kg)

DATI TECNICI MATERIALI
BASE = Acciaio elettrozincato - Verniciato con polveri epossidiche RAL 9002
VITERIA DI FISSAGGIO = Acciaio 4.8 DIN 933-8.8 zincatura elettrolitica 7-8 µm EN ISO 12329
GUARNIZIONI = Gomma NBR - **BACINELLA** = Polistirolo antiurto stabilizzato UV



COMPONENTI PER LA **CLIMATIZZAZIONE**



BASI ANTIVIBRANTI **SUMO**

BASI ANTIVIBRANTI SUMO.....444

BABY SUMO - Base a pavimento antivibrante 100mm
SUMO - Base a pavimento antivibrante con profilo 21mm
SUMO LC - Base a pavimento antivibrante con profilo 41mm
SUMO 250 B - Base a pavimento per innesto profilo
SUMO BLOCK - Rialzo per basi Sumo

BABY SUMO
Base a pavimento antivibrante 100 mm

APPLICAZIONE

Supporto per unità esterne di condizionamento e macchine clima.

CARATTERISTICHE E VANTAGGI

> Realizzato mediante il **riciclo di pneumatici per automobili dismessi**.
Il processo di lavorazione utile a preparare la gomma al riutilizzo avviene in 3 passaggi:
1. Rimozione del metallo;
2. Distruzione del pneumatico, che viene ridotto in trucioli;
3. Ulteriore macinazione per ridurre la gomma in polvere.
Con questo processo di trasformazione è possibile **recuperare fino al 70% di gomma** e, a fine vita del supporto, lo stesso materiale può essere riciclato nuovamente.

> **Mini supporto antivibrante** realizzato con mescola di **gomma SBR vulcanizzata**, stabilizzata contro i raggi UV.

> Il piano di appoggio **ampio e privo di nervature** conferisce al supporto un notevole potere **isofonico e antiscivolo.**

> La struttura massiccia di base, unitamente al peso della macchina installata, **previene infiltrazioni e possibili ristagni d'acqua**.

> **Completo di viteria** per il fissaggio della macchina esterna **e di livella** per il corretto posizionamento della stessa.

> Temperatura di utilizzo: **-40°C / +80°C**







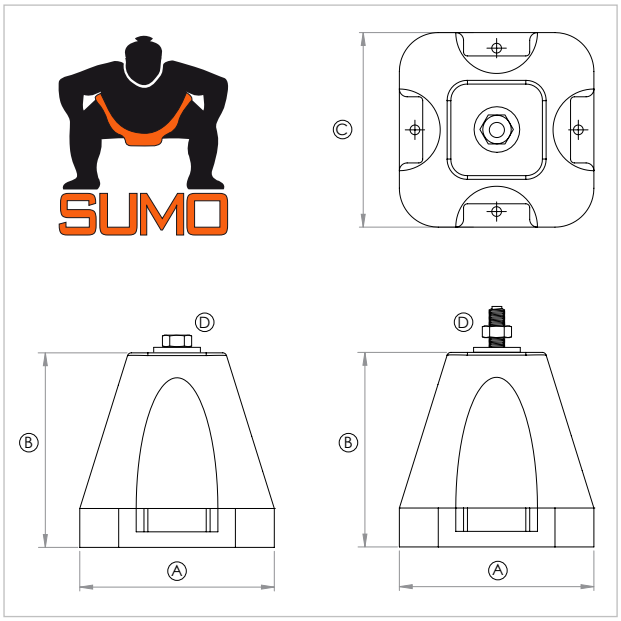





COD	TIPO	Applicazione	A	B	C	D
550201	**BABY SUMO**	Attacco Maschio	100	100	100	M10
550202	**BABY SUMO F**	Attacco Femmina	100	100	100	M10

SUMO
Base a pavimento antivibrante con profilo 41 mm

APPLICAZIONE

Supporto per linee di staffaggio per tubazioni e per il sostegno di moto condensanti per grandi impianti a tetto e a terra.

CARATTERISTICHE E VANTAGGI

> Realizzato mediante il **riciclo di pneumatici per automobili dismessi**.
Il processo di lavorazione utile a preparare la gomma al riutilizzo avviene in 3 passaggi:
1. Rimozione del metallo;
2. Distruzione del pneumatico, che viene ridotto in trucioli;
3. Ulteriore macinazione per ridurre la gomma in polvere.
Con questo processo di trasformazione è possibile **recuperare fino al 70% di gomma** e, a fine vita del supporto, lo stesso materiale può essere riciclato nuovamente.

> **Supporto antivibrante** realizzato con mescola di **gomma SBR vulcanizzata**, stabilizzata contro i raggi UV.

> Completo di **profilo in alluminio 41x23,5mm**, annegato nella struttura in gomma, per il posizionamento e fissaggio della macchina clima.

> Il piano di appoggio **ampio e privo di nervature** conferisce al supporto un notevole potere **isofonico e antiscivolo.**

> La struttura massiccia di base, unitamente al peso della macchina installata, **previene infiltrazioni e possibili ristagni d'acqua**.

> **Completo di viteria** per il fissaggio della macchina esterna **e di livella** per il corretto posizionamento della stessa.

> Adatto al supporto di: linee di staffaggio per tubazioni, canaline elettriche, unità esterne per condizionatori, VRV e VRF, caldaie a basamento.

> Temperatura di utilizzo: **-40°C / +80°C**





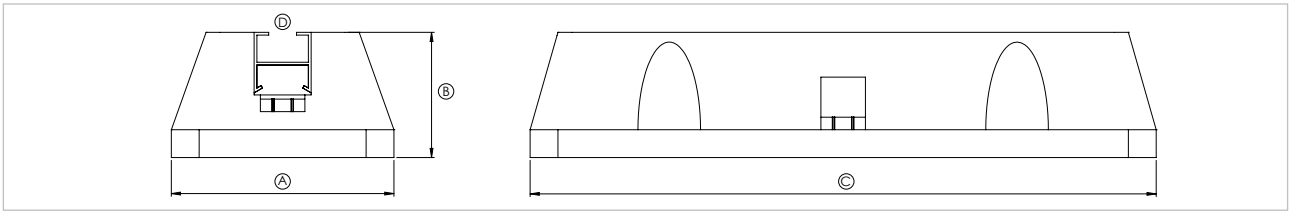

COD	TIPO	A	B	C	D
550361	**SUMO 250**	160	90	250	41x23,5
550362	**SUMO 450**	160	90	450	41x23,5
550363	**SUMO 600**	160	90	600	41x23,5
550364	**SUMO 1000**	160	90	1000	41x23,5
550365	**SUMO 1200**	160	90	1200	41x23,5

SUMO LC
Base a pavimento antivibrante con profilo 21 mm

APPLICAZIONE

Supporto per unità esterne di condizionamento, VRF, VRV e macchine clima.

CARATTERISTICHE E VANTAGGI

> Realizzato mediante il **riciclo di pneumatici per automobili dismessi**.
Il processo di lavorazione utile a preparare la gomma al riutilizzo avviene in 3 passaggi:
1. Rimozione del metallo;
2. Distruzione del pneumatico, che viene ridotto in trucioli;
3. Ulteriore macinazione per ridurre la gomma in polvere.
Con questo processo di trasformazione è possibile **recuperare fino al 70% di gomma** e, a fine vita del supporto, lo stesso materiale può essere riciclato nuovamente.

> **Supporto antivibrante** realizzato con mescola di **gomma SBR vulcanizzata**, stabilizzata contro i raggi UV.

> Completo di **profilo in alluminio 21x12mm**, annegato nella struttura in gomma, per il posizionamento e fissaggio della macchina clima.

> Il piano di appoggio **ampio e privo di nervature** conferisce al supporto un notevole potere **isofonico e antiscivolo.**

> La struttura massiccia di base, unitamente al peso della macchina installata, **previene infiltrazioni e possibili ristagni d'acqua**.

> **Completo di viteria** per il fissaggio della macchina esterna **e di livella** per il corretto posizionamento della stessa.

> Adatto al supporto di: linee di staffaggio per tubazioni, canaline elettriche, unità esterne per condizionatori, VRV e VRF, caldaie a basamento.

> Temperatura di utilizzo: **-40°C / +80°C**







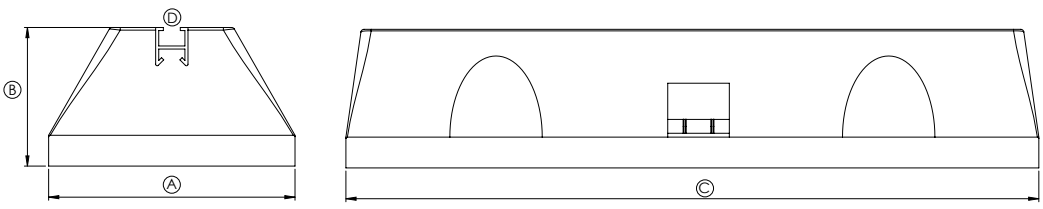

COD	TIPO	A	B	C	D
550232	**SUMO LC 450**	160	90	450	21x12
550233	**SUMO LC 600**	160	90	600	21x12
550234	**SUMO LC 1000**	160	90	1000	21X12

SUMO 250 B
Base antivibrante per innesto profilo G-Strut

APPLICAZIONE

Base di supporto per strutture realizzate in profilo G-Strut 41x41mm.

CARATTERISTICHE E VANTAGGI

> Realizzato mediante il **riciclo di pneumatici per automobili dismessi**.
Il processo di lavorazione utile a preparare la gomma al riutilizzo avviene in 3 passaggi:
1. Rimozione del metallo;
2. Distruzione del pneumatico, che viene ridotto in trucioli;
3. Ulteriore macinazione per ridurre la gomma in polvere.
Con questo processo di trasformazione è possibile **recuperare fino al 70% di gomma** e, a fine vita del supporto, lo stesso materiale può essere riciclato nuovamente.

> **Supporto antivibrante** realizzato con mescola di **gomma SBR vulcanizzata**, stabilizzata contro i raggi UV.

> Completo di **base di alloggiamento in polipropilene** da inserire nell'apposita cavità sagomata per l'innesto di profili 41x41mm.

> Particolarmente adatto al sostegno di **strutture modulari componibili e regolabili**, nonché di **moto condensanti per grandi impianti a tetto e a terra**.

> Il piano di appoggio **ampio e privo di nervature** conferisce al supporto un notevole potere **isofonico e antiscivolo.**

> La struttura massiccia di base, unitamente al peso della macchina installata, **previene infiltrazioni e possibili ristagni d'acqua**.

> **Completo di livelle** per il corretto posizionamento della macchina.

> Temperatura di utilizzo: **-40°C / +80°C**









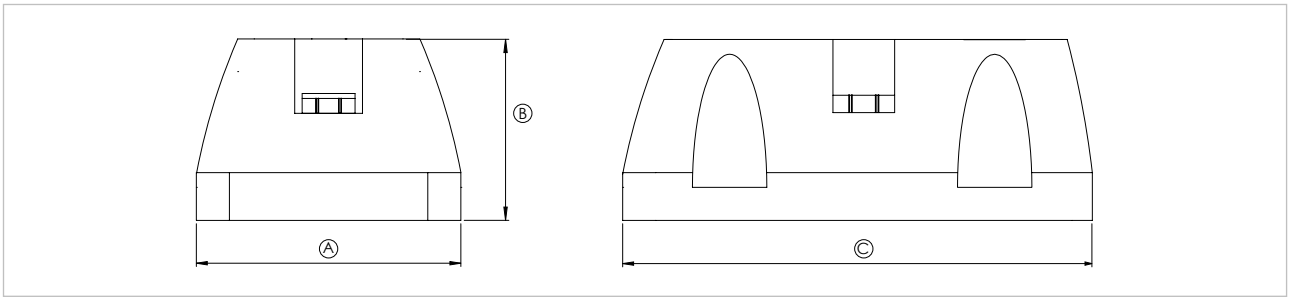

COD	TIPO	Per Profili	A	B	C
550391	**SUMO 250B**	41x41 mm	160	90	250

SUMO BLOCK
Rialzo per basi a pavimento SUMO

APPLICAZIONE

Rialzo da abbinare ai supporti a pavimento SUMO per il sostegno di unità esterne di condizionamento, VRF, VRV e macchine clima.

CARATTERISTICHE E VANTAGGI

> Realizzato mediante il **riciclo di pneumatici per automobili dismessi**.
Il processo di lavorazione utile a preparare la gomma al riutilizzo avviene in 3 passaggi:
1. Rimozione del metallo;
2. Distruzione del pneumatico, che viene ridotto in trucioli;
3. Ulteriore macinazione per ridurre la gomma in polvere.
Con questo processo di trasformazione è possibile **recuperare fino al 70% di gomma** e, a fine vita del supporto, lo stesso materiale può essere riciclato nuovamente.

> **Supporto antivibrante** realizzato con mescola di **gomma SBR vulcanizzata**, stabilizzata contro i raggi UV.

> Il piano di appoggio **ampio e privo di nervature** conferisce al supporto un notevole potere **isofonico e antiscivolo.**

> La struttura massiccia di base, unitamente al peso della macchina installata e delle basi SUMO, **previene infiltrazioni e possibili ristagni d'acqua**.

> Temperatura di utilizzo: **-40°C / +80°C**





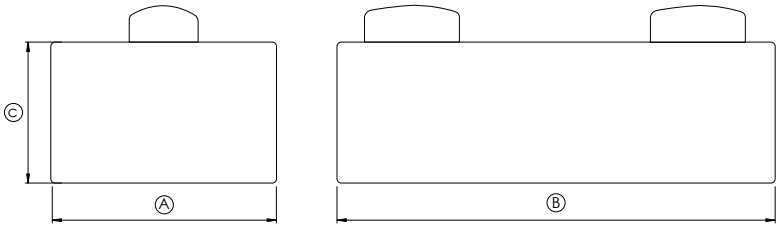

COD	TIPO	A	B	C
550396	**SUMO BLOC 450**	160	450	110
550397	**SUMO BLOCK 600**	160	600	110

CARICHI AMMISSIBILI

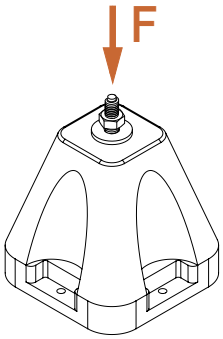

TIPO	F
BABY SUMO	140
BABY SUMO F	140

F = carico concentrato (in Kg)

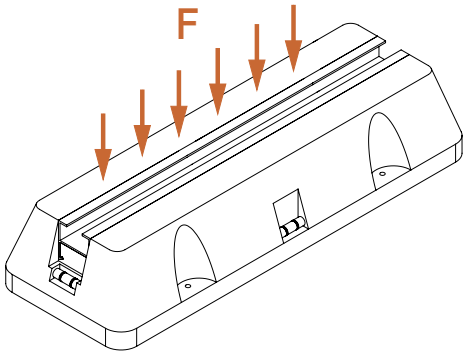

TIPO	F
SUMO 250	160
SUMO 450	260
SUMO 600	470
SUMO 1000	630
SUMO 1200	630

F = carico uniformemente distribuito (in Kg)

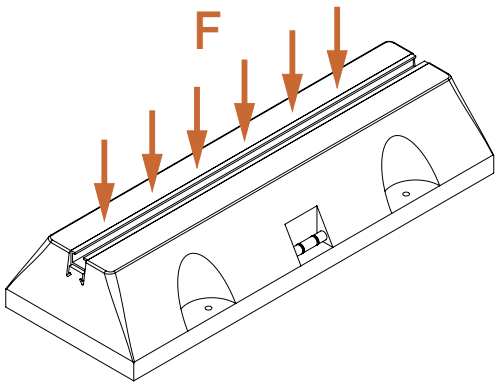

TIPO	F
SUMO LC 450	180
SUMO LC 600	200
SUMO LC 1000	220

F = carico uniformemente distribuito (in Kg)

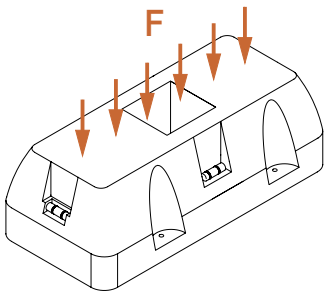

TIPO	F
SUMO 250B	110

F = carico uniformemente distribuito (in Kg)

DATI TECNICI MATERIALI

BASE = Gomma SBR vulcanizzata derivante da pneumatico riciclato
PROFILO = Alluminio AW 6060 - EN 573.3 (composizione chimica) - EN 755.2 (proprietà meccaniche)
VITERIA DI FISSAGGIO = Acciaio 4.8 DIN 933-8.8 zincatura elettrolitica 7-8 µm EN ISO 12329



INDICE
PER CODICE PRODOTTO



INDICE PER CODICE PRODOTTO
INDEX BY PRODUCT CODE

COD.	DESCRIZIONE	PAG.
000120	VALIGETTA - KIT STRIP CON ACCESSORI	157
010000	L - COPPIA MENSOLA PER RADIATORI	10
010001	L BIANCA - COPPIA MENSOLA PER RADIATORI	10
010006	MR-GT6 BIANCA - COPPIA MENSOLA RADIATORI	16
010101	L2 BIANCA - COPPIA MENSOLA PER RADIATORI	10
011000	M - COPPIA MENSOLA PER RADIATORI	10
011001	M BIANCA - COPPIA MENSOLA RADIATORI	10
012000	C - COPPIA MENSOLA PER RADIATORI	10
012001	C - BIANCA COPPIA MENSOLA RADIATORI	10
012101	C2 BIANCA - COPPIA MENSOLA RADIATORI.	11
012201	C3 BIANCA - COPPIA MENSOLA RADIATORI	12
012206	MR-T3 BIANCA - COPPIA MENSOLA RADIATORI	16
012301	C4 BIANCA - COPPIA MENSOLA RADIATORI	12
012306	MR-T4 BIANCA - COPPIA MENSOLA RADIATORI	16
012406	MR-T5 BIANCA - COPPIA MENSOLA RADIATORI	16
013000	A - COPPIA MENSOLA PER RADIATORI	13
013001	A BIANCA - COPPIA MENSOLA RADIATORI	13
013100	A1 - COPPIA MENSOLA PER RADIATORI	13
013101	A1 BIANCA - COPPIA MENSOLA RADIATORI	13
013106	MR-A1 BIANCA - COPPIA MENSOLA RADIATORI	15
015000	AC1 - COPPIA MENSOLA PER RADIATORI	14
015100	AC2 - COPPIA MENSOLA PER RADIATORI	14
016020	G-MAGIC - MENSOLA PER PARETI IN CRTG	17
018000	MP - COPPIA PIEDINI PER RADIATORI PESANTI	20
018001	MP PIU' - COPPIA PIEDINI E SCOCCA	20
018006	MP1 - COPPIA PIEDINI RADIATORI LEGGERI	21
018008	MP2 - COPPIA PIEDINI RADIATORI LEGGERI	22
018011	SCO1 - SCOCCA BIANCA PER MP	23
020201	WB 2 INOX - 2 FISSAGGI VASI/BIDET LATERALI	32
020205	WB 2 TECH INOX - 2 FISS. VASI/BIDET LATERALI	33
020400	WB INOX - KIT 4 FISSAGGI VASI/BIDET	30
020405	WB TECH INOX - KIT 4 FISSAGGI VASI/BIDET	31
020410	WBL INOX - KIT 4 FISSAGGI LUNGHI SANITARI	30
020415	WBL TECH INOX - KIT 4 FISS. LUNGHI SANITARI	31
020502	ROSSA - STAFFA VASI SOSPESI	43
020505	CAP - KIT 2 FISSAGGI STAFFE SANITARI SOSPESI	48
020506	PO - KIT 2 PROLUNGHE OTTONE 1/2"	49
020507	SIN 180-230 - KIT DOPPIO INTERASSE SANITARI	46
020508	SAP - SAGOMA PROTETTIVA VASI/BIDET	50
020509	SIP - STRISCIA PROTETTIVA 5MT	51
020513	AZZURRA - STAFFA BIDET SOSPESI	44
020515	BIANCA - STAFFA VASI E BIDET SOSPESI	42
020520	PSS - COPPIA PIEDI RINFORZO STAFFE SAN.SOSP.	45
020533	SVELTA EVO 180 - STAFFE SANITARI SOSPESI	41
020537	SVELTA EVO - STAFFA SANITARI SOSPESI	41
020550	PRO - 2 PROLUNGHE PER STAFFE SAN. SOSPESI	45
020600	G80 - SUPPORTO CASSETTA-STAFFA WC SOSP.	47
020700	TDW - TELAIO VASO SOSPESO CRTG	54
020701	TDW200 - TELAIO VASO SOSPESO H+200 CRTG	54
020705	TDWP - TELAIO VASO PAVIMENTO CRTG	63
020706	TDWP1 - TELAIO VASO PAV. CRTG SENZA SCARICO	64
020708	TDWH - TELAIO VASO SOSPESO DISABILI CRTG	56
020710	TDB - TELAIO BIDET SOSPESO CRTG	57
020711	TDB 200 - TELAIO BIDET SOSPESO H+200 CRTG	57
020715	TDBP - TELAIO BIDET PAVIM./SOTTOLAV. CRTG	65
020720	TDL - TELAIO LAVABO SOSPESO CRTG	59
020722	TDLC - TELAIO LAVABO A CANALE CRTG	61
020723	TDML - TELAIO MENSOLA PORTA LAVABO CRTG	62
020728	TDLH - TELAIO LAVABO SOSP. DISABILI CRTG	60
020729	TDCS - TELAIO CASSETTA DI SCARICO CRTG	55
020731	TDT - TRAVERSA DI SUPPORTO UNIVERSALE	70
020732	TDIRA - STAFFA A "Z" CRTG	73
020733	TDU - TELAIO SUPP. UNIV. 520X220X20 CRTG	69
020734	TDS - TELAIO SOFFIONE DOCCIA CRTG	68
020735	TDM1 - TELAIO MISCELATORE INTERNO CRTG	66
020736	TDM2 - TELAIO MISCELATORE ESTERNO CRTG	67
020737	TDLA - TELAIO ATTACO LAVATR./LAVASTOV. CRTG	71
020738	TDRA - TELAIO RUBINETTI ARRESTO CRTG	72
020739	TDSRA - STAFFA A "Z" CRTG	73
020740	TDO - TELAIO ORINATOIO CRTG	58
021000	LC - 2 SUPPORTI LAVABI	37
022000	LA - 2 SUPPORTI LAVABI	37
025000	PT - PORTA ETICHETTE C/FASCETTA	164
025010	PTP - PORTA ETICHETTE C/PERNO	165
025050	FAS - FASCETTA PER PT/PTP	165
025100	ETCA - 10 ETICHETTE ANDATA ROSSO	166
025101	ETCR - 10 ETICHETTE RITORNO BLU	166
025102	ETCF - 10 ETICHETTE H2O FREDDA VERDE	166
025103	ETCC - 10 ETICHET. H2O CALDA VERDE ROSSO	166
025104	ETCG - 10 ETICHETTE GAS GIALLO	166
025105	ETCS - 10 ETICHETTE ALTRI FLUIDI NERO	166
025150	ET B - 10 ETICHETTE BIANCHE	166
030200	LR 3 - 2 FISSAGGI LAVABO	35
030205	LR 14 - 2 FISSAGGI LAVABO	36
030300	LR 4 - 2 FISSAGGI LAVABO	35
030400	LR 5 - 2 FISSAGGI LAVABO	35
031900	CP - COPPIA FISSAGGI CASSETTA A MURO	34
032150	BL2 - 2 FISSAGGI BOILER	38
032155	BL14 - 2 FISSAGGI BOILER	40
032200	BLR - 2 FISSAGGI BOILER	39
070000	STF - SUPPORTO TUBI FUMO	135
070100	STF1 - SUPPORTO TUBI FUMO	135
071100	FST - FASCETTA TUBI FUMO	136
072001	BA - BANDELLA - 20X0,8 5 FORI - 20 MT	151
072003	BAS - BANDELLA - 17X0,7 5 FORI - 10 MT	151
072006	BA1 - BANDELLA - 14X0,5 1 FORO - 30 MT	151
072008	BA1S - BANDELLA - 12X0,7 1 FORO - 10 MT	151
072010	SBA - SUPPORTO X BANDELLA BA	154

INDICE PER CODICE PRODOTTO
INDEX BY PRODUCT CODE

COD.	DESCRIZIONE	PAG.
072030	CC18 - CHIODO PER BANDELLA	153
072031	CC22 - CHIODO PER BANDELLA	153
072090	PCC - PUNZONE CON PARAMANO	153
072100	GINASTRO - NASTRO TESSUTO - 20 MT	152
073000	CTF 60 BIANCO - COLLARE TUBO FUMO	134
073005	CTF 60 INOX - COLLARE TUBO FUMO	330
073010	CTF 70 BIANCO - COLLARE TUBO FUMO	134
073015	CTF 70 INOX - COLLARE TUBO FUMO	330
073020	CTF 80 BIANCO - COLLARE TUBO FUMO	134
073022	CTF 80 BRUNO - COLLARE TUBO FUMO	133
073025	CTF 80 INOX - COLLARE TUBO FUMO	330
073030	CTF 100 BIANCO - COLLARE TUBO FUMO	134
073032	CTF 100 BRUNO - COLLARE TUBO FUMO	133
073035	CTF 100 INOX - COLLARE TUBO FUMO	330
073040	CTF 110 BIANCO - COLLARE TUBO FUMO	134
073045	CTF 110 INOX - COLLARE TUBO FUMO	330
073050	CTF 120 BIANCO - COLLARE TUBO FUMO	134
073055	CTF 120 INOX - COLLARE TUBO FUMO	330
073060	CTF 130 BIANCO - COLLARE TUBO FUMO	134
073065	CTF 130 INOX - COLLARE TUBO FUMO	330
073070	CTF 140 BIANCO - COLLARE TUBO FUMO	134
073075	CTF 140 INOX - COLLARE TUBO FUMO	330
073080	CTF 150 BIANCO - COLLARE TUBO FUMO	134
073085	CTF 150 INOX - COLLARE TUBO FUMO	330
073095	CTF 160 INOX - COLLARE TUBO FUMO	331
073105	CTF 180 INOX - COLLARE TUBO FUMO	331
073115	CTF 200 INOX - COLLARE TUBO FUMO	331
074000	STRIP - STRISCIA PREFORATA	155
074010	PIASTRINA - 2 FISSAGGI GOMITI CON FLANGIA	156
074012	ASC - ANGOLARE FISSAGGIO SCARICO STRIP	156
074030	UTS - UTENSILE PER LA PIEGA MANUALE STRIP	157
075510	SUV - STAFFA PER VASI D'ESPANSIONE 3/4"	148
075520	SUV - STAFFA PER VASI D'ESPANSIONE 1"	148
075525	SUV 2 - ST. VASI D'ESP. CON RACC. IN OTTONE	149
075530	SUV 3 - ST. VASI D'ESP. CON VALVOLA BIDIREZ.	150
080003	STO 3/8" - COPPIA COLLARI VITE MART. M8	89
080004	STO TN 3/8" - COPPIA COLLARI VITE MART. M8	90
080103	STO 1/2" - COPPIA COLLARI VITE MART. M8	89
080104	STO TN 1/2" - COPPIA COLLARI VITE MART. M8	90
080203	STO 3/4" - COPPIA COLLARI VITE MART. M8	89
080204	STO TN 3/4" - COPPIA COLLARI VITE MART. M8	90
080303	STO 1" - COPPIA COLLARI VITE MART. M8	89
080304	STO TN 1" - COPPIA COLLARI VITE MART. M8	90
080403	STO 1 1/4" - COPPIA COLLARI VITE MART. M8	89
080404	STO TN 1 1/4" - COPPIA COLLARI VITE MART. M8	90
080503	STO 1 1/2" - COPPIA COLLARI VITE MART. M8	89
080504	STO TN 1 1/2" - COPPIA COLLARI VITE MART. M8	90
080603	STO 2" - COPPIA COLLARI VITE MART. M8	89
080604	STO TN 2" - COPPIA COLLARI VITE MART. M8	90
080703	STO 2 1/2" - COPPIA COLLARI VITE MART. M10	89
080704	STO TN 2 1/2" - COPPIA COLL. VITE MART. M10	90
080803	STO 3" - COPPIA COLLARI VITE MART. M10	89
080804	STO TN 3" - COPPIA COLLARI VITE MART. M10	90
080853	STO 3 1/2" - COPPIA COLLARI VITE MART. M10	89
080903	STO 4" - COPPIA COLLARI VITE MART. M10	89
080904	STO TN 4" - COPPIA COLLARI VITE MART. M10	90
081000	CLIPPO 1/4"- COLLARE GUAINATO	103
081010	CLIPPO 3/8"- COLLARE GUAINATO	103
081015	CLIPPOS 3/8"- COLLARE GUAINATO	104
081020	CLIPPO 1/2"- COLLARE GUAINATO	103
081025	CLIPPOS 1/2" - COLLARE GUAINATO	104
081030	CLIPPO 3/4"- COLLARE GUAINATO	103
081035	CLIPPOS 3/4"- COLLARE GUAINATO	104
081040	CLIPPO 1" - COLLARE GUAINATO	103
081045	CLIPPOS 1" - COLLARE GUAINATO	104
081050	CLIPPO 1 1/4"- COLLARE GUAINATO	103
081055	CLIPPOS 1 1/4"- COLLARE GUAINATO	104
081060	CLIPPO 1 1/2"- COLLARE GUAINATO	103
081065	CLIPPOS 1 1/2"- COLLARE GUAINATO	104
081070	CLIPPO 54 - COLLARE GUAINATO	103
081080	CLIPPO 2" - COLLARE GUAINATO	103
081085	CLIPPOS 2" - COLLARE GUAINATO	104
082000	STO1 3/8" - COPPIA COLLARI	92
082009	STO1G 3/8"- COLLARE GUAINATO	100
082010	STO1 INOX 3/8" - COPPIA COLLARI	322
082019	STO1G INOX 3/8"- COLLARE GUAINATO	326
082100	STO1 1/2"- COPPIA COLLARI	92
082109	STO1G 1/2"- COLLARE GUAINATO	100
082110	STO1 INOX 1/2"- COPPIA COLLARI	322
082119	STO1G INOX 1/2"- COLLARE GUAINATO	326
082200	STO1 3/4"- COPPIA COLLARI	92
082209	STO1G 3/4"- COLLARE GUAINATO	100
082210	STO1 INOX 3/4"- COPPIA COLLARI	322
082219	STO1G INOX 3/4"- COLLARE GUAINATO	326
082300	STO1 1"- COPPIA COLLARI	92
082309	STO1G 1"- COLLARE GUAINATO	100
082310	STO1 INOX 1"- COPPIA COLLARI	322
082319	STO1G INOX 1"- COLLARE GUAINATO	326
082400	STO1 1 1/4"- COPPIA COLLARI	92
082409	STO1G 1 1/4"- COLLARE GUAINATO	100
082410	STO1 INOX 1 1/4"- COPPIA COLLARI	322
082419	STO1G INOX 1 1/4"- COLLARE GUAINATO	326
082500	STO1 1 1/2"- COPPIA COLLARI	92
082509	STO1G 1 1/2"- COLLARE GUAINATO	100
082510	STO1 INOX 1 1/2"- COPPIA COLLARI	322
082519	STO1G INOX 1 1/2"- COLLARE GUAINATO	326
082550	STO1 54 - COPPIA COLLARI	92
082559	STO1G 54"- COLLARE GUAINATO	100

INDICE PER CODICE PRODOTTO
INDEX BY PRODUCT CODE

COD.	DESCRIZIONE	PAG.
082560	STO1 INOX 54 - COPPIA COLLARI	322
082569	STO1G INOX 54 - COLLARE GUAINATO	326
082600	STO1 2" - COPPIA COLLARI	92
082609	STO1G 2" - COLLARE GUAINATO	100
082610	STO1 INOX 2" - COPPIA COLLARI	322
082619	STO1G INOX 2"- COLLARE GUAINATO	326
082700	STO1 2 1/2"- COPPIA COLLARI	92
082709	STO1G 2 1/2"- COLLARE GUAINATO	100
082710	STO1 INOX 2 1/2"- COPPIA COLLARI	322
082719	STO1G INOX 2 1/2"- COLLARE GUAINATO	326
082800	STO1 3"- COPPIA COLLARI	92
082809	STO1G 3"- COLLARE GUAINATO	100
082810	STO1 INOX 3"- COPPIA COLLARI	322
082819	STO1G INOX 3"- COLLARE GUAINATO	326
082850	STO1 3 1/2"- COPPIA COLLARI	92
082859	STO1G 3 1/2"- COLLARE GUAINATO	100
082860	STO1 INOX 3 1/2"- COPPIA COLLARI	322
082869	STO1G INOX 3 1/2"- COLLARE GUAINATO	326
082900	STO1 4"- COPPIA COLLARI	92
082909	STO1G 4"- COLLARE GUAINATO	100
082910	STO1 INOX 4"- COPPIA COLLARI	322
082919	STO1G INOX 4"- COLLARE GUAINATO	326
082930	STO1 5"- COLLARE	92
082931	STO1 INOX 5"- COLLARE INOX	322
082932	STO1 INOX M10 5"- COLLARE INOX	322
082939	STO1G 5"- COLLARE GUAINATO	100
082950	STO1 6"- COLLARE	92
082951	STO1 INOX 6"- COLLARE INOX	322
082952	STO1 INOX M10 6"- COLLARE INOX	322
082959	STO1G 6"- COLLARE GUAINATO	100
082969	STO1G 200 - COLLARE GUAINATO	100
082970	STO1 8"- COLLARE	92
082979	STO1G 8"- COLLARE GUAINATO	100
082990	STO1 10"- COLLARE GUAINATO	92
082999	STO1G 10"- COLLARE GUAINATO	100
083000	CPF 3/8"- COLLARE X PROFILI	94
083100	CPF 1/2"- COLLARE X PROFILI	94
083200	CPF 3/4"- COLLARE X PROFILI	94
083300	CPF 1"- COLLARE X PROFILI	94
083400	CPF 1 1/4"- COLLARE X PROFILI	94
083500	CPF 1 1/2"- COLLARE X PROFILI	94
083600	CPF 2"- COLLARE X PROFILI	94
083700	CPF 2 1/2"- COLLARE X PROFILI	94
083800	CPF 3"- COLLARE X PROFILI	94
083900	CPF 4"- COLLARE X PROFILI	94
083910	CPF3 1/2"- COLLARE X PROFILI	95
083915	CPF3 3/4"- COLLARE X PROFILI	95
083920	CPF3 1"- COLLARE X PROFILI	95
083925	CPF3 1 1/4"- COLLARE X PROFILI	95
083930	CPF3 1 1/2"- COLLARE X PROFILI	95
083935	CPF3 2"- COLLARE X PROFILI	95
083940	CPF3 2 1/2"- COLLARE X PROFILI	95
083945	CPF3 3"- COLLARE X PROFILI	95
083955	CPF3 4"- COLLARE X PROFILI	95
083960	CPF3 5"- COLLARE X PROFILI	95
084012	CX 12"- COLLARE INOX	324
084015	CX 15"- COLLARE INOX	324
084018	CX 18"- COLLARE INOX	324
084022	CX 22"- COLLARE INOX	324
084028	CX 28"- COLLARE INOX	324
084300	CSP 1"- COLLARE SPRINKLER	97
084301	CSPR 1"- COLLARE ANTISISMICO	98
084400	CSP 1 1/4"- COLLARE SPRINKLER	97
084401	CSPR 1 1/4"- COLLARE ANTISISMICO	98
084500	CSP 1 1/2"- COLLARE SPRINKLER	97
084501	CSPR 1 1/2"- COLLARE ANTISISMICO	98
084600	CSP 2"- COLLARE SPRINKLER	97
084601	CSPR 2"- COLLARE ANTISISMICO	98
084700	CSP 2 1/2"- COLLARE SPRINKLER	97
084701	CSPR 2 1/2"- COLLARE ANTISISMICO	98
084800	CSP 3"- COLLARE SPRINKLER	97
084801	CSPR 3"- COLLARE ANTISISMICO	98
084900	CSP 4"- COLLARE SPRINKLER	97
084901	CSPR 4"- COLLARE ANTISISMICO	98
084930	CSP 5"- COLLARE SPRINKLER	97
084931	CSPR 5"- COLLARE ANTISISMICO	98
084950	CSP 6"- COLLARE SPRINKLER	97
084951	CSPR 6"- COLLARE ANTISISMICO	98
084970	CSP 8"- COLLARE SPRINKLER	97
084971	CSPR 8"- COLLARE ANTISISMICO	98
085000	STP 40 - COLLARE TUBI PE	110
085001	STP1 40 - COLLARE TUBI PE	112
085100	STP 50 - COLLARE TUBI PE	110
085101	STP1 50 - COLLARE TUBI PE	112
085200	STP 63 - COLLARE TUBI PE	110
085201	STP1 63 - COLLARE TUBI PE	112
085300	STP 75 - COLLARE TUBI PE	110
085301	STP1 75 - COLLARE TUBI PE	112
085309	STP-G 75 - COLLARE GUAINATO TUBI PE	108
085400	STP 90 - COLLARE TUBI PE	110
085401	STP1 90 - COLLARE TUBI PE	112
085409	STP-G 90 - COLLARE GUAINATO TUBI PE	108
085500	STP 110 - COLLARE TUBI PE	110
085501	STP1 110 - COLLARE TUBI PE	112
085509	STP-G 110 - COLLARE GUAINATO TUBI PE	108
085600	STP 125 - COLLARE TUBI PE	110
085601	STP1 125 - COLLARE TUBI PE	112
085609	STP-G 125 - COLLARE GUAINATO TUBI PE	108

INDICE PER CODICE PRODOTTO
INDEX BY PRODUCT CODE

COD.	DESCRIZIONE	PAG.
085650	STP 140 - COLLARE TUBI PE	110
085651	STP1 140 - COLLARE TUBI PE	112
085700	STP 160 - COLLARE TUBI PE	110
085701	STP1 160 - COLLARE TUBI PE	112
085709	STP-G 160 - COLLARE GUAINATO TUBI PE	108
085801	STP1 200 - COLLARE TUBI PE	113
085802	STP 200 - COLLARE TUBI PE M1/2	111
085821	STP1 220 - COLLARE TUBI PE	113
085851	STP1 250 - COLLARE TUBI PE	113
085852	STP 250 - COLLARE TUBI PE M1/2	111
085901	STP1 315 - COLLARE TUBI PE	113
085902	STP 315 - COLLARE TUBI PE M1/2	111
085951	STP1 400 - COLLARE TUBI PE	113
085952	STP 400 - COLLARE TUBI PE M1/2	111
086000	STO1P 1/4"- COLLARE ISOLATO	105
086010	STO1P 3/8"- COLLARE ISOLATO	105
086020	STO1P 1/2"- COLLARE ISOLATO	105
086030	STO1P 3/4"- COLLARE ISOLATO	105
086040	STO1P 1"- COLLARE ISOLATO	105
086050	STO1P 1 1/4"- COLLARE ISOLATO	105
086060	STO1P 1 1/2"- COLLARE ISOLATO	105
086070	STO1P 2 "- COLLARE ISOLATO	105
086080	STO1P 2 1/2"- COLLARE ISOLATO	105
086090	STO1P 3 "- COLLARE ISOLATO	105
086100	STO1P 4 "- COLLARE ISOLATO	105
086200	STO1GS 3/8"- COLLARE GUAINA SILICONE	101
086210	STO1GS 1/2"- COLLARE GUAINA SILICONE	101
086220	STO1GS 3/4"- COLLARE CON GUIANA SILICONE	101
086230	STO1GS 1"- COLLARE GUAINA SILICONE	101
086240	STO1GS 1 1/4"- COLLARE GUAINA SILICONE	101
086250	STO1GS 1 1/2"- COLLARE GUAINA SILICONE	101
086255	STO1GS 54 - COLLARE CON GUINA SILICONE	101
086260	STO1GS 2"- COLLARE GUAINA SILICONE	101
086270	STO1GS 2 1/2"- COLLARE GUAINA SILICONE	101
086280	STO1GS 3"- COLLARE GUAINA SILICONE	101
086285	STO1GS 3 1/2"- COLLARE GUIANA SILICONE	101
086290	STO1GS 4"- COLLARE GUAINA SILICONE	101
086293	STO1GS 5"- COLLARE GUAINA SILICONE	101
086295	STO1GS 6"- COLLARE GUAINA SILICONE	101
087075	SI 75-78 - COLLARE A CLIP TUBI SCARICO	106
087090	SI 90 - COLLARE A CLIP TUBI SCARICO	106
087110	SI 110 - COLLARE A CLIP TUBI SCARICO	106
087125	SI 125 - COLLARE A CLIP TUBI SCARICO	106
087135	SI 135 - COLLARE A CLIP TUBI SCARICO	106
087160	SI 160 - COLLARE A CLIP TUBI SCARICO	106
088000	COP - COPPELLA IN INOX	119
089000	NP - NASTRO IN PVC	115
089005	NP1 - NASTRO IN PVC	115
089450	PP M10 - PIASTRA FISSAGGIO C/DADO M10	120
089460	PP 1/2 - PIASTRA FISSAGGIO C/DADO 1/2	120
089470	PP1 - PIASTRA FISSAGGIO C/DADO 1/2	120
089480	PP2 - PIASTRA FISSAGGIO C/MANICOTTO 1"	120
089511	PP1 INOX - PIASTRA CON MANICOTTO 1/2"	329
090030	CR 12 - COLLARE RAME	122
090040	CR 14 - COLLARE RAME	122
090060	CR 15/16 - COLLARE RAME	122
090070	CR 18 - COLLARE RAME	122
090090	CR 22 - COLLARE RAME	122
090130	CR 28 - COLLARE RAME	122
090150	CR 35 - COLLARE RAME	122
090160	CR 42 - COLLARE RAME	122
090170	CR 54 - COLLARE RAME	122
090500	FR 14 - COLLARE RAPIDO IN NYLON	128
090510	FR 16 - COLLARE RAPIDO IN NYLON	128
090520	FR 18 - COLLARE RAPIDO IN NYLON	128
090530	FR 20 - COLLARE RAPIDO IN NYLON	128
090540	FR 22 - COLLARE RAPIDO IN NYLON	128
090560	FR 25 - COLLARE RAPIDO IN NYLON	128
090570	FR 28 - COLLARE RAPIDO IN NYLON	128
090610	FRD 16 - COLLARE RAPIDO IN NYLON DOPPIO	129
090620	FRD 18 - COLLARE RAPIDO IN NYLON DOPPIO	129
090630	FRD 20 - COLLARE RAPIDO IN NYLON DOPPIO	129
090640	FRD 22 - COLLARE RAPIDO IN NYLON DOPPIO	129
090660	FRD 25 - COLLARE RAPIDO IN NYLON DOPPIO	129
091030	GICOLLAR 12 - COLLARE RAME AD INCASTRO	123
091040	GICOLLAR 14 - COLLARE RAME AD INCASTRO	123
091060	GICOLLAR 15-16 - COLL. RAME AD INCASTRO	123
091070	GICOLLAR 18 - COLLARE RAME AD INCASTRO	123
091090	GICOLLAR 22 - COLLARE RAME AD INCASTRO	123
091130	GICOLLAR 28 - COLLARE RAME AD INCASTRO	123
091150	GICOLLAR 35 - COLLARE RAME AD INCASTRO	123
092010	G-CLIP 14-18 - COLLARINO MULTIDIAMETRO	130
092020	G-CLIP 25-20 - COLLARINO MULTIDIAMETRO	130
092030	G-CLIP 25-32 - COLLARINO MULTIDIAMETRO	130
092040	G-CLIP 35-42 - COLLARINO MULTIDIAMETRO	130
092090	KIT FISS. G-CLIP	132
092095	G-FAST - ANCORANTE DI FISS. RAPIDO	131
093003	CTR 10/14 - SUPPORTO TUBO RAME	127
093004	CTR 15/20 - SUPPORTO TUBO RAME	127
093005	CTR 21/28 - SUPPORTO TUBO RAME	127
099000	GIPROFIL - PROFILO RAME 25CM CON VITERIA	125
099010	GIDADO - DADO-VITE PER GIPROFIL	125
100100	TOT 6X24 - ANCORANTE OTTONE	203
100110	TOT 8X30 - ANCORANTE OTTONE	203
100120	TOT 10X35 - ANCORANTE OTTONE	203
100130	TOT 12X40 - ANCORANTE OTTONE	203
100250	TCO CE 8X30 - ANCORANTE ACCIAIO	204
100255	TCO CE 10X40 - ANCORANTE ACCIAIO	204

INDICE PER CODICE PRODOTTO
INDEX BY PRODUCT CODE

COD.	DESCRIZIONE	PAG.
100260	TCO CE 12X50 - ANCORANTE ACCIAIO	204
100325	TBF 10/5-50 - ANCORANTE ACCIAIO	213
100330	TBF 10/35-80 - ANCORANTE ACCIAIO	213
102001	6TN - ANCORANTE GIOLLI	184
104001	8TN - ANCORANTE GIOLLI	184
106201	10TN - ANCORANTE	184
108201	12TN - ANCORANTE	184
120010	PTN10 - PUNZONE ANCORANTE CAPPOTTO	202
120012	PTN12 -PUNZONE ANCORANTE CAPPOTTO	202
120050	ISO 8X100 - FISSAGGIO CAPPOTTI 40-65 MM	196
120055	ISO 8X140 - FISSAGGIO CAPPOTTI 80-105MM	196
120100	ISO 10X100 - FISSAGGIO CAPPOTTI 40-65 MM	197
120140	ISO 10X140 - FISSAGGIO CAPPOTTI 80-105MM	197
120180	ISO 10X180 - FISSAGGIO CAPPOTTI 120-145MM	197
120220	ISO 10X220 - FISSAGGIO CAPPOTTI 160-185MM	197
120225	ISOCLIMA - FISS.12X200 CAPPOTTI 80-160MM	198
120310	IP L60 - ANCORANTE ISOLAM. A CAPPOTTO	194
120320	IP L95 - ANCORANTE ISOLAM. A CAPPOTTO	194
120350	IP M8 - FISS. LEGGERO CAPPOTTO	195
122201	ISOMEN - COPPIA MENSOLA PARETI ISOLATE	18
130000	VCLS M6 - VITE PER CLS ATTACCO FEMMINA	207
130001	VCLS M8 - VITE PER CLS ATTACCO FEMMINA	207
130002	VCLS M10 - VITE PER CLS ATTACCO FEMMINA	207
130005	VCLS M8/M10 - VITE CLS ATTACCO FEMMINA	207
130010	VCLS M8 R - VITE CLS CON INNESTO RAPIDO	206
130020	VCLS M10 R - VITE PER CLS INNESTO RAPIDO	206
130051	VTE CLS 8X60 SM - VITE CLS ALTE PRESTAZIONI	208
130053	VTE CLS 10X60 SM - VITE CLS ALTE PRESTAZIONI	208
130055	VTE CLS 10X85 SM - VITE CLS ALTE PRESTAZIONI	208
130057	VTE CLS 10X100 SM - VITE CLS ALTE PRESTAZIONI	208
130111	TLA CE 8/15-80 - ANCORANTE ACCIAIO	210
130114	TLA CE 8/50-115 - ANCORANTE ACCIAIO	210
130121	TLA CE 10/15-90 - ANCORANTE ACCIAIO	210
130124	TLA CE 10/45-120 - ANCORANTE ACCIAIO	210
130131	TLA CE 12/10-90 - ANCORANTE ACCIAIO	210
130134	TLA CE 12/45-140 - ANCORANTE ACCIAIO	210
130162	TLA SM 8X80 - ANCORANTE ANTISISMICO	211
130164	TLA SM 8X95 - ANCORANTE ANTISISMICO	211
130172	TLA SM 10X90 - ANCORANTE ANTISISMICO	211
130174	TLA SM 10X110 - ANCORANTE ANTISISMICO	211
130182	TLA SM 12X105 - ANCORANTE ANTISISMICO	211
130184	TLA SM 12X125 - ANCORANTE ANTISISMICO	211
130280	TOP 8 G - ANCORANTE A GANCIO	215
130290	TOP 10 G - ANCORANTE A GANCIO	215
130310	TOP 8 CE VTE - ANCORANTE IN ACCIAIO	214
130320	TOP 10 CE VTE - ANCORANTE IN ACCIAIO	214
130330	TOP 12 CE VTE - ANCORANTE IN ACCIAIO	214
131210	OC 6 - ANCORINA OCCHIOLOCHIUSO	216
131230	DD 6 - ANCORINA DOPPIO DADO M6	216
131235	AS 8 - ANCORINA A SCATTO PER M8	216
131240	DD8 - ANCORINA C. BARRA M8X100	216
131250	DD10 - ANCORINA C. BARRA M10X120	216
131810	G-TECH 6 TV - ANC. NYLON Ø6 VITE TS 4,5X40	189
131811	G-TECH 6 TV IN BARATTOLO	189
131830	G-TECH 8 TV - ANC. NYLON Ø8 VITE TS 5X50	189
131831	G-TECH 8 TV IN BARATTOLO	189
131835	G-TECH 8 TB - ANC. NYLON Ø8 VITE TE 6X50	190
131850	G-TECH 10 TV - ANC. NYLON Ø10 VITE TS 6X60	189
131855	G-TECH 10 TB - ANC. NYLON Ø10 VITE TE 7X70	190
131875	G-TECH 12 TB - ANC. NYLON Ø12 VITE TE 8X80	190
131900	X-TECH 10X60 - ANCORANTE PER CRTG	199
131901	X-TECH C - ANCORANTE CRTG CON CANCANO	200
134000	6TV - VITE E ANCORANTE GIOLLI	185
134200	6TG - VITE E ANCORANTE GIOLLI	188
134400	6TP - VITE E ANCORANTE GIOLLI	186
138000	8TV - VITE E ANCORANTE GIOLLI	185
138200	8TG - VITE E ANCORANTE GIOLLI	188
138400	8TP - VITE E ANCORANTE GIOLLI	186
138410	8TP INOX - VITE INOX E ANCORANTE GIOLLI	186
138700	8TB - VITE E ANCORANTE GIOLLI	187
142700	10 TB - VITE E ANCORANTE GIOLLI	187
146400	10TF - COPPIA ANCORANTE VITE E DADO	193
146401	10TNF - COPPIA ANCORANTE VITE E DADO	192
146405	10TF INOX - COPPIA ANCORANTE VITE DADO	328
146500	12TF - COPPIA ANCORANTE VITE E DADO	193
146501	12TNF - COPPIA ANCORANTE VITE E DADO	192
146505	12TF INOX - COPPIA ANCORANTE VITE DADO	328
146510	12TF1 - VITE E ANCORANTE	193
146700	12TB - VITE E ANCORANTE GIOLLI	187
155000	FSR 175 - FILO SIGILLA RACCORDI	176
155001	TCH PE165 - ANCOR. CHIMICO 165 ML 2 MIXER	178
155006	TCH PE300 - ANCOR. CHIMICO 300 ML 2 MIXER	178
155025	BF 8X110 - BARRA FILETTATA A 45Ø CL.5.8	182
155030	BF 10X110 - BARRA FILETTATA A 45Ø CL.5.8	182
155034	BF 10X160 - BARRA FILETTATA A 45Ø CL.5.8	182
155040	BF 12X115 - BARRA FILETTATA A 45Ø CL.5.8	182
155065	R 12X80 - ANCORANTE A RETE	183
155067	R 15X85 - ANCORANTE A RETE	183
155069	R 20X85 - ANCORANTE A RETE	183
155075	MIXER TCH PE - MIXER UNIV. PER ANC. CHIMICO	180
155080	PST - PISTOLA PER CARTUCCE MAX.300 ML.	180
155085	S1 TCH - SCOVOLINO GRANDE PULISCI FORO	181
155086	S2 TCH - SCOVOLINO PICCOLO PULISCI FORO	181
155088	PUMP TCH - POMPETTA PULISCI FORO	181
155199	SIL-BC - BECCUCCI CARTUCCE SILICONI	173
155200	SIL-AT - SIG. SILICONICO ACETICO TRASPARENTE	170
155220	SIL-AB - SIG. SILICONICO ACETICO BIANCO	170
155240	SIL-NT - SIG. SILICONICO NEUTRO TRASPARENTE	171

INDICE PER CODICE PRODOTTO
INDEX BY PRODUCT CODE

COD.	DESCRIZIONE	PAG.
155260	SIL-NB - SIG. SILICONICO NEUTRO BIANCO	171
155280	SIL-HT - SIG. SILICONICO ALTE TEMPERATURE	172
155286	G-ATTACK CR - ADESIVO IBRIDO CRISTALLO	174
155291	G-ATTACK BC - ADESIVO IBRIDO BIANCO	175
160006	PF GRIP - PROFILO 30X15X1,5 BARRA 2 MT	220
160010	PF INOX - PROFILO 30X15X1,5 BARRA 2 MT	335
160050	TPF - TAPPO PER PROFILI PF	313
160106	PF1 GRIP - PROFILO 32X20X2,5 BARRA 2 MT	220
160108	PF 7 GRIP - PROFILO 30X30X1,5 - 2MT	220
160110	PF1 INOX - PROFILO 32X20X2,5 - 2MT	335
160150	TPF1 - TAPPO PER PROFILI PF1	313
160158	TPF2-7 - TAPPO PER PROFILI PF2-7	313
160200	PF2 GRIP - PROFILO 32X32X2,5 BARRA 2 MT	221
160302	PF3L 3MT - PROFILO 41X41X2 BARRA 3MT	242
160305	PF3 MT3 - PROFILO 41X41X2,5 BARRA 3MT	242
160306	PF3 MT6 - PROFILO 41X41X2,5 BARRE 6MT	242
160350	TPF 3 - TAPPO PER PROFILI PF3	313
160400	PF4 MT3 - PROFILO 41X21X2 BARRE 3MT	242
160450	TPF 4 - TAPPO PER PROFILI PF4	313
160600	PF6 MT6 - PROFILO 41X61X2,5 BARRA 6MT	243
160800	PF3D MT6 - PROFILO 41X41DX2,5 BARRA 6MT	244
161001	ANG 90 GRIP - ANGOLARE	235
161005	ANG 90 INOX - ANGOLARE	347
161011	ANGP 90 GRIP - ANGOLARE PESANTE	235
161020	ANG2 90 - ANGOLARE PF3	272
161021	ANG3 90 - ANGOLARE PF3	273
161030	ANS 90 - ANGOLARE G-STRUT 2 FORI	264
161033	ANS4 90 - ANGOLARE G-STRUT 4 FORI	264
161035	ANS 90 2D - ANGOLARE G-STRUT 2D	267
161036	ANS 90 2D INOX - ANGOLARE G-STRUT 2D	348
161040	ANS 90 3D SX - ANGOLARE G-STRUT 3D SX	268
161044	ANS 90 3D DX - ANGOLARE G-STRUT 3D DX	268
161048	ANS 90 4D - ANGOLARE G-STRUT 4D	269
161050	ANS T - ANGOLARE G-STRUT A T	263
161052	ANS 135 - ANGOLARE G-STRUT 3 FORI	265
161056	ANS 45 - ANGOLARE G-STRUT BORDATO	266
161058	RA 400 - STAFFA DI RINFORZO L400	251
161060	PN 300 - RINFORZO ANGOL. G-STRUT L300	252
161062	PN 600 - RINFORZO ANGOL. G-STRUT L600	252
161101	ANG 45 GRIP - ANGOLARE	235
161105	ANG 45 INOX - ANGOLARE	347
161111	ANGP 45 GRIP - ANGOLARE PESANTE	235
161121	ANG3 45 - ANGOLARE X PF3	273
161190	ANG R - ANGOLARE DI RINFORZO	277
161200	PA - SUPPORTO	228
161201	PA INOX - MENSOLA	338
161202	PA2 - MENSOLA PF2	228
161205	PAP - SUPPORTO PF3	249
161208	PAP S - BASE G STRUT 6 FORI	248
161209	PAPD S - BASE G STRUT 6 FORI X PF3D	248
161210	PA 3 - SUPPORTO PF3	250
161215	PAB S - BASE G STRUT 2 FORI	247
161216	PAB S INOX - BASE G-STRUT 2 FORI	339
161220	PA 30 GRIP - SUPPORTO PF1	223
161221	PA 30 INOX - SUPPORTO PF1 INOX	340
161225	PA 40 GRIP - MENSOLA PF2	224
161228	PAP 30 - SUPPORTO PF3 L300	246
161229	PAP 40 - SUPPORTO PF3 L400	246
161230	PAP 50 - SUPPORTO PF3 L500	246
161233	PAP 75 - SUPPORTO PF3 L750	246
161235	PAP 100 - SUPPORTO PF3 L1000	246
161255	SAT GRIP - SAETTA PF1	225
161256	SAT BIANCA - SAETTA PF1	226
161265	SAT1 GRIP - SAETTA PF1	225
161266	SAT 1 BIANCA - SAETTA PF1	226
161270	SAT2 GRIP - SAETTA PF2	227
161279	SCL-T 520-800 - STAFFA CLIMA A TETTO	421
161282	SAT1 INOX - SAETTA PF1 INOX	341
161285	SAT INOX - SAETTA PF INOX	341
161287	SAETTA INOX 46 - COPPIA MENSOLA MOBILETTI	423
161288	RODI 465 INOX - MENSOLA REGOL. INOX	424
161289	SAETTA INOX R46 - MENSOLA REGOLABILE	422
161291	SAETTA 46 - COPPIA MENSOLA X MOBILETTI	423
161292	RODI 550 INOX - MENSOLA REGOL. INOX	424
161296	SAETTA R 46 - MENSOLA REGOLABILE	422
161300	TRI - SUPPORTO A SQUADRA	237
161312	RODI 420 - SUPPORTO REGOL. UNITÀ ESTERNE	418
161314	RODI 465 - SUPPORTO REGOL. UNITÀ ESTERNE	418
161316	RODI 550 - SUPPORTO REGOL. UNITÀ ESTERNE	418
161318	RODI 650 - SUPPORTO REGOL. UNITÀ ESTERNE	419
161331	ATENA 420 - SUPPORTO REGOL. UNITÀ ESTERNE	420
161333	ATENA 450 - SUPPORTO REGOL. UNITÀ ESTERNE	420
161337	ATENA 480 - SUPPORTO REGOL. UNITÀ ESTERNE	420
161342	ATENA 540 - SUPPORTO REGOL. UNITÀ ESTERNE	420
161344	ATENA 600 - SUPPORTO REGOL. UNITÀ ESTERNE	420
161350	TRI S - SUPPORTO A SQUADRA G-STRUT	250
161395	BAC 1 - KIT BACINELLA RACCOGLI CONDENSA	425
161396	BAC 2 - KIT BACINELLA RACCOGLI CONDENSA	425
161400	R 1 - RACCORDO 1 FORO PER PF3	274
161410	R 2 - RACCORDO 2 FORI PER PF3	274
161420	R 3 - RACCORDO 3 FORI PER PF3	274
161430	R 4 - RACCORDO 4 FORI PER PF3	274
161450	CON S - PIASTRA CONGIUNZ. PROFILI G-STRUT	270
161490	R 10 - RACCORDO L PER PF3	274
161540	R 15 - RACCORDO T PER PF3	274
161550	PON S - PIASTRA CONGIUNZ. A PONTE G-STRUT	271
161600	RA 2 - RACCORDO ANGOLARE 2 VIE PF3	275
161610	RA 3 S - ANGOLARE SX PER PF3	275

INDICE PER CODICE PRODOTTO
INDEX BY PRODUCT CODE

COD.	DESCRIZIONE	PAG.
161611	RA 3 D - ANGOLARE DX PER PF3	275
161700	RDA - REGOLATORE D'ALTEZZA	300
161710	RDA S - REGOL. D'ALTEZZA INSONORIZZATO	301
161720	ANTI - ANTIVIBRANTE CON INOX	426
161725	ANTI 1 - ANTIVIBRANTE	426
161729	KIT ANTI 2 - KIT ANTIVIBRANTI A PAVIMENTO	427
161730	KIT ANTI 3 - KIT ANTIVIBRANTI 40/40 MM	428
161731	KIT ANTI 4 - KIT ANTIVIBRANTI 30/20 MM	428
161750	SSU - SOSPENSIONE SNODATA UNIVERSALE	297
161751	AGG SM - AGGANCIO ANTISISMICO	280
161752	AST - AGGANCIO ANTISISMICO	282
161753	ANG R SNO - ANGOLARE ANTISISMICO	286
161754	CER SM - CERNIERA ANTISISMICA	288
161755	ANG SM 90° - ANGOLARE ANTISISMICO	284
161756	CON SM - CONNESSIONE ANTISISMICA	290
161757	RIN STO1 - RINFORZO ANTISISMICO	292
161901	JDR 8 GRIP - DADO AD INNESTO RAPIDO M8	229
161902	JDR 10 GRIP - DADO AD INNESTO RAPIDO M10	229
161920	JDM 8X30 GRIP - DADO TRONC. INNESTO RAP.	230
161922	JDM 8X70 GRIP - DADO TRONC. INNESTO RAP.	230
161930	JDM 10X30 GRIP - DADO TRONC. INNESTO RAP.	230
161932	JDM 10X70 GRIP - DADO TRONC. INNESTO RAP.	230
161950	JBR 10 - BULLONE DI CONNESSIONE G-STRUT	254
161951	JBR 10 - INOX BULLONE CONNESSIONE G-STRUT	344
161960	JDA 6 - DADO A ROMBO RAPIDO A FARFALLA	257
161962	JDA 8 - DADO A ROMBO RAPIDO A FARFALLA	257
161963	JDA 8 INOX - DADO A ROMBO RAP. A FARFALLA	346
161965	JDA 10 - DADO A ROMBO RAPIDO A FARFALLA	257
161966	JDA 10 INOX - DADO A ROMBO RAP. A FARFALLA	346
161968	JDA 12 - DADO A ROMBO RAPIDO A FARFALLA	257
161970	JDRP 6 - PIASTRA PER COLLARI G-STRUT	255
161972	JDRP 8 - PIASTRA PER COLLARI G-STRUT	255
161973	JDRP 8 INOX - PIASTRA PER COLLARI G-STRUT	345
161975	JDRP 10 - PIASTRA PER COLLARI G-STRUT	255
161976	JDRP 10 INOX - PIASTRA PER COLLARI G-STRUT	345
161978	JDRP 12 - PIASTRA PER COLLARI G-STRUT	255
161980	JDMP 8X70 - FISSAGGIO COLLARI G-STRUT	256
161985	JDMP 10X70 - FISSAGGIO COLLARI G-STRUT	256
161990	ROS 8 - RONDELLA SAGOMATA ANTIROTAZ.	262
161991	ROS 10 - RONDELLA SAGOMATA ANTIROTAZ.	262
161992	ROS 12 - RONDELLA SAGOMATA ANTIROTAZ.	262
162001	DR 6 GRIP - DADO A ROMBO M6	231
162060	DRP 06 - DADO ROMBO PF3	259
162101	DR 8 GRIP - DADO A ROMBO	231
162110	DR 8 INOX - DADO A ROMBO	342
162120	DRP 08 - DADO ROMBO PF3	259
162201	DR 10 GRIP - DADO A ROMBO	231
162210	DR 10 INOX - DADO A ROMBO	342
162220	DRP 10 - DADO ROMBO PF3	259
162222	BUR BF - BULLONE RINFORZO ANTISISMICO	293
162290	DM 08 - BULLONE T/MARTELLO M8	231
162300	DM 10 - BULLONE T/MARTELLO M10	231
162310	DM 12 - BULLONE T/MARTELLO M12	231
162320	DRP 12 - DADO ROMBO PF3	259
162330	DMP 8 - BULLONE T/MARTELLO M 8	258
162331	DMP 10 - BULLONE T/MARTELLO M 10	258
162332	DMP 12 - BULLONE T/MARTELLO M 12	258
162340	DMPR 8X30 - FISSAGGIO DADO ROP E TR PF3	258
162342	DMPR 8X60 - FISSAGGIO DADO ROP E TR PF3	258
162350	DMPR 10X30 - FISSAGGIO DADO ROP E TR PF3	258
162352	DMPR 10X60 - FISSAGGIO DADO ROP E TR PF3	258
162400	CON - CONGIUNZIONE PF/PF1	238
162500	D 6 - DADO ESAGONALE M6	234
162510	D 6 INOX - DADO ESAGONALE M6	353
162600	D 8 - DADO ESAGONALE M8	234
162610	D 8 INOX - DADO ESAGONALE M8	353
162700	D 10 - DADO ESAGONALE M10	234
162710	D 10 INOX - DADO ESAGONALE M10	353
162750	D 12 - DADO ESAGONALE M12	234
162751	D 12 INOX - DADO ESAGONALE M12	353
162800	D 14 - DADO ESAGONALE M14	234
162801	D 16 - DADO ESAGONALE M16	234
162802	D 18 - DADO ESAGONALE M18	234
162803	D 20 - DADO ESAGONALE M20	234
163200	TR 6 - TRONCHETTO FILETTATO M6X32	233
163201	TR 6 INOX - TRONCHETTO FILETTATO M6X32	353
163210	AN 6 - MANICOTTO	161
163211	AN 6 INOX - MANICOTTO M6X25	332
163250	ANR - CONNESSIONE M6-8-10	161
163300	TR 8 - TRONCHETTO FILETTATO M8X32	233
163301	TR 8 INOX - TRONCHETTO FILETTATO M8X32	353
163305	TR 8X70 - TRONCHETTO FILETTATO M8X70	233
163310	AN 8 - MANICOTTO	161
163311	AN 8 INOX - MANICOTTO M8X25	332
163320	SNO 8 - ATTACCO A SNODO M 8	312
163500	TR 10 - TRONCHETTO FILETTATO M10X32	233
163501	TR10 INOX - TRONCHETTO FILETTATO M10X32	353
163505	TR 10X70 - TRONCHETTO FILETTATO M10X70	233
163510	AN 10 - MANICOTTO	161
163511	AN 10 INOX - MANICOTTO M10X30	332
163520	SNO 10 - ATTACCO A SNODO M10	312
163605	TR 12X115 - TRONCHETTO FILETTATO M12X115	233
163610	AN 12 - MANICOTTO	161
163611	AN 12 INOX - MANICOTTO M12X35	332
164000	RO 6 GRIP - RONDELLA LARGA	233
164010	RO 6 INOX - RONDELLA LARGA	352
164101	ROP 8 - RONDELLA PESANTE LARGA	260
164102	RO 8 GRIP - RONDELLA LARGA 30X8X2,5	233

INDICE PER CODICE PRODOTTO
INDEX BY PRODUCT CODE

COD.	DESCRIZIONE	PAG.
164110	RO 8 INOX - RONDELLA LARGA	352
164200	RO 10 GRIP - RONDELLA LARGA	233
164201	ROP 10 - RONDELLA PESANTE LARGA	260
164210	RO10 INOX - RONDELLA LARGA	352
164250	RO 12 GRIP - RONDELLA LARGA	233
164251	RO12 INOX - RONDELLA LARGA 36X13X3	352
164270	RO 14 - RONDELLA LARGA	260
164271	RO 16 - RONDELLA LARGA	260
164272	RO 18 - RONDELLA LARGA	260
164273	RO 20 - RONDELLA LARGA	260
164500	BU 8 - BULLONE TE M8X14 FLANGIATO	234
164503	BU 8X20 - BULLONE TE M8X20 FLANGIATO	234
164505	BU 8 INOX - BULLONE TE M8X16	352
164511	BU 10 - BULLONE TE M10X16 FLANGIATO	234
164513	BU 10X25 - BULLONE TE M10X25 FLANGIATO	234
164520	BU 12 - BULLONE TE 25X12	259
164690	VLM 6 - VITE LEGNO METALLO 6X90	191
164700	VLM 8 - VITE LEGNO METALLO 8X90	191
164701	VLM 8X140 - VITE LEGNO METALLO 8X140	191
164702	VLM 8X200 - VITE LEGNO METALLO 8X200	191
164706	VLM 8X200 INOX - VITE LEGNO METALLO 8X200	328
164710	VLM 10 - VITE LEGNO METALLO 10X100	191
164711	VLM 10X140 - VITE LEGNO METALLO 10X140	191
164712	VLM 10X180 - VITE LEGNO METALLO 10X180	191
164713	VLM 10X220 - VITE LEGNO METALLO 10X220	191
164716	VLM 10X165 INOX - VITE LEGNO METALLO	328
164720	VLCR6 - VITE LUNGA PER COLLARE CR	126
164725	VGR1 - VITE M6X51 ANCORANTE X COLL. RAME	126
164727	VGR2 - VITE M6X61 ANCORANTE X COLL. RAME	126
165000	SC - SLITTA SCORREVOLE	303
165005	SCB - SLITTA SCORREVOLE BASE PROFILO	302
165010	SPF - SCARPA SCORREVOLE	310
165501	MOR 8 - MORSETTO ANCORAGGIO	298
165502	MOR 10 - MORSETTO ANCORAGGIO	298
165503	MOR 12 - MORSETTO ANCORAGGIO	298
165520	MOR PF3 - MORSETTO DI ANCORAGGIO	296
165550	MOR2 - MORSETTO DI ANCORAGGIO	299
165700	RV 1 - RULLO CONCAVO D.50/100	306
165701	RV 2 - RULLO CONCAVO D.100/180	306
165702	RV 3 - RULLO CONCAVO D.150/250	306
165703	RV 4 - RULLO CONCAVO D.200/350	306
165720	RP 1 - RULLO PIANO D 0/160	304
165721	RP 2 - RULLO PIANO D50/160	304
165730	RR 1 - RULLO RINFORZATO D50/150	305
165731	RR 2 - RULLO RINFORZATO D100/300	305
165732	RR 3 - RULLO RINFORZATO D200/500	305
165750	RS 1 - SUPPORTO A RULLO MAX 600KG	307
165751	RS 2 - SUPPORTO A RULLO MAX 1000KG	307
165752	RS 3 - SUPPORTO A RULLO MAX 1500KG	307
165753	RS 4 - SUPPORTO A RULLO MAX 2500KG	307
165760	SE 1 - SELLA PER RULLI RS 1	308
165761	SE 2 - SELLA PER RULLI RS 2	308
165762	SE 3 - SELLA PER RULLI RS 3	308
165763	SE 4 - SELLA PER RULLI RS 4	308
166000	PG 4 - PROFILO ANTIVIBRAZIONI	116
166001	PG 4 S - PROFILO IN SILICONE	117
166040	PG 6 - PROFILO ANTIVIBRAZIONI	116
166050	PG 7 - PROFILO ANTIVIBRAZIONI STP	116
166051	PG 7 S - PROFILO IN SILICONE	117
166200	PG 8 - PROFILO ANTIVIBRAZIONI	116
166500	PFG - PROFILO ANTIVIBRAZIONI	311
166900	DIS - DISTANZIATORE PER PIPE CLAMPE	114
167000	CAV 3/8"- CAVALLOTTO	96
167010	CAV INOX 3/8" - CAVALLOTTO	325
167200	CAV 1/2" - CAVALLOTTO	96
167210	CAV INOX 1/2" - CAVALLOTTO	325
167400	CAV 3/4" - CAVALLOTTO	96
167410	CAV INOX 3/4" - CAVALLOTTO	325
167600	CAV 1" - CAVALLOTTO	96
167610	CAV INOX 1" - CAVALLOTTO	325
167800	CAV 1 1/4" - CAVALLOTTO	96
167810	CAV INOX 1 1/4"- CAVALLOTTO	325
168000	CAV 1 1/2" - CAVALLOTTO	96
168010	CAV INOX 1 1/2"- CAVALLOTTO	325
168200	CAV 2" - CAVALLOTTO	96
168210	CAV INOX 2" - CAVALLOTTO	325
168400	CAV 2 1/2" - CAVALLOTTO	96
168410	CAV INOX 2 1/2"- CAVALLOTTO	325
168600	CAV 3" - CAVALLOTTO	96
168610	CAV INOX 3" - CAVALLOTTO	325
168800	CAV 3 1/2" - CAVALLOTTO	96
168810	CAV INOX 3 1/2" - CAVALLOTTO	325
169000	CAV 4" - CAVALLOTTO	96
169010	CAV INOX 4" - CAVALLOTTO	325
169100	CAV 5" - CAVALLOTTO	96
169200	CAV 6" - CAVALLOTTO	96
169300	CAV 8" - CAVALLOTTO	96
180005	FLIP 3/8" - 14-18 COLL. RAP. VITE M8X90	76
180010	FLIP 1/2" - 20-24 COLL. RAP. VITE M8X90	76
180015	FLIP 3/4"- 25-30 COLL. RAP. VITE M8X90	76
180020	FLIP 1"- 32-36 COLL. RAP. VITE M8X90	76
180025	FLIP 1 1/4" - 38-44 COLL. RAP. VITE M8X90	76
180030	FLIP 1 1/2" - 44-50 COLL. RAP. VITE M8X90	76
180035	FLIP 2" - 56-63 COLL. RAP. VITE M8X90	76
180040	FLIP 2 1/2" - 74-80 COLL. RAP. VITE M8X90	76
180045	FLIP 3" - 84-90 COLL. RAP. VITE M8X90	76
180105	FLIP1 3/8" - 14-18 COLL. RAP.	77
180110	FLIP1 1/2" - 20-24 COLL. RAP.	77

INDICE PER CODICE PRODOTTO
INDEX BY PRODUCT CODE

COD.	DESCRIZIONE	PAG.
180115	FLIP1 3/4" - 25-30 COLL. RAP.	77
180120	FLIP1 1" - 32-36 COLL. RAP.	77
180125	FLIP1 1 1/4"- 38-44 COLL. RAP.	77
180130	FLIP1 1 1/2" - 44-50 COLL. RAP.	77
180135	FLIP1 2"- 56-63 COLL. RAP.	77
180140	FLIP1 2 1/2"- 74-80 COLL. RAP.	77
180145	FLIP1 3"- 84-90 COLL. RAP.	77
180205	FLIP1G 3/8"- 14-18 COLL. RAP. GIALLO	78
180210	FLIP1G 1/2"- 20-24 COLL. RAP. GIALLO	78
180215	FLIP1G 3/4"- 25-30 COLL. RAP. GIALLO	78
180220	FLIP1G 1"- 32-36 COLL. RAP. GIALLO	78
180225	FLIP1G 1 1/4"- 38-44 COLL. RAP. GIALLO	78
180230	FLIP1G 1 1/2"- 44-50 COLL. RAP. GIALLO	78
180235	FLIP1G 2"- 56-63 COLL. RAP. GIALLO	78
180305	FLIP1M 3/8"- 14-18 COLL. RAP. MARRONE	78
180310	FLIP1M 1/2"- 20-24 COLL. RAP. MARRONE	78
180315	FLIP1M 3/4"- 25-30 COLL. RAP. MARRONE	78
180320	FLIP1M 1"- 32-36 COLL. RAP. MARRONE	78
180325	FLIP1M 1 1/4"- 38-44 COLL. RAP. MARRONE	78
180330	FLIP1M 1 1/2"- 44-50 COLL. RAP. MARRONE	78
180335	FLIP1M 2"- 56-63 COLL. RAP. MARRONE	78
180340	FLIP1M 2 1/2"- 74-80 COLL. RAP. MARRONE	78
180405	FLIP R 3/8"- 14-18 COLL. RAP. RIB.	80
180410	FLIP R 1/2"- 20-24 COLL. RAP. RIB.	80
180415	FLIP R 3/4"- 25-30 COLL. RAP. RIB.	80
180420	FLIP R 1"- 32-36 COLL. RAP. RIB.	80
180425	FLIP R 1 1/4"- 38-44 COLL. RAP. RIB.	80
180430	FLIP R 1 1/2"- 44-50 COLL. RAP. RIB.	80
180435	FLIP R 2"- 56-63 COLL. RAP. RIB.	80
180440	FLIP R 2 1/2"- 74-80 COLL. RAP. RIB.	80
180445	FLIP R 3"- 84-90 COLL. RAP. RIB.	80
180505	FLIP RG 3/8"- 14-18 COLL. RAP. RIB. GIALLO	81
180510	FLIP RG 1/2"- 20-24 COLL. RAP. RIB. GIALLO	81
180515	FLIP RG 3/4"- 25-30 COLL. RAP. RIB. GIALLO	81
180520	FLIP RG 1"- 32-36 COLL. RAP. RIB. GIALLO	81
180525	FLIP RG 1 1/4"- 38-44 COLL. RAP. RIB. GIALLO	81
180530	FLIP RG 1 1/2"- 44-50 COLL. RAP. RIB. GIALLO	81
180535	FLIP RG 2"- 56-63 COLL. RAP. RIB. GIALLO	81
180605	FLIP RM 3/8"- 14-18 COLL. RAP. RIB. MARRONE	81
180610	FLIP RM 1/2"- 20-24 COLL. RAP. RIB. MARRONE	81
180615	FLIP RM 3/4"- 25-30 COLL. RAP. RIB. MARRONE	81
180620	FLIP RM 1"- 32-36 COLL. RAP. RIB. MARRONE	81
180625	FLIP RM 1 1/4"- 38-44 COLL. RAP. RIB. MARR.	81
180630	FLIP RM 1 1/2"- 44-50 COLL. RAP. RIB. MARR.	81
180635	FLIP RM 2"- 56-63 COLL. RAP. RIB. MARRONE	81
180640	FLIP RM 2 1/2"- 74-80 COLL. RAP. RIB. MARR.	81
180705	FLIP RW 3/8"- 14-18 COLL. RAP. RIB. VITE 6X70	79
180710	FLIP RW 1/2"- 20-24 COLL. RAP. RIB. VITE 6X70	79
180715	FLIP RW 3/4"- 25-30 COLL. RAP. RIB. VITE 6X70	79
180720	FLIP RW 1"- 32-36 COLL. RAP. RIB. VITE 6X70	79
180725	FLIP RW 1 1/4"- 38-44 COL. RAP. RIB. VITE6X70	79
180730	FLIP RW 1 1/2"- 44-50 COL. RAP. RIB. VITE6X70	79
180735	FLIP RW 2"- 56-63 COLL. RAP. RIB. VITE 6X70	79
180740	FLIP RW 2 1/2"- 74-80 COL. RAP. RIB. VITE6X70	79
180745	FLIP RW 3"- 84-90 COLL. RAP. RIB. VITE 6X70	79
180845	FLIP SI 90 - 84-90 COLL. SUPER ISOFONICO	82
180850	FLIP SI 110 - 110-125 SUPER ISOFONICO	82
180855	FLIP SI 125 - 125-135 SUPER ISOFONICO	82
180945	FLIP SIM 90- 84-90 SUPER ISOF. MARRONE	82
180950	FLIP SIM 110 - 100-110 SUPER ISOF. MARRONE	82
180955	FLIP SIM 125 - 125-135 SUPER ISOF. MARRONE	82
181050	FX 8 - FLANGIA PORTACOLLARE ATTACCO M 8	85
181055	FX10 - FLANGIA PORTACOLLARE ATTACCO M10	85
181060	BLOC - KIT AUTOBLOCCANTE FLIPR	86
181070	TNY 10 - TASSELLO 10 VITE 6X70 PER FLIPR	87
181100	AFLIP - UTENSILE APERTURA FLIP	88
230000	GST - ALBERO PROF. PER SEGA A TAZZA	25
230010	ST 35 - SEGA A TAZZA 35MM	25
260010	DIMA PER ATTACCHI RADIATORI	26
260015	DIMA 140 PER ATTACCHI RADIATORI	26
260016	DIMA 260 PER ATTACCHI RADIATORI	26
260030	KIT DIMA ATTACCHI RADIATORI	27
261000	CBF - CHIAVE PER BARRE FILETTATE	160
261210	PE 8 - PUNZONE ESPANSIONE PER TCO	205
261220	PE 10 - PUNZONE ESPANSIONE PER TCO	205
261230	PE 12 - PUNZONE ESPANSIONE PER TCO	205
262600	AD/8 - ADATTATORE	121
262601	A 8-1/2" - MANICOTTI	121
262700	AD/10 - ADATTATORE	121
262701	A 10-1/2" - MANICOTTI	121
262800	AD/12 - ADATTATORE	121
262900	A 8-12 - MANICOTTI	121
262901	A 8-10 - MANICOTTI	121
262902	A 10-8 - MANICOTTI M10/M M8/F	121
264900	BF/6 - BARRA FILETTATA M6X1000	158
264910	BF/6 INOX - BARRA FILETTATA M6X1000	332
265000	BF/8 - BARRA FILETTATA M8X1000	158
265002	BF2/8 - BARRA FILETTATA M8X2000	158
265010	BF/8 INOX - BARRA FILETTATA M8X1000	332
265100	BF/10 - BARRA FILETTATA M10X1000	158
265102	BF2/10 - BARRA FILETTATA M10X2000	158
265110	BF/10 INOX - BARRA FILETTATA M10X1000	332
265200	BF/12 - BARRA FILETTATA M12X1000	158
265210	BF/12 INOX" - BARRA FILETTATA M12X1000	332
265300	BF/14 - BARRA FILETTATA M14X1000	158
265400	BF/16 - BARRA FILETTATA M16X1000	158
265500	BF/18 - BARRA FILETTATA M18X1000	158
265600	BF/20 - BARRA FILETTATA M20X1000	158

INDICE PER CODICE PRODOTTO
INDEX BY PRODUCT CODE

COD.	DESCRIZIONE	PAG.
266000	BFT 1/2" - TUBO FILETTATO 1/2"X1000	159
269000	RAN 10 A - RONDELLA RICAMBIO Ø10	24
269001	RAN 12 G - RONDELLA RICAMBIO Ø12	24
269002	RAN 15 G - RONDELLA RICAMBIO Ø15	24
270200	CAT 2 - CATENA GENOVESE	162
270300	CAT 3 - CATENA GENOVESE	162
270301	CAT 3 INOX - CATENA GENOVESE	333
271050	GA 5 - GANCIO S	163
271051	GA 5 INOX - GANCIO S	333
272001	GRI 6 INOX - GRILLO DRITTO	334
272060	TEN 6 - TENDITORE A DUE GANCI	163
300110	TOT8s - VALVA ANCORANTI OTTONE M8 15PZ	203
300120	TOT10s - VALVA ANCORANTI OTTONE M10 10PZ	203
302001	6TNs - VALVA ANCORANTII GIOLLI 30PZ	184
304001	8TNs - VALVA ANCORANTI GIOLLI 20PZ	184
306201	10TNs - VALVA ANCORANTI GIOLLI 10PZ	184
308201	12TNs - VALVA ANCORANTI GIOLLI 6PZ	184
332000	5TVs - VALVA GIOLLI VITI TS 25PZ	185
334000	6TVs - VALVA GIOLLI VITI TS 20PZ	185
334400	6TPs - VALVA GIOLLI VITI TC 20PZ	186
338000	8TVs - VALVA GIOLLI VITI TS 13PZ	185
338200	8TGs - VALVA GIOLLI GANCIO 10PZ	188
338400	8TPs - VALVA GIOLLI VITI TC 13PZ	186
338410	8TPXs - VALVA GIOLLI VITI INOX TC 13PZ	186
338700	8TBs - VALVA GIOLLI VITI TE 10PZ	187
338710	8TBXs - VALVA GIOLLI VITI INOX TE 8PZ	187
342700	10TBs - VALVA GIOLLI VITI TE 4PZ	187
346700	12TBs - VALVA GIOLLI VITI TE 2PZ	187
520001	CLIMABOX - SCATOLA PRED. INCASSO	374
520002	CLIMABOX STOP - SCAT. PRED. INC. CON FREESTOP	375
520004	UNIVERSAL - SCATOLA PRED. INC. REVERSIBILE	376
520005	SLIM - SCATOLA PRED. INCASSO PER CRTG	377
520008	IDROBOX - SCATOLA PRED. INC. IDRONICA	378
520009	IDROBOX STOP - SCAT. PRED. INC. IDRON. CON FS	379
540001	TC WHITE 18 - TUBO CORRUG. BIANCO Ø16-18	382
540002	TC WHITE 20 - TUBO CORRUG. BIANCO Ø17-20	382
540010	TC BLUE 18 - TUBO CORRUG. BLU Ø16-18	383
540011	TC BLUE 20 - TUBO CORRUG. BLU Ø17-20	383
540015	TC RED 18 - TUBO CORRUG. ROSSO Ø16-18	384
540016	TC RED 20 - TUBO CORRUG. ROSSO Ø17-20	384
540051	RAD 16 - RACCORDO ADATTATORE PER TC	385
540052	RAD 18 - RACCORDO ADATTATORE PER TC	385
540053	RAD 20 - RACCORDO ADATTATORE PER TC	385
540054	RAD 25 - RACCORDO ADATTATORE PER TC	385
540055	RAD 32 - RACCORDO ADATTATORE PER TC	385
540061	R3V 18 - RACCORDO A 3 VIE CENTRALE PER TC	386
540062	R3V 20 - RACCORDO A 3 VIE CENTRALE PER TC	386
540063	R3V 24 - RACCORDO A 3 VIE CENTRALE PER TC	386
540064	R3VL 20 - RACCORDO A 3 VIE LATERALE PER TC	387

COD.	DESCRIZIONE	PAG.
540071	RI 24-20 - RIDUZIONE FM PER TC	388
540072	RI 20-25 - RIDUZIONE FM PER TC	388
540073	RI 20-32 - RIDUZIONE FM PER TC	388
540081	MR 24 - MANICOTTO DI RIPARAZIONE PER TC	389
540082	MG FR - MANICOTTO GIUNZ. FF PER TC-TR	390
540083	MG FF - MANICOTTO GIUNZ. FF PER TC-TR	390
540101	T-FLEX 16 - TUBO SPIRALATO Ø16 MM	394
540103	T-FLEX 20 - TUBO SPIRALATO Ø20 MM	394
540111	R3V C16 - RACCORDO A 3 VIE CENTRALE PER TS	395
540112	R3V C20 - RACCORDO A 3 VIE CENTRALE PER TS	395
540116	MGM 16 - MANICOTTO GIUNZ. MASCHIO PER TS	396
540117	MGM 20 - MANICOTTO GIUNZ. MASCHIO PER TS	396
540123	RT 16 - RACCORDO A T PER TS	397
540125	RT 20 - RACCORDO A T PER TS	397
540130	R3V U - RACCORDO A 3 VIE UNIVERSALE	398
540141	RTG 1 - RACCORDO TUBO-GUAINA	399
540142	RTG 2 - RACCORDO TUBO-GUAINA	399
540145	RTG 3 - RACCORDO TUBO-GUAINA	399
540201	TR 20 - TUBO RIGIDO Ø20MM	402
540202	TR 25 - TUBO RIGIDO Ø25MM	402
540211	C45 20 - CURVA A 45° PER TR Ø20MM	403
540212	C45 25 - CURVA A 45° PER TR Ø25MM	403
540215	C90 20 - CURVA A 90° PER TR Ø20MM	404
540216	C90 25 - CURVA A 90° PER TR Ø25MM	404
540218	MFF 20 - MANICOTTO CONGIUNZIONE PER TR	405
540219	MFF 25 - MANICOTTO CONGIUNZIONE PER TR	405
540221	RT1 20 - RACCORDO A T PER TR	406
540222	RT1 25 - RACCORDO A T PER TR	406
540224	RP 20 - RACCORDO PER PREDISPOSIZIONE	407
540225	RP 25 - RACCORDO PER PREDISPOSIZIONE	407
540231	RMF 1 - RIDUZIONE MF PER TR	408
540232	RMF 2 - RIDUZIONE MF PER TR	408
540251	CLIP 20 - COLLARE A CLIP Ø20MM PER TR	412
540252	CLIP 25 - COLLARE A CLIP Ø25MM PER TR	412
540253	CLIP 32 - COLLARE A CLIP Ø32MM PER TR	412
540261	G-FIX 16-32 - BASE CON FASCETTA PER TUBI	413
540262	G-FIX 40-63 - BASE CON FASCETTA PER TUBI	413
540901	SIFR - SIFONE AD INCASSO CON RUBINETTO	415
540911	SIF 1 - SIFONE AD INCASSO	414
550021	BP2 80 - BASI A PAVIMENTO ASTUCCIATE 350X80	432
550022	BP1 80 - BASI A PAVIMENTO ASTUCCIATE 450X80	432
550031	BP2 100 - BASI A PAVIM. ASTUCCIATE 350X100	432
550032	BP1 100 - BASI A PAVIM. ASTUCCIATE 450X100	432
550048	T-BP1 80 - TAPPO PER BASI ASTUCC. BP1-BP2	433
550049	T-BP1 100 - TAPPO PER BASI ASTUCC. BP1-BP2	433
550050	KAMEL 420 - BASI A PAVIMENTO IN PP	434
550051	KAMEL 520 - BASI A PAVIMENTO IN PP	434
550101	PDN W - PIEDINO A PAVIMENTO IN PP AVORIO	435
550102	PDN B - PIEDINO A PAVIMENTO IN PP NERO	435

INDICE PER CODICE PRODOTTO
INDEX BY PRODUCT CODE

COD.	DESCRIZIONE	PAG.
550105	KONG W - PIEDINO A PAVIM. Ø100MM AVORIO	436
550106	KONG B - PIEDINO A PAVIM. Ø100MM NERO	436
550111	KONG WR - PIEDE A PAV. REG. Ø100MM AVORIO	437
550112	KONG BR - PIEDE A PAV. REG. Ø100MM NERO	437
550131	BIG KONG W - SUPP. A PAV. REG. Ø300MM AVORIO	438
550132	BIG KONG B - SUPP. A PAV. REG. Ø300MM NERO	438
550135	RHINO - PIEDE DI SUPPORTO PROFILI 41X41MM	439
550201	BABY SUMO - BASE A PAVIM. ANTIVIBR. 100MM	444
550202	BABY SUMO F- BASE A PAVIM. ANTIVIBR. 100MM	444
550232	SUMO LC 450 - BASE A PAVIM. ANTIV. PROF. 21MM	446
550233	SUMO LC 600 - BASE A PAVIM. ANTIV. PROF. 21MM	446
550234	SUMO LC 1000 - BASE A PAVIM. ANTIV. PROF. 21MM	446
550361	SUMO 250 - BASE A PAVIM. ANTIV. PROF. 41MM	445
550362	SUMO 450 - BASE A PAVIM. ANTIV. PROF. 41MM	445
550363	SUMO 600 - BASE A PAVIM. ANTIV. PROF. 41MM	445
550364	SUMO 1000 - BASE A PAVIM. ANTIV. PROF. 41MM	445
550365	SUMO 1200 - BASE A PAVIM. ANTIV. PROF. 41MM	445
550391	SUMO 250B - BASE A PAVIM. X INNESTO PROFILO	447
550396	SUMO BLOCK 450 - RIALZO X SUMO	448
550397	SUMO BLOCK 600 - RIALZO X SUMO	448
550401	IRONHIDE 120 - KIT SUPPORTO CON BACINELLA	440
550402	IRONHIDE 240 - KIT SUPPORTO CON BACINELLA	440
550403	IRONHIDE 240 ICE - KIT BACINELLA CON RESISTENZA	441
580001	TP1 - TELAIO PROTETTIVO UNITÀ ESTERNE	429
580002	TP2 - TELAIO PROTETTIVO UNITÀ ESTERNE	429
700010	KIT 1 INOX - SOLARE VERTICALE BORDO	356
700015	KIT 2 INOX - SOLARE VERTICALE CON VITE	357
700030	KIT 3 ALLUMINIO - SOLARE VERTICALE BORDO	358
700035	KIT 4 ALLUMINIO - SOLARE VERTICALE VITE	359
700209	PF3S INOX MT1,5 - PROFILO 41X41X2	336
700210	PF3S INOX MT3 - PROFILO 41X41X2	336
700239	PF3S ALL. MT1,5 - PROFILO 41X41 ALLUMINIO	360
700240	PF3S ALL. MT3 - PROFILO 41X41 ALLUMINIO	360
700241	PF3S ALL. MT6 - PROFILO 41X41 ALLUMINIO	360
700255	CON/S INOX - CONGIUNZIONE PESANTE	349
700257	CON/AS - COPPIA CONGIUNZIONI ALLUMINIO	362
700260	ANG2 90/S INOX - ANGOLARE PROFILI PESANTI	347
700263	ANG2 45/S INOX - ANGOLARE PROFILI PESANTI	347
700266	ANG2 60/S INOX - ANGOLARE PROFILI PESANTI	347
700275	ANG 180/S INOX - CONNESIONE REGOLABILE	351
700280	SSU INOX - SOSPENSIONE SNODATA	350
700310	DRP 8 INOX - DADO A ROMBO PER PF3	342
700320	DRP 10 INOX - DADO A ROMBO PER PF3	342
700345	DMP 10X25 INOX - BULL. MARTELLO PER PF3	343
700362	BRU 8X30 INOX - VITE CILINDRICA ESAGONO	363
700367	BRU 10X30 INOX - VITE CILINDRICA ESAGONO	363
700370	BU 8X20 INOX - VITE TESTA ESAGONALE	352
700376	BU 10X25 INOX - VITE TESTA ESAGONALE	352
700385	BUL 8X60 INOX - VITE TESTA ESAG. LEGNO	363
700500	MAN INOX - MANINA FISSAGGIO LATERALE	364
700520	STAFF 1 - 2 STAFFE PER PANNELLI	365
700525	STAFF 2 - 2 STAFFE PER BLOCCAGGIO PANNELLI	366
700610	PRT 5 INOX - PIASTRA REGOLABILE PER TEGOLE	367
700612	PRT 8 INOX - PIASTRA REGOLABILE PER TEGOLE	367
700620	PT 4 INOX - PIASTRA TETTO TEGOLE PIANE	369
700630	PRT 6 INOX - PIASTRA REGOLABILE PER COPPI	368
700652	VDF M10X250 INOX - VITE DOPPIO FIL. EPDM	370
700657	VDF M12X300 INOX - VITE DOPPIO FIL. EPDM	370
700660	PIV INOX - PIASTRA DI CONNESSIONE VITONI	369
700665	RAN EPDM - GUARNIZIONE	371

INDICE PER CODICE PRODOTTO
INDEX BY PRODUCT CODE

GIA S.r.l.
28069 TRECATE (NO) Italy - Via Sac. A. Cremona,12
Tel. +39/0321.777142 r.a. - Fax +39/0321.770337 - info@gia.it

C.F. e P.IVA 07245050963 - Numero REA NO-229867
Reg. Imprese: NO07245050963 - Cap. Soc. Euro 1.000.000,00 i.v.
Società soggetta a direzione e coordinamento di "*Diversitech Corporation Inc.*"
www.gia.it

GIA S.r.l.

28069 TRECATE (NO) Italy
Via Sac. A. Cremona, 12
Tel. +39/0321.777142 r.a.
Fax +39/0321.770337
info@gia.it

C.F. e P.IVA 07245050963 - Numero REA NO-229867
Reg. Imprese: NO 07245050963
Cap.Soc. Euro 1.176.471,00 i.v.
Società soggetta a direzione e coordinamento di
"*Diversitech Corporation Inc.*"

www.gia.it

Supporto tecnico
0321.77.71.42

Assistenza tecnica
assistenza@gia.it

Copyright © 2024 Gia S.r.l.