RMF
Riduzione Maschio-Femmina per tubo rigido

APPLICAZIONE

Riduzione MF per connessione tubi rigidi.

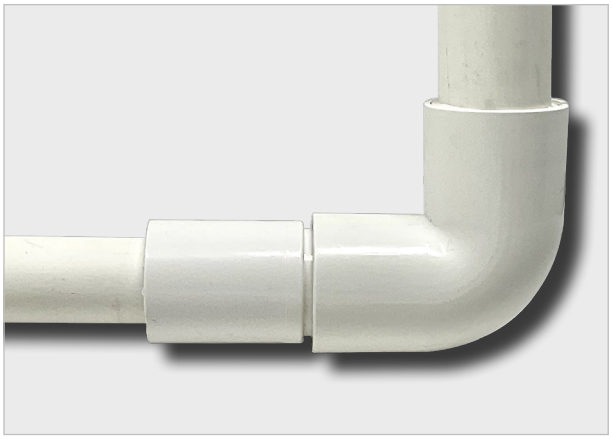

CARATTERISTICHE E VANTAGGI

> Riduzione **maschio-femmina** per collegamento tubi rigidi di diverso diametro.
> Raccordo dritto rigido con **guarnizione morbida zigrinata** interna all' estremità del raccordo per una tenuta perfetta.
> Temperatura d'esercizio: **-30°C / +75°C**

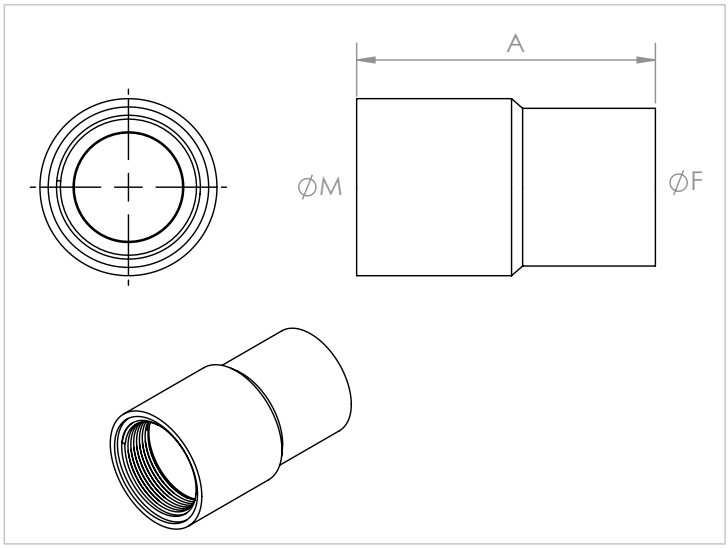

COD	TIPO	ØM	ØF	A
540231	**RMF 1**	25	20	63
540232	**RMF 2**	32	20-25	54

COMPONENTI PER LA CLIMATIZZAZIONE
TUBO RIGIDO

DATI TECNICI MATERIALI

MATERIALE

PVC - Bianco RAL 9010

GUAINA

Gomma NBR

CONFEZIONE

In scatole di cartone

ARTICOLI CORRELATI

> Tubo per scarico condensa in PVC rigido

DATA 11-2023 REV. 00

La presente scheda tecnica sostituisce ed annulla le precedenti. Le informazioni corrispondono alle nostre attuali conoscenze. Da esse non possono derivare nostre responsabilità e nessuna rivalsa.
Gia S.p.A. si riserva il diritto di modificare caratteristiche tecniche e modelli senza obbligo di preavviso.

Gia S.p.A. – Via Sac. A. Cremona, 12 – 28069 Trecate (NO) – www.gia.it