MG
Manicotto di giunzione

APPLICAZIONE

Manicotto di giunzione per tubo corrugato condensa flex e tubo rigido.

CARATTERISTICHE E VANTAGGI

> Manicotto di giunzione **"MG FR"**: utilizzato per collegare tubo rigido e tubo corrugato, fornito completo di **2 guarnizioni O-Ring.**
> Manicotto **"MG FF"**: utilizzato per collegare la parte femmina alla parte maschio del tubo corrugato, fornito completo di **4 guarnizioni O-Ring.**
> Temperatura d'esercizio: **-30°C / +75°C**

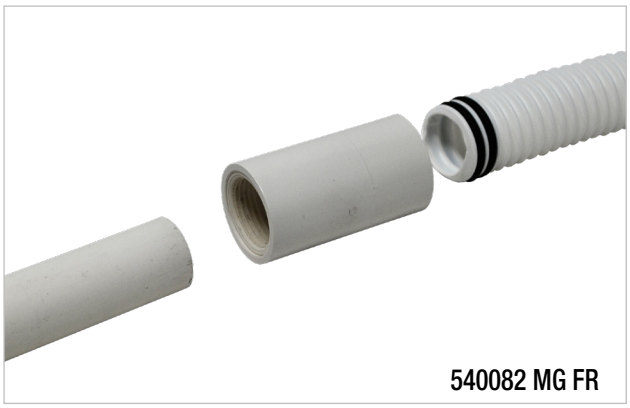
540082 MG FR

540083 MG FF

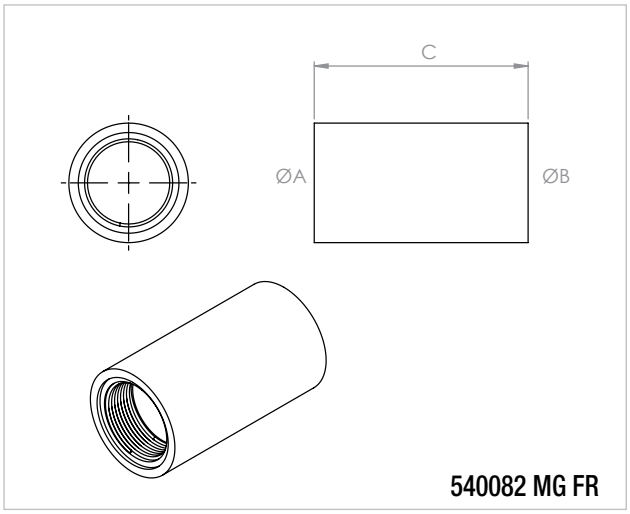

540082 MG FR

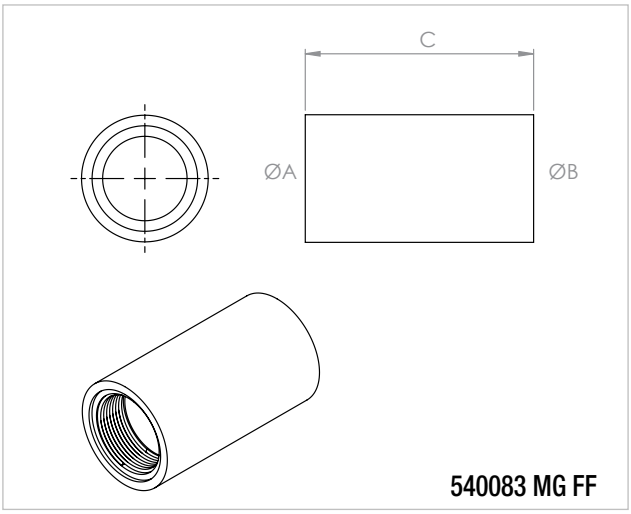

540083 MG FF

COD	TIPO	Applicazione	Ø A	Ø B	C
540082	**MG FR**	Giunzione Flex-Rigido	20	24	51
540083	**MG FF**	Giunzione Flex-Flex	20	24	

COMPONENTI PER LA CLIMATIZZAZIONE
TUBO CORRUGATO

DATI TECNICI MATERIALI

MATERIALE

PP Polipropilene EP 440 G

CONFEZIONE

In scatole di cartone

ARTICOLI CORRELATI

> Tubo Corrugato Flex per scarico condensa
> Tubo Rigido

DATA 11-2023 REV. 00

La presente scheda tecnica sostituisce ed annulla le precedenti. Le informazioni corrispondono alle nostre attuali conoscenze. Da esse non possono derivare nostre responsabilità e nessuna rivalsa.
Gia S.p.A. si riserva il diritto di modificare caratteristiche tecniche e modelli senza obbligo di preavviso.

Gia S.p.A. – Via Sac. A. Cremona, 12 – 28069 Trecate (NO) – www.gia.it