TF INOX
Fissaggio inox per collari

APPLICAZIONE

Fissaggio leggero di collari o terminali filettati alla muratura.

CARATTERISTICHE E VANTAGGI

> **Resistente**: per l'utilizzo in ambienti chimicamente aggressivi.
> **Vite a doppio filetto legno-metallo** con dado e ancorante Giolli.

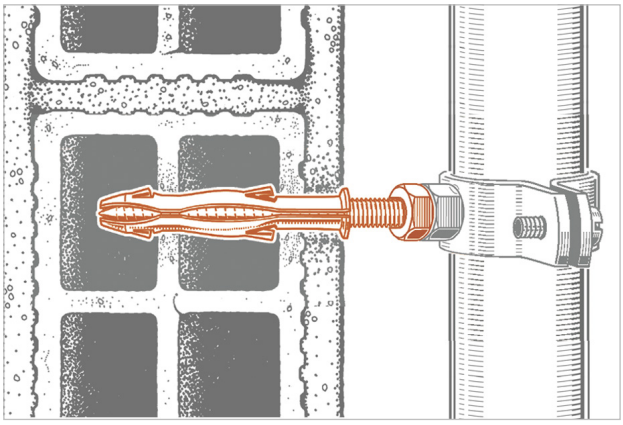

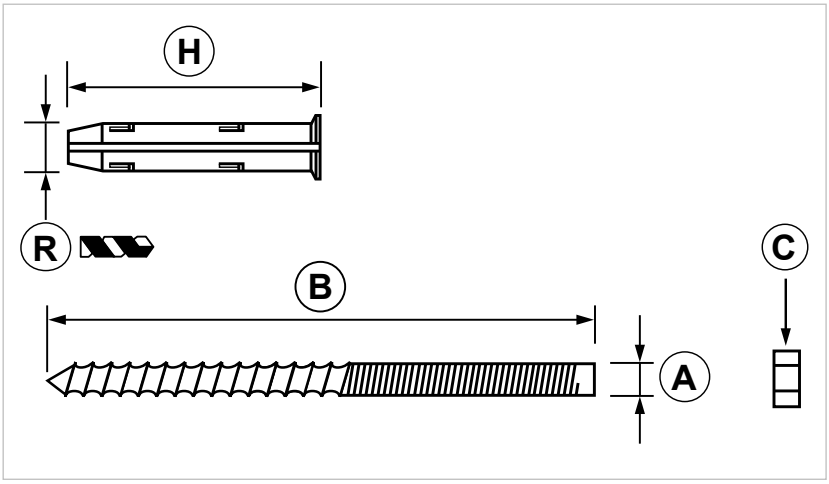

COD	TIPO	A	B	C	H	R
146405	**10TF INOX**	M8	90	M8	70	10
146505	**12TF INOX**	M10	100	M10	70	12

FISSAGGI INOX
PIATTELLI E FISSAGGI

DATI TECNICI MATERIALI

VITE

Acciaio INOX AISI 304 - EN 10088

TASSELLO

PP Polipropilene

MATERIALE BASE

Muratura compatta - Calcestruzzo cellulare aerato (Gasbeston) - Mattoni forati - Cemento - Precompresso

INSTALLAZIONE

Per una corretta installazione dell'ancorante eseguire il foro perpendicolarmente al supporto con una punta del diametro appropriato. Il foro deve essere pulito dalla polvere di foratura prima dell'applicazione del tassello.
Si raccomanda di non utilizzare la roto-percussione durante l'esecuzione del foro su una parete con mattoni forati per non romperne le paratie interne.
Inserire il tassello ed effettuare l'installazione desiderata.

ATTREZZATURA E RACCOMANDAZIONI PER LA POSA

Trapano, punta appropriata.
Non utilizzare la roto-percussione per evitare la rottura della paratia interna del mattone.

CONFEZIONE

In buste di polietilene

ARTICOLI CORRELATI

> Collari inox

DATA 11-2023 REV. 01

La presente scheda tecnica sostituisce ed annulla le precedenti. Le informazioni corrispondono alle nostre attuali conoscenze. Da esse non possono derivare nostre responsabilità e nessuna rivalsa.
Gia S.p.A. si riserva il diritto di modificare caratteristiche tecniche e modelli senza obbligo di preavviso.

Gia S.p.A. – Via Sac. A. Cremona, 12 – 28069 Trecate (NO) – www.gia.it