SI
Collare a clip con EPDM per tubi di scarico insonorizzati

APPLICAZIONE

Fissaggio di tubi di scarico insonorizzati.

CARATTERISTICHE E VANTAGGI

> La conformazione brevettata e la reversibilità della "S" di congiunzione consentono una **facile e affidabile realizzazione del punto fisso o scorrevole.**
> L'esclusiva **chiusura a clip** velocizza l'installazione: basta stringere la vite laterale già premontata fino al grado di bloccaggio desiderato.
> L'esclusivo adattatore elettrosaldato garantisce un **doppio aggancio** 1/2" maschio e M10 femmina.
> La continuità e la consistenza della guarnizione in EPDM garantisce l'**omogeneità dell'isolamento acustico.**

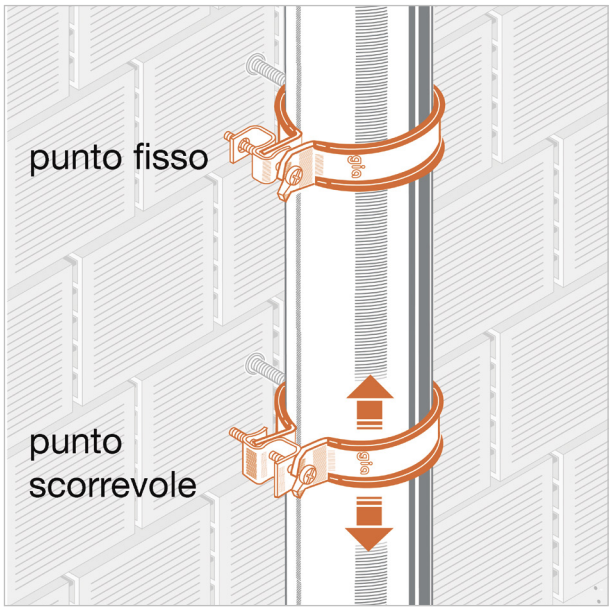

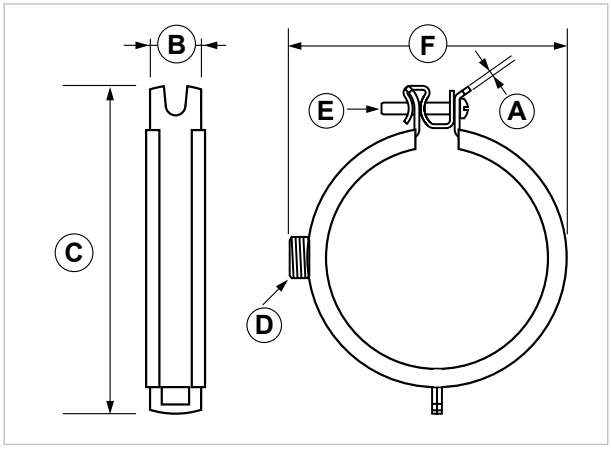

COD	TIPO	Per tubi Ø mm	A	B	C	D	E	F
087075	**SI 75-78**	75-78	2,50	25	130	1/2" x M10	M6x40	105
087090	**SI 90**	90	2,50	25	145	1/2" x M10	M6x40	120
087110	**SI 110**	110	2,50	25	165	1/2" x M10	M6x40	140
087125	**SI 125**	125	2,50	25	180	1/2" x M10	M6x40	155
087135	**SI 135**	135	2,50	25	190	1/2" x M10	M6x40	165
087160	**SI 160**	160	2,50	25	215	1/2" x M10	M6x40	190

COLLARI GUAINATI

COLLARI E FISSAGGI PER TUBAZIONI

ACUSTICA NEGLI IMPIANTI DI SCARICO

I rumori prodotti dagli impianti di scarico sono dovuti alla **vibrazione delle tubazioni** generata per effetto della caduta dei fluidi scaricati che: lambiscono le pareti della colonna verticale
- urtano contro le pareti delle giunzioni quando trovano dei cambi di direzione
- defluiscono nelle tubazioni orizzontali

La propagazione del rumore di un impianto di scarico avviene sia per via aerea che per via strutturale, propagandosi dalle tubazioni all'edificio per mezzo dello staffaggio.

Le caratteristiche costruttive dei sistemi di fissaggio utilizzati giocano dunque un ruolo fondamentale nell'abbattimento del rumore in tali impianti.

I collari guainati **SI** presentano caratteristiche di Super Isofonicità che permettono un **significativo abbattimento del rumore propagato** rispetto allo staffaggio realizzato con i collari tradizionali.

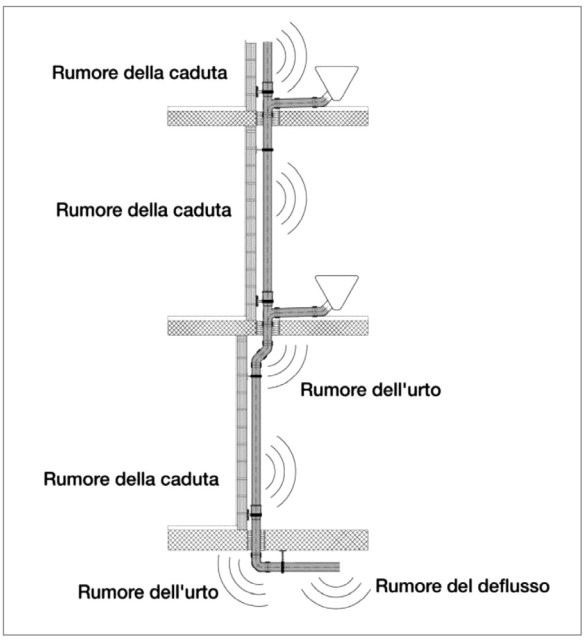

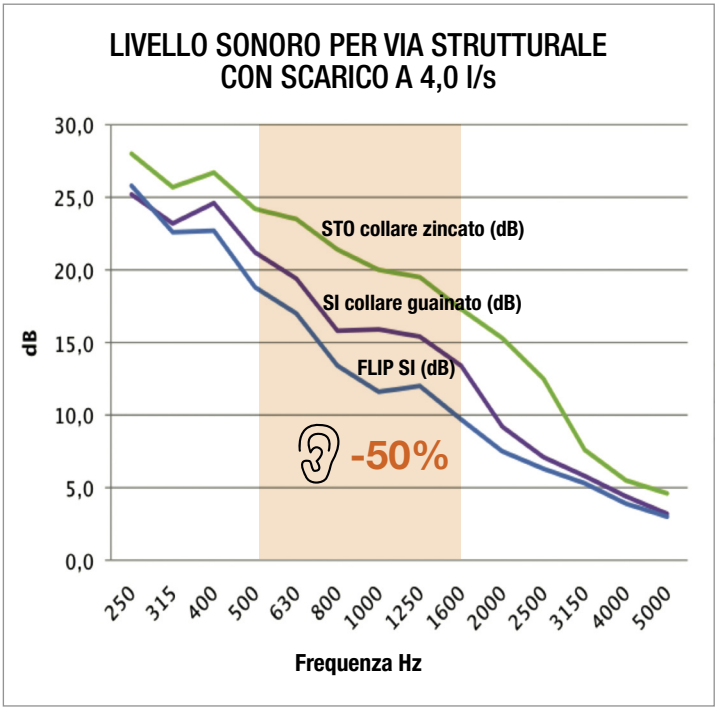

Misurazione in laboratorio del rumore emesso dagli impianti di acque reflue secondo la norma UNI EN 14366:2005 presso Istituto Giordano, Gatteo (FC) Italia.

I report tecnici sono disponibili richiedendoli a: **assistenza@gia.it**

ISTITUTO GIORDANO

RAPPORTO DI PROVA N. 317866
TEST REPORT No. 317866

Luogo e data di emissione: Bellaria-Igea Marina - Italia, 31/07/2014
Place and date of issue:
Committente: GIA S.p.A. - Via Sac. A. Cremona, 12 - 28069 TRECATE (NO) - Italia
Customer:
Data della richiesta della prova: 09/06/2014
Date testing requested:
Numero e data della commessa: 63392, 09/06/2014
Order number and date:
Data del ricevimento del campione: 04/06/2014
Date sample received:
Data dell'esecuzione della prova: 21/07/2014
Date of testing:
Oggetto della prova: misurazione in laboratorio del rumore emesso dagli impianti di acque reflue secondo la norma UNI EN 14366:2005
Purpose of testing: *laboratory measurements of noise from waste water installation according to standard UNI EN 14366:2005*
Luogo della prova: Istituto Giordano S.p.A. - Via Ertosa, 78 - 47043 Gatteo (FC) - Italia
Place of testing:
Provenienza del campione: campionato e fornito dal Committente
Origin of sample: *sampled and supplied by the Customer*
Identificazione del campione in accettazione: n. 2014/1591/C
Identification of sample received:

Denominazione del campione*.
Sample name.*
Il campione sottoposto a prova è denominato "FLIP SI - COLLARE SUPER ISOFONICO".
The test sample is called "FLIP SI - FAST COCK PIPE CLAMP".

(*) Secondo le dichiarazioni del Committente
According to information supplied by the Customer

CARICHI AMMISSIBILI

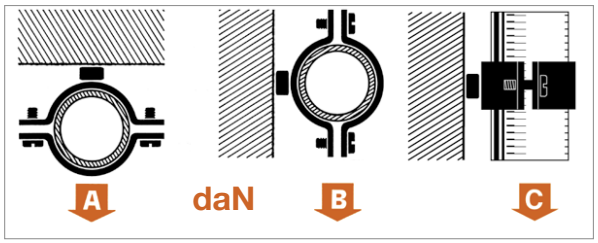

Dati in daN. 1 daN=1 kg.

TIPO	A	B	C
SI 75-78	50	70	60
SI 90	50	70	60
SI 110	50	70	60
SI 125	50	70	60
SI 135	50	70	60
SI 160	50	70	60

Prove eseguite in laboratorio tecnico con macchina dinamometrica.
Per il fissaggio a muro attenersi alle caratteristiche di tenuta dell'ancorante o del supporto di raccordo.
Per carico ammissibile si intende la resistenza ultima media a cui è stato applicato un coefficiente di sicurezza.

DATI TECNICI MATERIALI

MATERIALE
Acciaio DD11 (material. N. 1.0332) DIN EN 10111 - Zincatura Elettrolitica 7-8 µm

FILETTATURA DI RACCORDO
½” maschio e M10 femmina

VITE DI CHIUSURA
Acciaio 4.8 EN ISO 898.1 con zincatura elettrolitica 7-8 µm
M6x40 - Vite a testa bombata con taglio combinato

GUARNIZIONE DI ISOLAMENTO
EPDM senza alogeni

ISOLAMENTO ACUSTICO
Riduzione

RESISTENZA ALL’INVECCHIAMENTO
Resistente agli agenti atmosferici e alle radiazioni UV

TEMPERATURA DI ESERCIZIO
+100°C /-40°C CONTINUO - +110°C /-50°C PICCO

DUREZZA SHORE A
60 ± 5

CARICO DI ROTTURA
Minimo 6 N/mm^2

CONDUTTIVITÀ TERMICA
0,47 W/mK (Watt/metroKelvin)

COMPORTAMENTO AL FUOCO
Classe “E” EN 13501 - UL 94 Classe HB

CONFEZIONE
In scatole di cartone

ARTICOLI CORRELATI
> BF - Barre filettate

DATA 02-2024 REV. 03

La presente scheda tecnica sostituisce ed annulla le precedenti. Le informazioni corrispondono alle nostre attuali conoscenze. Da esse non possono derivare nostre responsabilità e nessuna rivalsa.
Gia S.r.l. si riserva il diritto di modificare caratteristiche tecniche e modelli senza obbligo di preavviso.

Gia S.r.l. – Via Sac. A. Cremona, 12 – 28069 Trecate (NO) – www.gia.it