SAT INOX
Mensola inox a squadra in profilo

APPLICAZIONE

Installazioni a parete, soffitto o pavimento.

CARATTERISTICHE E VANTAGGI

> **Resistente:** per l'utilizzo in ambienti chimicamente aggressivi.
> Asole di 23x10,5 (12,5)mm ed interasse 35mm.
> Completa di **tappi di chiusura** in materiale termoplastico.
> **Compatibile con tutti i prodotti di connessione** in acciaio INOX.
> SAT INOX realizzata in profilo **PF INOX.**
SAT1 INOX realizzata in profilo **PF1 INOX.**

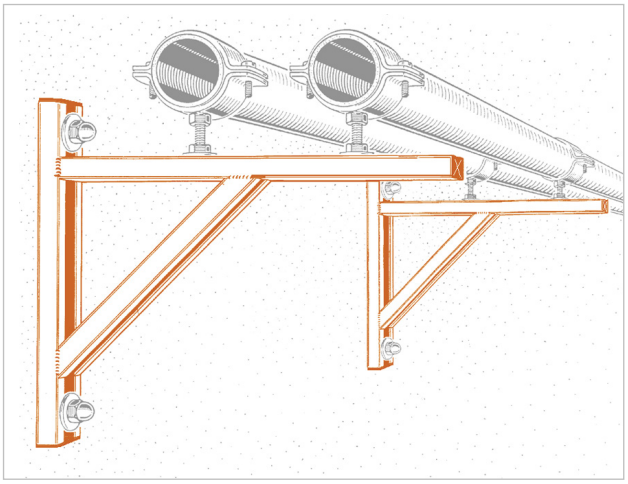

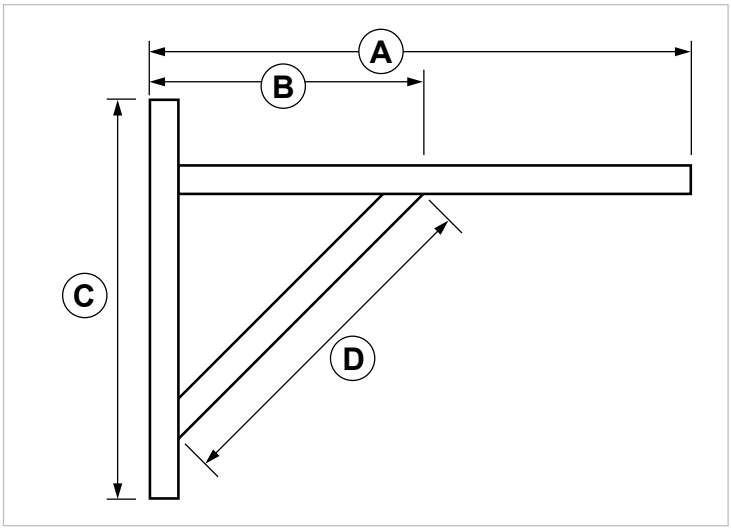

COD	Tipo	Profilo	A	B	C	D
161285	**SAT INOX**	PF INOX	365	185	280	250
161282	**SAT1 INOX**	PF1 INOX	545	270	385	380

FISSAGGI INOX

PROFILI E MENSOLE DI SOSTEGNO INOX

DATI TECNICI MATERIALI

MENSOLA

Acciaio INOX AISI 304 - EN 10088

TAPPO DI CHIUSURA

PE Polietilene

CARICHI AMMISSIBILI

TIPO	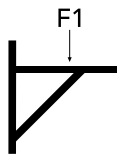 F1 = daN	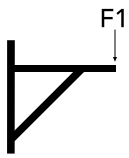 F1 = daN	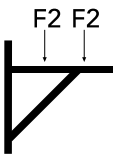 F2 = daN	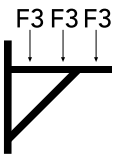 F3 = daN	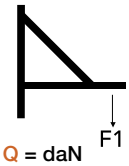 Q = daN
SAT INOX	250	30	65	44	30
SAT 1 INOX	200	40	90	55	40

F = carico concentrato in daN. Q = carico uniformemente distribuito in daN.
Tensione ammissibile 140 N/mm². Freccia ammissibile L/125.
Per il fissaggio a muro attenersi alle caratteristiche di tenuta dell'ancorante o del supporto di raccordo.

CONFEZIONE

In scatola di cartone

DATA 11-2023 REV. 01

La presente scheda tecnica sostituisce ed annulla le precedenti. Le informazioni corrispondono alle nostre attuali conoscenze. Da esse non possono derivare nostre responsabilità e nessuna rivalsa.
Gia S.p.A. si riserva il diritto di modificare caratteristiche tecniche e modelli senza obbligo di preavviso.

Gia S.p.A. – Via Sac. A. Cremona, 12 – 28069 Trecate (NO) – www.gia.it