SAETTA R
Mensola regolabile per condizionatori

APPLICAZIONE

Fissaggio di condizionatori a parete.

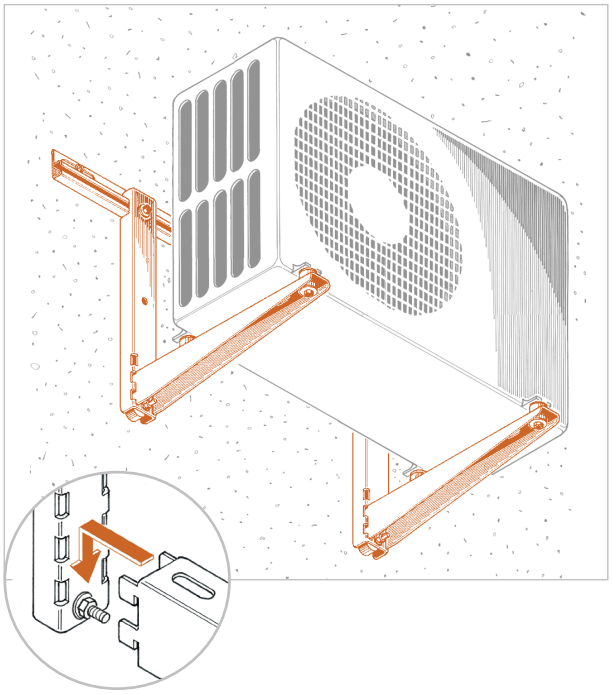

CARATTERISTICHE E VANTAGGI

> Adatta a sostenere in modo **sicuro e stabile** le unità esterne di climatizzatori.
> Il sistema ad incastro rapido consente un'**installazione velocissima**.
> **Staffa robusta e duratura nel tempo** grazie allo spessore del supporto, **verniciato su lamiera zincata** e alla componentistica in acciaio INOX.
> La traversa consente l'**adattabilità** ad ogni apparecchiatura in commercio.
> Dotata di **ammortizzatori regolabili** da parete antivibranti in EPDM e viteria di fissaggio a muro con ancoranti Giolli.
> **Elevato carico di portata.**
> Disponibile con diversi livelli di finitura.

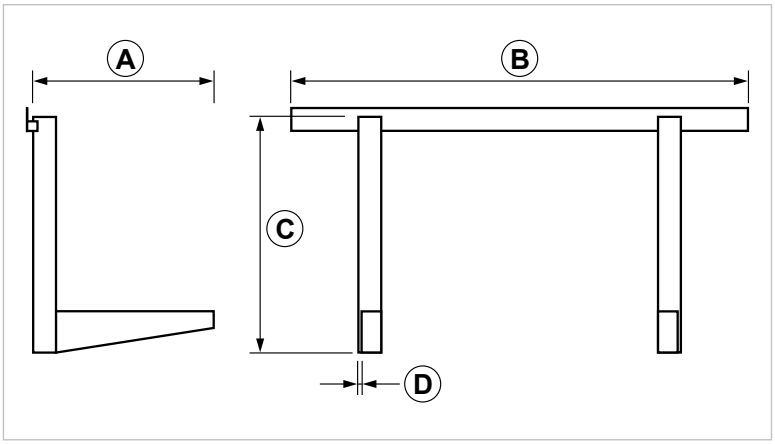

COD	TIPO	A	B	C	D
161289	**SAETTA INOX R46**	460	1000	516	2,5
161296	**SAETTA R46**	460	1000	516	2,5

COMPONENTI PER LA CLIMATIZZAZIONE

MENSOLE PER UNITÀ ESTERNE CONDIZIONATORI

DATI TECNICI MATERIALI

MATERIALE SAETTA

Acciaio DX 51 D EN 10142 zincato sendzimir e verniciatura a polvere di poliestere adatta ad ambienti esterni - RAL 1013

MATERIALE SAETTA INOX

Acciaio INOX AISI 304 - EN 10088

VITI

Acciaio INOX AISI 304 - EN 10088

ANCORANTI GIOLLI

PP Polipropilene

CARICHI AMMISSIBILI

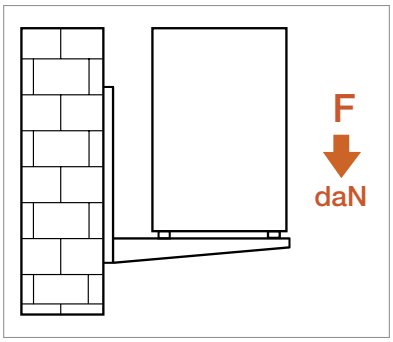

TIPO	F
SAETTA R46	75+75
SAETTA INOX R46	75+75

Si precisa che i carichi sono riferiti all'installazione con una coppia di staffe. Per carico ammissibile si intende la resistenza ultima media a cui è stato applicato un coefficiente di sicurezza. 1daN=1kg.

CONFEZIONE

In scatole di cartone - 1 pezzo

ARTICOLI CORRELATI

> SAETTA 46
> ANTI - Antivibranti

DATA 11-2023 REV. 03

La presente scheda tecnica sostituisce ed annulla le precedenti. Le informazioni corrispondono alle nostre attuali conoscenze. Da esse non possono derivare nostre responsabilità e nessuna rivalsa.
Gia S.p.A. si riserva il diritto di modificare caratteristiche tecniche e modelli senza obbligo di preavviso.

Gia S.p.A. – Via Sac. A. Cremona, 12 – 28069 Trecate (NO) – www.gia.it