PA 30 INOX
Mensola inox in profilo

APPLICAZIONE

Installazioni a parete, soffitto o pavimento.

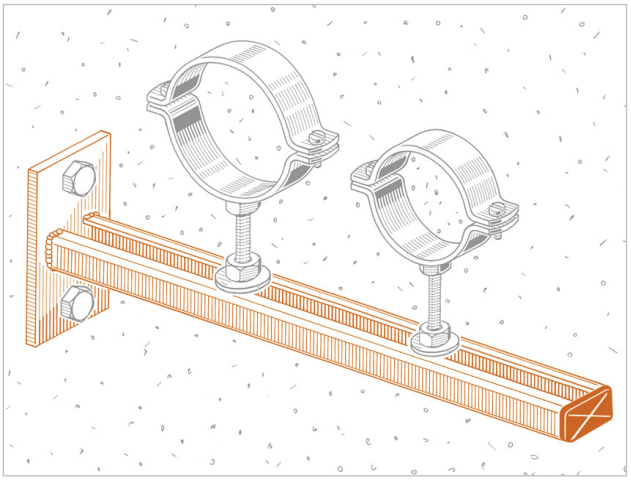

CARATTERISTICHE E VANTAGGI

> **Resistente:** per l'utilizzo in ambienti chimicamente aggressivi.
> Completa di **tappo di chiusura** in materiale **termoplastico**.
> **Compatibile con tutti i prodotti di connessione** in acciaio inox.
> Realizzata in profilo **PF1 INOX.**

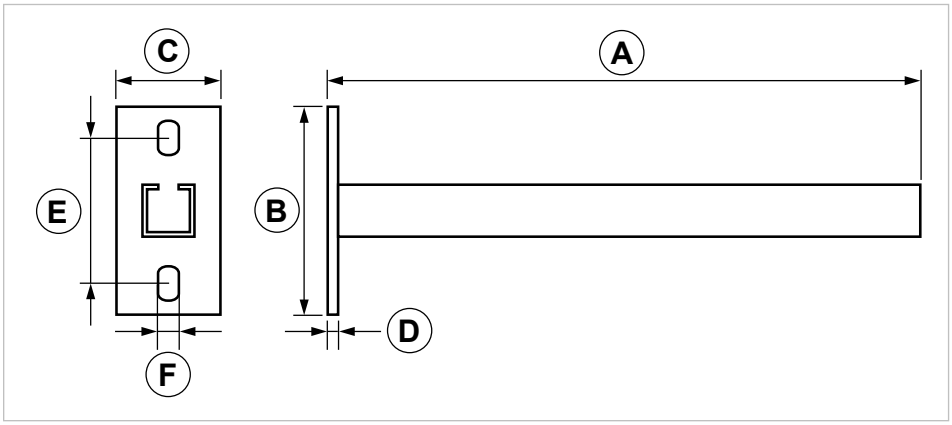

COD	Tipo	Profilo	A	B	C	D	E	F
161221	**PA 30 INOX**	PF1 INOX	285	100	50	4	70	10X16,5

FISSAGGI INOX

PROFILI E MENSOLE DI SOSTEGNO INOX

DATI TECNICI MATERIALI

MENSOLA

Acciaio INOX AISI 304 - EN 10088

TAPPO DI CHIUSURA

PE Polietilene

CARICHI AMMISSIBILI

TIPO	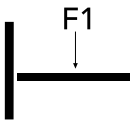 F1 = daN	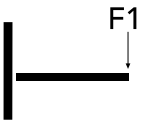 F1 = daN	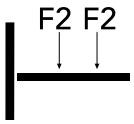 F2 = daN	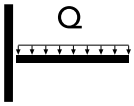 Q = daN
PA 30 INOX	75	37	40	75

F = carico concentrato in daN. Q = carico uniformemente distribuito in daN.
Tensione ammissibile 140 N/mm². Freccia ammissibile L/125.
Per il fissaggio a muro attenersi alle caratteristiche di tenuta dell'ancorante o del supporto di raccordo.

CONFEZIONE

In scatola di cartone

DATA 11-2023 REV. 01

La presente scheda tecnica sostituisce ed annulla le precedenti. Le informazioni corrispondono alle nostre attuali conoscenze. Da esse non possono derivare nostre responsabilità e nessuna rivalsa.
Gia S.p.A. si riserva il diritto di modificare caratteristiche tecniche e modelli senza obbligo di preavviso.

Gia S.p.A. – Via Sac. A. Cremona, 12 – 28069 Trecate (NO) – www.gia.it