MAN INOX
Manina regolabile di fermo laterale pannello

APPLICAZIONE

Fermo pre-assemblato regolabile per il fissaggio laterale del pannello solare termico.

CARATTERISTICHE E VANTAGGI

> **Resistente:** per l'utilizzo in ambienti esterni.
> Per **bloccare i pannelli sagomati sui bordi** con spessore fino a 11mm, perfetto con "STAFF1".
> **Semplice e veloce** da utilizzare, con alette laterali anti rotazione, vite a brugola e dado a rombo per un incastro sulle cave superiori dei profili PF3S INOX o PF3S ALLUMINIO.
> Offre **tenuta e affidabilità** grazie alla robustezza dei componenti.

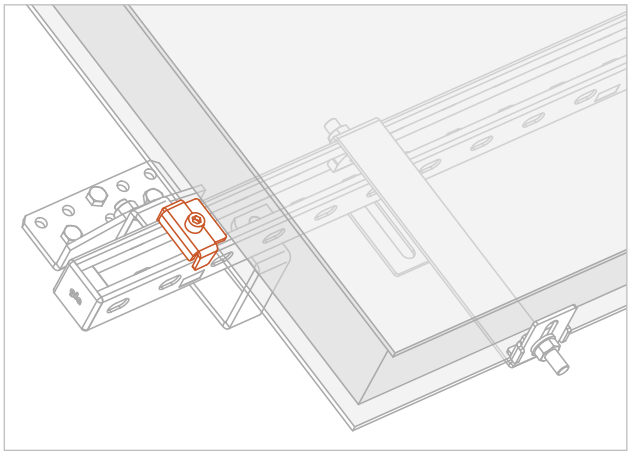

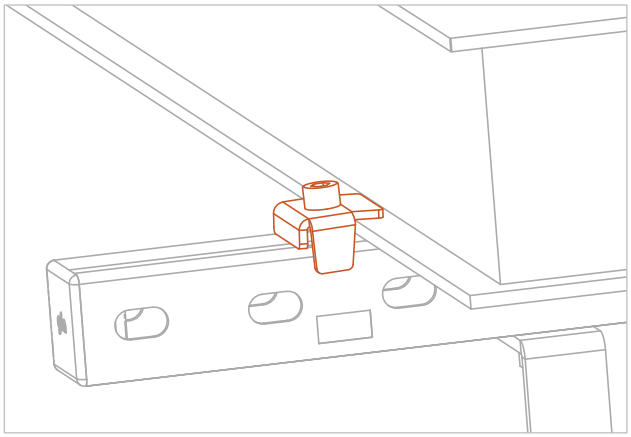

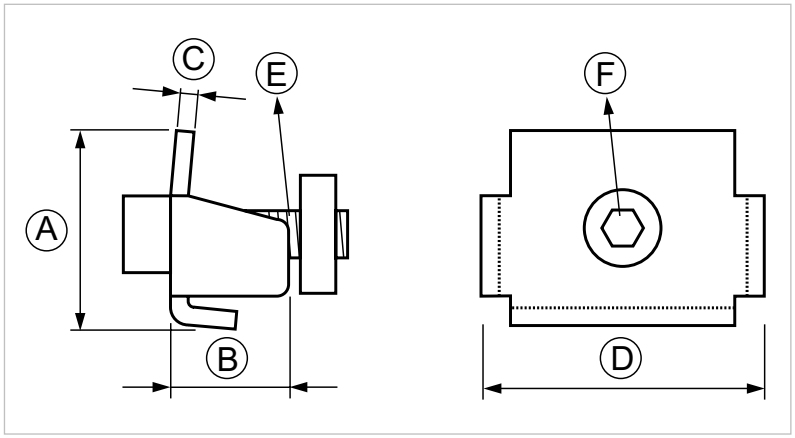

COD	Tipo	A	B	C	D	E	F
700500	**MAN INOX**	33	20	3	48	M8X30	6

FISSAGGI PER SOLARE

FISSAGGIO PANNELLI

DATI TECNICI MATERIALI

MANINA

Acciaio INOX AISI 304 - EN 10088

CARICHI AMMISSIBILI

Valori per singolo pezzo. Coppia di serraggio 20Nm. 1daN=1kg.

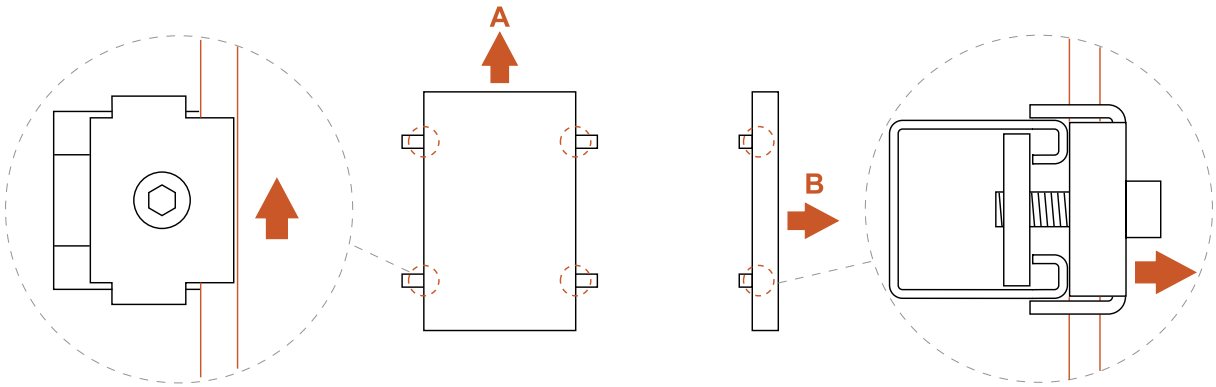

A = 50 daN **B = 100 daN**

CONFEZIONE

In buste di polietilene

ARTICOLI CORRELATI

> Staffa di sicurezza per pannelli sagomati STAFF 1
> Profili PF3S INOX - PF3S ALLUMINIO

DATA 11-2023 REV. 01

La presente scheda tecnica sostituisce ed annulla le precedenti. Le informazioni corrispondono alle nostre attuali conoscenze. Da esse non possono derivare nostre responsabilità e nessuna rivalsa.
Gia S.p.A. si riserva il diritto di modificare caratteristiche tecniche e modelli senza obbligo di preavviso.

Gia S.p.A. – Via Sac. A. Cremona, 12 – 28069 Trecate (NO) – www.gia.it