DMPR
Dado a rombo con tronchetto e ranella per profili pesanti

APPLICAZIONE

Connessioni sui profili PF3 e PF4.

CARATTERISTICHE E VANTAGGI

> Si inserisce **in qualsiasi punto del profilo** con una semplice rotazione di 90°.
> Con dado e ranella forma un terminale filettato maschio robusto e solido.

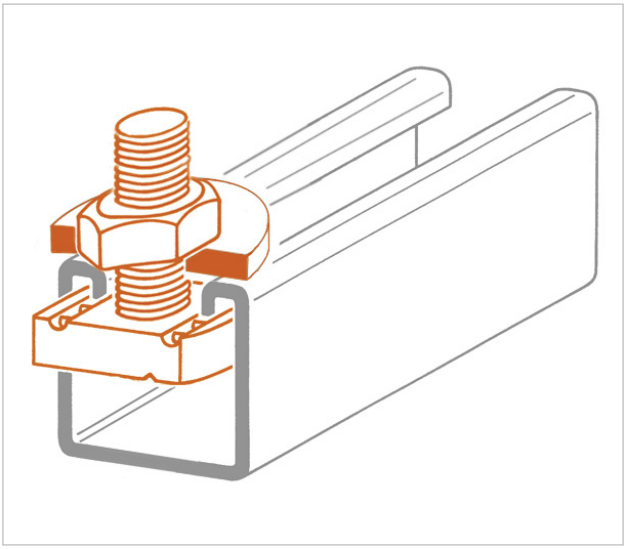

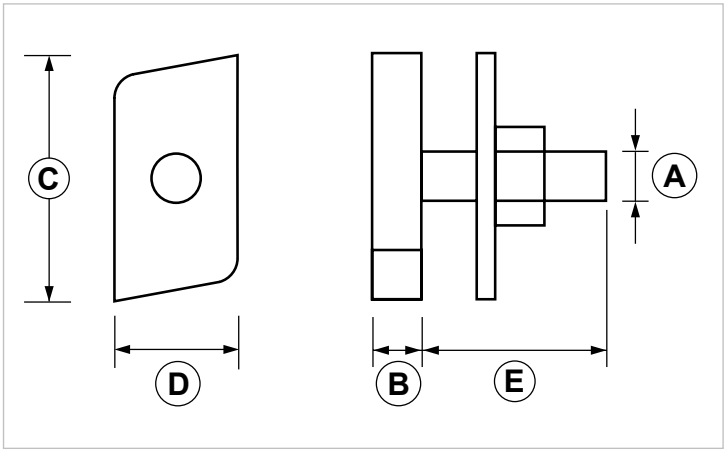

COD	TIPO	Ranella	A	B	C	D	E
162340	**DMPR 8X30**	40X3	M8	6	36	20	30
162342	**DMPR 8X60**	40X3	M8	6	36	20	60
162350	**DMPR 10X30**	40X3	M10	7,5	36	20	30
162352	**DMPR 10X60**	40X3	M10	7,5	36	20	60

SISTEMA INDUSTRIALE PESANTE G-STRUT

ELEMENTI DI CONNESSIONE

DATI TECNICI MATERIALI

DADO A ROMBO CON TRONCHETTO E RANELLA

Acciaio DD11 EN 10111 zincatura elettrolitica 7-8 µm

CARICHI AMMISSIBILI

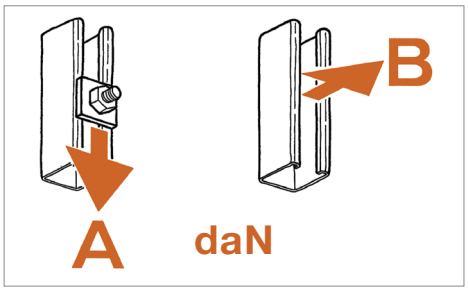

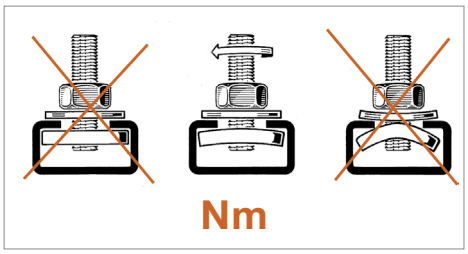

Per carico ammissibile si intende la resistenza ultima media a cui è stato applicato un coefficiente di sicurezza. 1 daN=1 kg.
A - B = Carichi ammissibili Nm = Coppia di bloccaggio

	PF3 - PF4		
TIPO	A	B	Nm
DMPR 8X30	70	240	25
DMPR 8X60	70	240	25
DMPR 10X30	70	330	25
DMPR 10X60	70	330	25

CONFEZIONE

In scatole di cartone

ARTICOLI CORRELATI

> Profili pesanti
> Barre filettate
> Collari

DATA 03-2024 REV. 02

La presente scheda tecnica sostituisce ed annulla le precedenti. Le informazioni corrispondono alle nostre attuali conoscenze. Da esse non possono derivare nostre responsabilità e nessuna rivalsa.
Gia S.r.l. si riserva il diritto di modificare caratteristiche tecniche e modelli senza obbligo di preavviso.

Gia S.r.l. – Via Sac. A. Cremona, 12 – 28069 Trecate (NO) – www.gia.it