CON/S INOX
Congiunzione profilo pesante inox

APPLICAZIONE

Connessione di profili pesanti. Realizzazione di strutture per pannelli solari in batteria.

CARATTERISTICHE E VANTAGGI

> **Resistente:** per l'utilizzo in ambienti chimicamente aggressivi.
> Permette la congiunzione di profili "PF3S INOX / PF3".
> Forma una **robusta congiunzione** mediante l'aggancio alle asole inferiori del profilo garantendo continuità e robustezza alla struttura.
> Si compone di: 1 piatto sagomato, 4 bulloni DMP 10x25 inox, completi di dado e ranella.

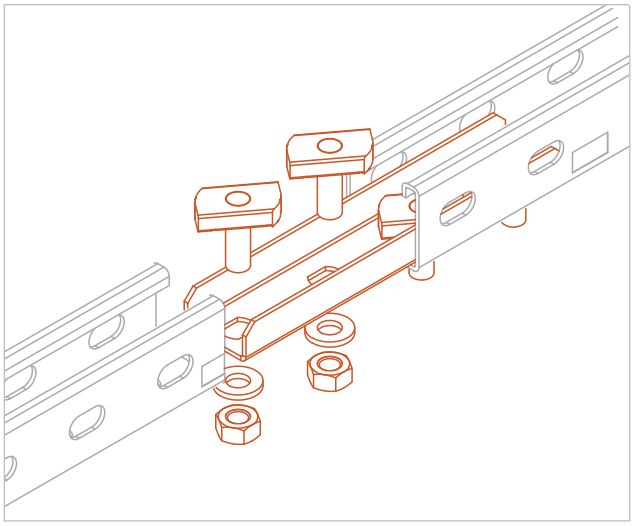

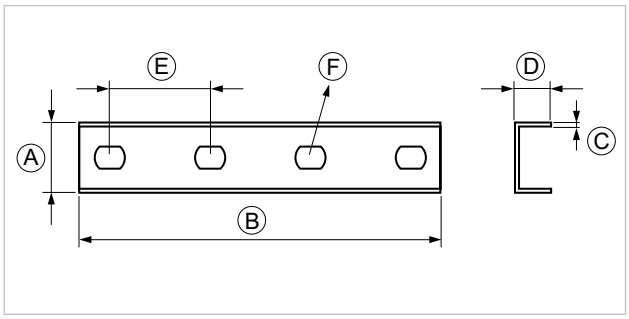

COD	TIPO	A	B	C	D	E	F
700255	**CON/S INOX**	35	180	2	18	50	15x11

DATI TECNICI MATERIALI

MANICOTTO

Acciaio INOX AISI 304 - EN 10088

CONFEZIONE

In buste di polietilene

ARTICOLI CORRELATI

> Profili PF3S INOX o PF3S ALLUMINIO

DATA 11-2023 REV. 01

La presente scheda tecnica sostituisce ed annulla le precedenti. Le informazioni corrispondono alle nostre attuali conoscenze. Da esse non possono derivare nostre responsabilità e nessuna rivalsa.
Gia S.p.A. si riserva il diritto di modificare caratteristiche tecniche e modelli senza obbligo di preavviso.

Gia S.p.A. – Via Sac. A. Cremona, 12 – 28069 Trecate (NO) – www.gia.it