# ANG 180/S INOX
## Connessione ad angolo variabile per profili pesanti

### APPLICAZIONE

Realizzazione di strutture di sostegno senza saldature. Per il collegamento angolare di due profili con inclinazione variabile da 0° a 90°.

### CARATTERISTICHE E VANTAGGI

> **Resistente:** per l'utilizzo in ambienti chimicamente aggressivi.
> Utilizzabile su tutti i profili pesanti (eseguire foratura passante sul profilo "PF3S ALLUMINIO").
> Offre tenuta e affidabilità grazie alla robustezza dei componenti.

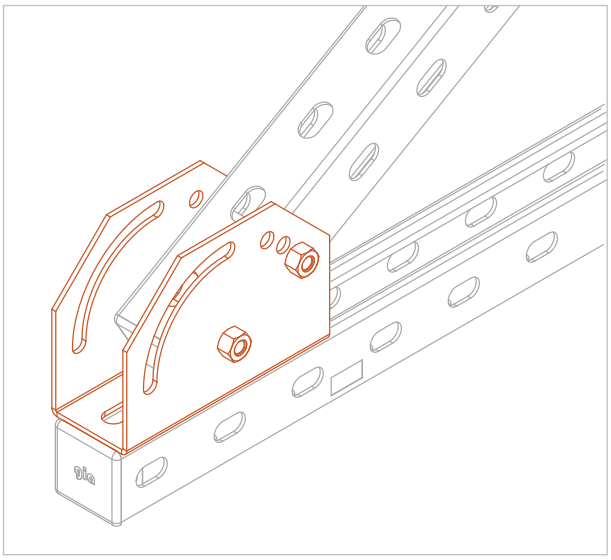

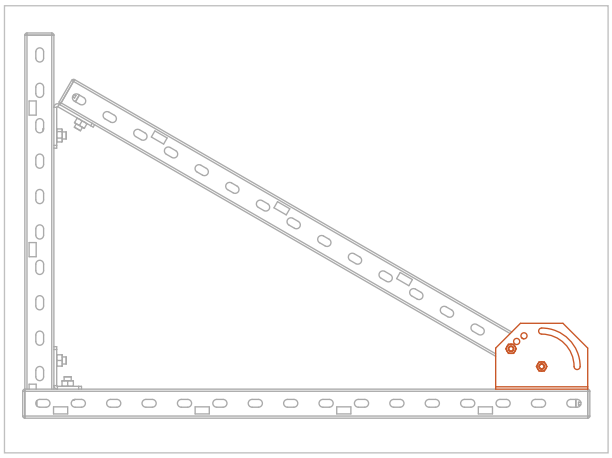

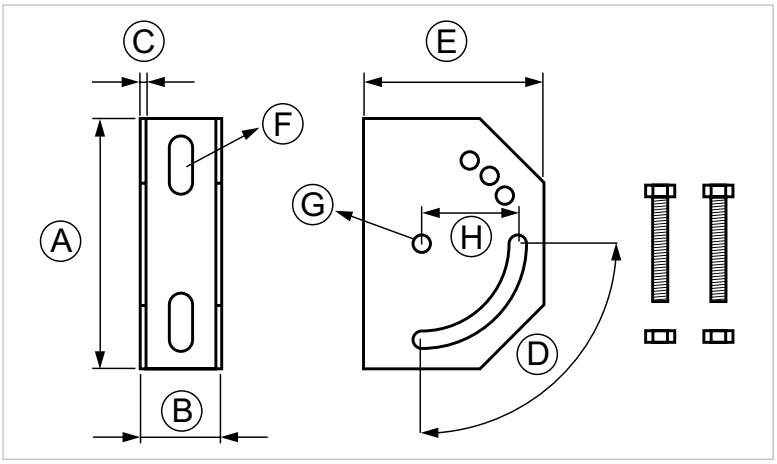


| COD | TIPO | A | B | C | D | E | F | G | H |
|---|---|---|---|---|---|---|---|---|---|
| ***700275*** | **ANG 180/S INOX** | 130 | 48 | 2,5 | 0°-90° | 93 | 30X11 | 8,5 | 50 |

# FISSAGGI INOX

## ANGOLARI, CONNESSIONI E BULLONERIA INOX

### DATI TECNICI MATERIALI

**DADO**

Acciaio INOX AISI 304 - EN 10088

### CONFEZIONE

In buste di polietilene

### ARTICOLI CORRELATI

> Profili pesanti

**DATA 11-2023 REV. 01**

La presente scheda tecnica sostituisce ed annulla le precedenti. Le informazioni corrispondono alle nostre attuali conoscenze. Da esse non possono derivare nostre responsabilità e nessuna rivalsa.
Gia S.p.A. si riserva il diritto di modificare caratteristiche tecniche e modelli senza obbligo di preavviso.

**Gia S.p.A. – Via Sac. A. Cremona, 12 – 28069 Trecate (NO) – www.gia.it**